Schäffer

2428 – 8600 Z

MINI CARGADORAS DE RUEDAS

Fuerza en forma compacta para la industria y construcción

SÓLO CUANDO EL RENDIMIENTO CUMPLE CON LA CALIDAD

...podrá disfrutar de la conducción de su equipo

SCHÄFFER

Desde 15 kw (20cv) a 115 kw (157cv). En cargadoras Schäffer estamos orgullosos de nuestros 50 años de experiencia creando cargadoras con características personalizadas para cada cliente. Nuestros clientes nos han convertido en lo que somos hoy en día: uno de los proveedores más competitivos de mini cargadoras de ruedas y cargadoras telescópicas del mundo. Cada día nuestro equipo crea nuevas soluciones a medida que combinan nuestros años de experiencia y nuestro espíritu de innovación.

Nuestros productos establecen nuevos estándares en la industria en cuanto a fiabilidad y durabilidad, lo que implica que usted se ahorre en costes de mantenimiento durante la vida útil del vehículo. El nombre de Schäffer es la garantía de rendimiento superior, seguridad y comodidad para el futuro.

MINI CARGADORAS DE RUEDAS SCHÄFFER: VENTAJAS PARA ESPACIOS REDUCIDOS

Todas las nuevas cargadoras Schäffer pueden levantar cargas relativamente pesadas a pesar de los reducidos pesos operativos. La carga de vuelco de la nueva máquina más pequeña 2428 es de más de 1.000 kg. Esto es posible gracias a una interfaz especialmente diseñada. Es más baja en comparación con la máquina estándar, mejorando así la visión del conductor de la herramienta.

El cilindro de elevación es más fuerte. También se incrementaron los espesores del cabezal para que coincida con las mejoras de rendimiento. La altura de elevación de las nuevas cargadoras está entre 2,30 m y 2,60 m.

Las versiones SLT de las nuevas máquinas también son muy interesantes. Se caracterizan por una altura total menor, con tan sólo 1,90 m para la 2,428 SLT. Las cargadoras pueden pasar a través de pasos muy bajos, y también son adecuados para su uso en, por ejemplo, los aparcamientos subterráneos. El bajo centro de gravedad de las máquinas SLT da como resultado una carga de vuelco aún mayor y una mejor estabilidad.

Detalles inteligentes para la eficiencia operativa.

PERFORMANCE

Gran cantidad de aplicaciones, cada día.

VALOR AÑADIDO DE UN VISTAZO

SCHÄFFER 2428 SLT

La combinación perfecta de rendimiento y seguridad

El 2428 SLT es en muchos sentidos una máquina única. El bajo centro de gravedad permite una alta carga de vuelco con la estabilidad óptima. La altura total de sólo 1,89 metros y la anchura mínima de 0,89 m abren opciones de operación que simplemente no son viables para las cargadoras más grandes. Esta nueva Schäffer es algo más que un portador de aparatos - es una cargadora de ruedas de pleno derecho.
Muy a menudo, la alternativa al 2428 SLT es el trabajo manual - no dejes que pase eso.

Ejes Originales Schäffer : Construcción muy robusta. Fuerzas de empuje alta.

Un sólo cilindro de elevación. Visión clara.

Rótulas esféricas, horas de trabajo sin desgastes.

Articulación pendular sin mantenimiento.

Columna dirección ajustable.

Cambio rápido hidráulico de accesorios. Tercera función estándar.

Motor Kubota: Líder mundial en la fabricación de motores compactos.

Capot delantero y trasero de fácil apertura, para un mantenimiento rápido.

SCHAEFFER-LADER.COM/2428SLT

SCHÄFFER 2428

EL CABALLO DE BATALLA PARA TODOS LOS DÍAS

Las Cargadoras Schäffer aumentan la productividad y son realmente divertidas de conducir.

El Schäffer 2428 es adecuado para las operaciones de todo tipo gracias a su perfecta combinación de rendimiento, comodidad y fiabilidad de conducción. La transmisión de tracción hidrostática ofrece altas fuerzas de empuje, junto con un consumo muy bajo de combustible.

La máquina es muy sencilla e intuitiva. La vista de las herramientas es excelente. La posición cómoda garantiza un trabajo relajado y productivo en todo momento para el conductor.

Ejes Schäffer – estabilidad y seguridad garantizada

Los ejes Schäffer están optimizados para cada modelo. La fuerza de la transmisión hidrostática se convierte en un impulso sin fin. La perfecta coordinación del sistema de accionamiento completo ayuda a ahorrar combustible.

DISEÑO PERFECTO

La caja de herramientas se puede utilizar para mantener todo en orden. Herramientas tales como pistolas de grasa se almacenan de forma segura y están siempre a su alcance.

Fusibles eléctricos pueden ser fácilmente verificados y reemplazados.

La luz giratoria opcional se encuentra en un lugar protegido.

El ángulo de la columna de dirección es ajustable. Esto es conveniente y también hace entrar y salir más fácil.

El brazo de carga cuenta con un diseño elegante y fuerte para las más duras operaciones.

Lámparas adicionales pueden ser montados en el techo de protección o de la cabina según se requiera.

THE POWER...

El Schäffer 2445 es uno de los cargadores más potentes de su clase. Un palet de piedra que pesa 1,6 t se puede transportar de forma segura con este cargador, incluso en terrenos difíciles. También es posible transportar la máquina al siguiente sitio de trabajo en un remolque de automóvil con carga de 2,5 t.
La presión comparativamente baja al suelo es otra de las ventajas, sobre todo para el jardín y el trabajo de paisajismo.

Tamaño compacto para grandes trabajos.

El conductor tiene una visión clara de los accesorios.

La agilidad es la clave!

SCHÄFFER 2445

VERSÁTIL
TODO TERRENO

Las cargadoras de la serie 24 son extremadamente versátiles.

Gracias a nuestra cercanía con el cliente, cada cargador puede ser adaptado para satisfacer las necesidades más específicas. Hay una gran variedad de opciones diferentes para elegir, especialmente cuando se trata de sistemas hidráulicos y neumáticos.

Y gran variedad de accesorios está disponible. Van desde una cuchara simple a un quitanieves para el uso profesional; esto requiere un paquete de equipos sofisticados en el cargador con el fin de satisfacer las más altas exigencias.

Estaremos encantados de ayudarle en su elección.

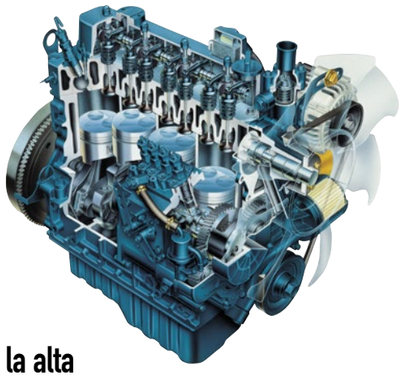

Cuando la alta potencia cobra sentido...

Kubota es el mayor fabricante de motores diésel compactos en todo el mundo. El consumo, el humo y los niveles de humo negro todos se han reducido aún más en los motores de última generación. Y encima de eso: cualquier mantenimiento necesario puede llevarse a cabo de forma rápida y fácil a través de la amplia apertura del capo de motor.

EQUIPO DE SERIE

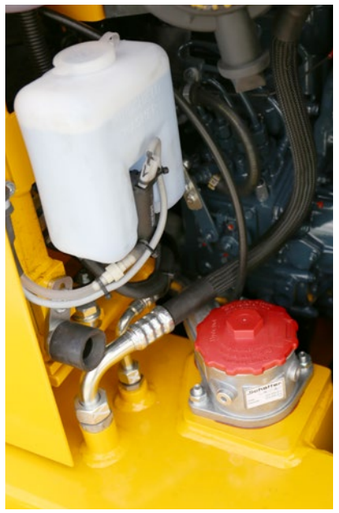

Todos los puntos de servicio son fácilmente accesibles.

El paso facilita considerablemente el acceso.

El cilindro de elevación se ha dimensionado para ser particularmente fuerte, igualando así la carga alta de inflexión. Las rótulas esféricas en cabeza protegen contra la torsión.

El enganche es con acoplamiento rápido y desacoplamiento de todo el equipo. El Bloqueo hidráulico es equipo estándar.

La articulación es libre de mantenimiento y tiene garantía extendida.

PERFECTO PARA CONSTRUCCIÓN Y JARDINES

Un buen cargador también ofrece buenas soluciones en los detalles:

1. Los motores Kubota son silenciosos, económicos y extremadamente duraderos. Estos motores demuestran sus capacidades durante millones de veces todos los días en las obras de construcción de todo el mundo. No es sin razón que los productos del fabricante japonés tienen una excelente reputación en muchas ramas de la industria.

2. La cabina ofrece el máximo confort. La calefacción es por supuesto con el equipo estándar. Gracias a la generosa visibilidad panorámica, el conductor siempre puede tener un ojo en todo, y trabajar de forma segura y rápida. Debido a la baja altura y puertas de gran tamaño, el conductor puede subir y bajar fácilmente.

3. Las rótulas esféricas en los cilindros hidráulicos evitan el desgaste a través de la torsión.

4. Gran variedad de opciones de neumáticos está disponible. Anchos de banda de rodadura de los neumáticos que coinciden con el entorno operativo son un requisito previo para obtener resultados óptimos. Estaremos encantados de ofrecerle orientación.

5. El cilindro de elevación se ha dimensionado para ser particularmente fuerte, igualando así la alta carga de vuelco. Puesto que sólo se proporciona un cilindro en el brazo de carga la visión del operador del equipo es impecable.

6. Los diferentes trabajos siempre exigen una perfecta elección del equipo. Schäffer ofrece gran variedad de posibilidades. Haremos todo lo posible para resolver su necesidad.

SCHAEFFER-LADER.COM/2445

NECESIDADES EXIGENTES NECESITAN(MÁS)POTENCIA

Schäffer tiene la máquina adecuada en su gama para cualquier requisito de rendimiento

La 3450 S ronda el extremo superior de la gama Schäffer para el paisajismo y la industria de la construcción. Con una carga de vuelco mayor en comparación con el modelo 2445, la 3450 S tiene suficiente poder en reserva para las más duras tareas. Sus dimensiones aún muy compactas hacen de esta máquina el caballo de batalla ideal en zonas de difícil acceso. La gran fuerza de tracción y agilidad garantizan el placer de conducción.

SCHAEFFER-LADER.COM/3450S

El 3450S puede mover palets de 2,0 toneladas. Un extremo frontal estrecho y muy bajo optimiza la visión del conductor de las herramientas

Alta fuerza de tracción para el empuje. Y con una altura de elevación de 2,60 m, carga y descarga de manera impecable – incluso los vehículos comerciales grandes - ya no son un problema.

SCHÄFFER 5650 Z

MÁXIMA EFICIENCIA POR SU AVANZADA TÉCNOLOGIA

La nueva 5650 Z con cinemática Z: El jugador destacado en la clase de 0,8 m^3

La nueva cargadora sobre ruedas está equipada con un potente motor Kubota con 37 kW / 50 CV, una cilindrada de 2,6 l, y cuatro válvulas por cilindro. Esta máquina es la primera con control de accionamiento eléctrico que permite aumentos significativos en la eficiencia del trabajo. El soporte electrónico ayuda a utilizar de manera óptima la potencia del motor y transformarla en empuje, con lo que obtiene un menor consumo de combustible. El control electrónico además permite varias funciones de seguridad nuevas, tales como protección al sobrecalentamiento , que hacen que trabajar con el 5650 Z sea más seguro y fiable

TAMAÑO COMPACTO COMBINADO CON LA MÁXIMA ROBUSTED Y ERGONOMÍA

La nueva 8600 Z: Cargadora extra fuerte con altura de elevación de hasta 3.8 m.

El motor Turbo de 102 CV Deutz es la base para un funcionamiento eficiente de esta cargadora. Las cargas de fuerza de elevación y vuelco son absolutamente convincentes. El eje trasero oscilante proporciona estabilidad absoluta, incluso en situaciones de conducción difíciles. Las cargadoras de la serie 6600 y 8600 están equipados con la cabina Schäffer SCV- (Silencio / Confort / Vista), que proporciona un mayor confort para largas jornadas de trabajo. Así que trabajar con estas máquinas se convierte en un verdadero placer.

DATOS TÉCNICOS

	2428	2434	2436/2445	3450 S
Motor	3 Cyl. Kubota, 19 kW (26 CV)	3 Cyl. Kubota, 24 kW (33 CV) Option: 26 kW (36 CV)	4 Cyl. Kubota, 26 kW (36 CV)/ 4 Cyl. Kubota Turbo, 33 kW (45 CV)	4 Cyl. Kubota, 37 kW (50 CV)
Transmisión	Hidrostática automotriz	Hidrostática automotriz	Hidrostática automotriz, HTF	Hidrostática automotriz, HTF
Neumáticos	27x8.50-15 Option I 27x10.5-15 Option II 26x12.00-12	10.0/75 - 15.3 AS o MPT Option I 27x10.5-15 Option II 31x15.5-15	10.0/75 - 15.3 AS o MPT Option I 27x10.5-15 Option II 31x15.5-15	11.5/80 - 15.3 AS o MPT Option I 15.0/55-17 AS Option II 425/55 R17
Frenos	Hidrostático Freno de tambor mecánico	Combinación Hidrostático y multidisco	Combinación Hidrostático y multidisco	Combinación Hidrostático y multidisco
Parking	Freno de tambor mecánico	Freno multidisco sumergido en aceite	Freno multidisco sumergido en aceite	Freno multidisco sumergido en aceite
Sistema hidráulico	Flujo: desde 33 l/min Presión de trabajo: 200 bar	Flujo: desde 46 l/min Presión de trabajo: 200 bar	Flujo: desde 51 l/min Presión de trabajo: 200 bar	Flujo: desde 60 l/min Presión de trabajo: 200 bar
Dirección	Sistema de dirección articulada completamente hidráulico	Sistema de dirección articulada completamente hidráulico	Sistema de dirección articulada completamente hidráulico	Sistema de dirección articulada completamente hidráulico
Peso operativo	1.820 kg	2.200 kg 2.400 kg con cab	2.400 kg / 2.450 kg 2.600 kg / 2.650 kg con cab	3.100 kg 3.300 kg con cab
Capacidad de elevación	1.700 kg	1.900 kg	1.900 kg	2.200 kg
Carga de vuelco, recot*1 Pallet Cazo	 1.046 - 1.222 kg 1.218 - 1.354 kg	 1.272 - 1.521 kg 1.530 - 1.600 kg	 1.710 - 1.912 kg 1.790 - 2.135 kg	 2.040 - 2.120 kg 2.335 - 2.412 kg
Carga de vuelco, articulado *1 Pallet Cazo	 850 kg 1.020 kg	 900 kg 1.180 kg	 1.240 kg 1.530 kg	 1.450 kg 1.620 kg
Carga útil Pallet, terreno llano *2 Pallet, terreno irregular *2 Cazo *3	 680 kg 510 kg 510 kg	 720 kg 540 kg 590 kg	 992 kg 744 kg 765 kg	 1.160 kg 870 kg 810 kg
Ejes	Original Schäffer , llantas de 4-tornillos	Original Schäffer, llantas de 5-tornillos	Original Schäffer llantas de, 6-tornillos; Opción: diferencial deslizamiento limitado	Original Schäffer llantas de, 6-tornillos; Opción: diferencial deslizamiento limitado
Velocidad	0 - 15 km/h	0 - 20 km/h	0 - 20 km/h 2 velocidades bajo carga Opción: 0 - 28 km/h (sólo 2445)	0 - 20 km/h Option: 0 - 28 km/h
Sistema eléctrico	Voltaje: 12 V	Voltaje: 12 V	Voltaje: 12 V	Voltaje: 12 V
Capacidades	Combustible: 23 l Aceite hidráulico: 30 l	Combustible: 40 l Aceite hidráulico: 30 l	Combustible: 40 l Aceite hidráulico: 30 l	Combustible: 55 l Aceite hidráulico: 50 l
Gravedad específica de material	1,6 t/m³	1,6 t/m³	1,6 t/m³	1,6 t/m³
Capacidad de la cuchara *4	0,32 m³	0,42 m³	0,50 m³	0,55 m³
Ancho de cazo recomendado	0,8 m	1,1 m	1,3 m	1,4 m
Nivel de sonido LpA	84 dB(A)	85 dB(A)	84 dB(A)	85 dB(A)
Nivel de potencia acústica garantizado LwA equivalente LwA	 101 db(A) 98 db(A)	 101 db(A) 101 db(A)	 101 db(A) 99/98 db(A)	 101 db(A) 100 db(A)
Mano/brazo vibración *5	< 2,5 m/s²	< 2,5 m/s²	< 2,5 m/s²	< 2,5 m/s²
Vibración total del cuerpo *5	< 0,5 m/s²	< 0,5 m/s²	< 0,5 m/s²	< 0,5 m/s²

*1 según ISO 8313 *2 según EN 474-3 *3 según ISO 14397-1 *4 según ISO 7546 *5 según ISO 8041

Dimensiones de los neumáticos y los equipos adicionales pueden cambiar el peso de elevación, la inclinación, yla capacidad de de la cuchara.

	2428 SLT	2436 SLT	2445 SLT	3450 SLT
Motor	3 Cyl. Kubota, 19 kW (26 CV)	4 Cyl. Kubota, 26 kW (36 CV)	4 Cyl. Kubota Turbo, 33 kW (45 CV)	4 Cyl. Kubota, 37 kW (50 CV)
Transmisión	Hidrostática automotriz	Hidrostática automotriz	Hidrostática automotriz	Hidrostática automotriz, HTF
Neumáticos	27x8.50-15 Option I 27x10.5-15 Option II 26x12.00-12	10.0/75 - 15.3 AS o MPT Option I 27x10.5-15 Option II 31x15.5-15	10.0/75 - 15.3 AS o MPT Option I 27x10.5-15 Option II 31x15.5-15	11.5/80 - 15.3 MPT Option I 15.0/55-17 AS Option II 425/55 R17
Frenos	Hidrostático Freno de tambor mecánico	Combinación Hidrostático y multidisco	Combinación Hidrostático y multidisco	Combinación Hidrostático y multidisco
Parking	Freno de tambor mecánico	Freno multidisco sumergido en aceite	Freno multidisco sumergido en aceite	Freno multidisco sumergido en aceite
Sistema hidráulico	Flujo: desde 33 l/min Presión de trabajo: 200 bar	Flujo: desde 51 l/min Presión de trabajo: 200 bar	Flujo: desde 51 l/min Presión de trabajo: 200 bar	Flujo: desde 60 l/min Presión de trabajo: 200 bar
Dirección	Sistema de dirección articulada completamente hidráulico	Sistema de dirección articulada completamente hidráulico	Sistema de dirección articulada completamente hidráulico	Sistema de dirección articulada completamente hidráulico
Peso operativo	1.860 kg 1.960 kg con cab	2.450 kg	2.480 kg	3.100 kg
Capacidad de elevación	1.700 kg	1.900 kg	1.900 kg	2.200 kg
Carga de vuelco, recot*1 Pallet Cazo	 1.185 - 1.311 kg 1.550 - 1.663 kg	 1.733 - 1954 kg 1.820 - 2.135 kg	 1.733 - 1954 kg 1.820 - 2.135 kg	 2.040 - 2.120 kg 2.335 - 2.412 kg
Carga de vuelco, articulado *1 Pallet Cazo	 880 kg 1.170 kg	 1.325 kg 1.550 kg	 1.325 kg 1.550 kg	 1.450 kg 1.620 kg
Carga útil Pallet, terreno llano *2 Pallet, terreno irregular *2 Cazo *3	 704 kg 528 kg 585 kg	 1.060 kg 795 kg 775 kg	 1.060 kg 795 kg 775 kg	 1.160 kg 870 kg 810 kg
Ejes	Original Schäffer, llantas de 4-tornillos	Original Schäffer llantas de, 6-tornillos; Opción: diferencial deslizamiento limitado	Original Schäffer llantas de, 6-tornillos; Opción: diferencial deslizamiento limitado	Original Schäffer llantas de, 6-tornillos; Opción: diferencial deslizamiento limitado
Velocidad	0 - 15 km/h	0 - 20 km/h	0 - 20 km/h	0 - 20 km/h Option: 0 - 28 km/h
Sistema eléctrico	Voltaje: 12 V	Voltaje: 12 V	Voltaje: 12 V	Voltaje: 12 V
Capacidades	Combustible: 23 l Aceite hidráulico: 30 l	Combustible: 40 l Aceite hidráulico: 30 l	Combustible: 40 l Aceite hidráulico: 30 l	Combustible: 55 l Aceite hidráulico: 50 l
Gravedad específica de material	1,6 t/m³	1,6 t/m³	1,6 t/m³	1,6 t/m³
Capacidad de la cuchara *4	0,37 m³	0,50 m³	0,50 m³	0,55 m³
Ancho de cazo recomendado	1,0 m	1,3 m	1,3 m	1,4 m
Nivel de sonido LpA	83 dB(A)	83 dB(A)	83 dB(A)	85 dB(A)
Nivel de potencia acústica garantizado LwA equivalente LwA	 101 db(A) 98 db(A)	 101 db(A) 99/98 db(A)	 101 db(A) 99/98 db(A)	 101 db(A) 100 db(A)
Mano/brazo vibración *5	< 2,5 m/s²	< 2,5 m/s²	< 2,5 m/s²	< 2,5 m/s²
Vibración total del cuerpo *5	< 0,5 m/s²	< 0,5 m/s²	< 0,5 m/s²	< 0,5 m/s²

*1 según ISO 8313 *2 según EN 474-3 *3 según ISO 14397-1 *4 según ISO 7546 *5 según ISO 8041

Dimensiones de los neumáticos y los equipos adicionales pueden cambiar el peso de elevación, la inclinación, yla capacidad de de la cuchara.

DATOS TÉCNICOS

	5650 Z	6680 Z	8600 Z
Motor	4 Zyl. Kubota, 37 kW (50 CV)	4 Zyl. Deutz Turbo, 55 kW (75 CV)	4 Zyl. Deutz Turbo mit Ladeluftkühlung, 75 kW (102 CV)
Transmisión	Hidrostática Automotriz HTF (Alta Fuerza de Tracción)	Hidrostática Automotriz HTF (Alta Fuerza de Tracción)	Hidrostática Automotriz HTF (Alta Fuerza de Tracción)
Neumáticos	15.0/55 – 17 AS Option I 425/55 R17 Option II 15.5/55 R 18	15.5/60–18 AT Option I 440/50–17 Option II 500/45–20	405/70–20 AS Option I 550/45–22.5
Frenos	Combinación Hidrostático y multidisco	Combinación Hidrostático y multidisco	Combinación Hidrostático y multidisco
Parking	Freno multidisco sumergido en aceite	Freno multidisco sumergido en aceite	Freno multidisco sumergido en aceite
Sistema hidráulico	Flujo: desde 64 l/min Presión de trabajo: 220 bar	Flujo: desde 64 l/min Presión de trabajo: 220 bar	Flujo: desde 105 l/min Presión de trabajo: 220 bar
Dirección	Sistema completamente hidráulico	Sistema completamente hidráulico	Sistema completamente hidráulico
Peso operativo	4.500 kg con cab	5.100 kg con cab	5.550 kg / 5.950 kg*6 con cab
Capacidad de elevación	2.800 kg	3.300 kg	4.200 kg
Carga de vuelco, recot*1 Pallet Cazo	 2.463 – 2.618 kg 2.901 – 3.098 kg	 3.325 – 3677 kg 3.751 – 3918 kg	 4.023 – 4.198 kg 4.560 – 4.623 kg
Carga de vuelco, articulado *1 Pallet Cazo	 1.960 kg 2.245 kg	 2.625 kg 3.020 kg	 3.200 kg 3.840 kg
Carga útil Pallet, terreno llano *2 Pallet, terreno irregular *2 Cazo *3	 1.568 kg 1.176 kg 1.122,5 kg	 2.100 kg 1.575 kg 1.510 kg	 2.560 kg 1.920 kg 1.920 kg
Ejes	Original Schäffer Llantas de 6 tornillos , diferencial deslizamiento limitado. Eje trasero oscilante.	DANA – Spycer–, llantas de 8 tornillos; ejes planetarios y freno automático, diferencial deslizamiento limitado. Eje trasero oscilante	ZF Heavy Duty–, llantas de 8 tornillos; ejes planetarios y freno automático, diferencial deslizamiento limitado. Eje trasero
Velocidad	0 – 20 km/h, 2 velocidades bajo carga	0 – 20 km/h, 2 velocidades cambio bajo carga es posible Opcion: 0 – 35 km/h	0 – 20 km/h, 2 velocidades cambio bajo carga es posible Opcion: 0 – 35 km/h
Sistema eléctrico	Voltaje: 12 V	Voltaje: 12 V	Voltaje: 12 V
Capacidades	Combustible: 85 l Aceite hidráulico: 64 l	Combustible: 95 l Aceite hidráulico: 85 l	Combustible: 95 l Aceite hidráulico: 105 l
Gravedad específica de material	1,6 t/m³	1,6 t/m³	1,6 t/m³
Capacidad de la cuchara *4	0,80 m³	1,00 m³	1,20 m³
Ancho de cazo recomendado	1,7 m	1,9 m	2,0 m
Nivel de sonido LpA	81 dB(A)	75,5 dB(A)	78 dB(A)
Nivel de potencia acústica garantizado LwA equivalente LwA	 101 db(A) 101 db(A)	 101 db(A) 101 db(A)	 102 db(A) 101 db(A)
Mano/brazo vibración *5	< 2,5 m/s²	< 2,5 m/s²	< 2,5 m/s²
Vibración total del cuerpo *5	< 0,5 m/s²	< 0,5 m/s²	< 0,5 m/s²

*1 según ISO 8313 *2 según EN 474-3 *3 según ISO 14397-1 *4 según ISO 7546 *5 según ISO 8041 *6 Option: Brazo largo

Dimensiones de los neumáticos y los equipos adicionales pueden cambiar el peso de elevación, la inclinación, yla capacidad de de la cuchara.

DIMENSIONES

		2428	2434	2436/2445	3450 S
A	Batalla [mm]	1.500	1.615	1.755	1.920
B	Longitud chasis [mm]	3.000	3.110	3.320	3.680
C	Longitud total con cuchara estándar [mm]	3.750	3.800	4.045	4.400
D	Profundidad excavación [mm]	110	105	105	90
E	Altura máxima de trabajo [mm]	2.960	3.230	3.230	3.250
F	Altura máxima al pivote [mm]	2.300	2.500	2.500	2.600
G	Altura máx.. con horquilla [mm]	2.150	2.150	2.360	2.500
H	Carga máxima sobre altura [mm]	1.450	1.700	1.700	1.800
I	Longitud máxima descarga [mm]	1.360	1.490	1.490	1.550
J	Alcance de descarga [mm]	470	260	260	510
K	Altura del asiento [mm]	1.055	1.190	1.160	1.150
L	Altura con techo protector [mm] Altura con cabina [mm]	2.090 -	2.220 2.150	2.215 2.110	2.270 2.230
N	Ancho total [mm]	940 – 1.240	1.020 – 1.290	1.020 – 1.390	1.220 – 1.670
O	Giro mínimo interior [mm]	760	960	1.000	1.100
P	Giro mínimo exterior [mm]	1.800	2.020	2.070	2.120
Q	Radio exterior con cuchara estándar [mm]	2.190	2.310	2.450	2.500

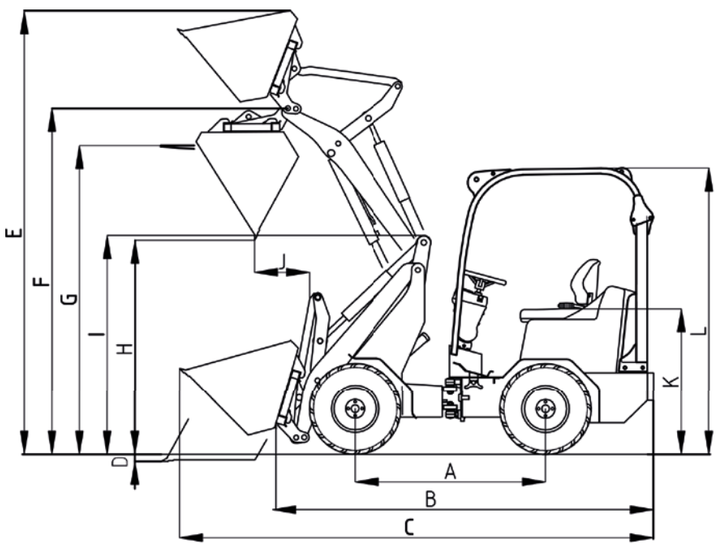

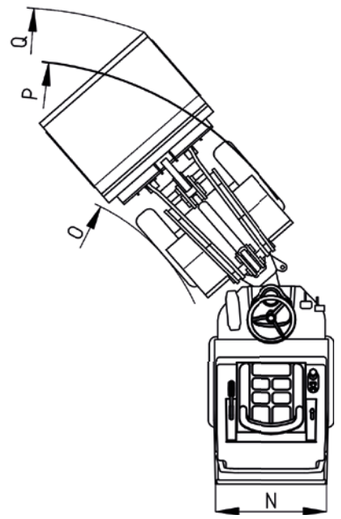

DIMENSIONES

		2428 SLT	2436 SLT	2445 SLT	3450 SLT
A	Batalla [mm]	1.700	1.815	1.815	1.920
B	Longitud chasis [mm]	3.200	3.400	3.400	3.680
C	Longitud total con cuchara estándar [mm]	3.950	4.110	4.200	4.400
D	Profundidad excavación [mm]	110	105	105	90
E	Altura máxima de trabajo [mm]	2.960	3.230	3.230	3.250
F	Altura máxima al pivote [mm]	2.300	2.500	2.500	2.600
G	Altura máx.. con horquilla [mm]	2.150	2.360	2.360	2.500
H	Carga máxima sobre altura [mm]	1.450	1.700	1.700	1.800
I	Longitud máxima descarga [mm]	1.360	1.480	1.480	1.550
J	Alcance de descarga [mm]	470	260	260	510
K	Altura del asiento [mm]	910	995	995	1.030
L	Altura con techo protector [mm] Altura con cabina [mm]	ab 1.890 -	ab 1.950 -	ab 1.950 -	ab 2.070 -
N	Ancho total [mm]	940 – 1.240	1.020 – 1.390	1.020 – 1.390	1.220 – 1.670
O	Giro mínimo interior [mm]	850	1.050	1.050	1.100
P	Giro mínimo exterior [mm]	1.900	2.170	2.170	2.120
Q	Radio exterior con cuchara estándar [mm]	2.510	2.550	2.550	2.500

		5650 Z	6680 Z	8600 Z
A	Batalla [mm]	1.975	2.195	2.300
B	Longitud chasis [mm]	4.420	4.725	4.850
C	Longitud total con cuchara estándar [mm]	5.120	5.450	5.560
D	Profundidad excavación [mm]	120	120	160
E	Altura máxima de trabajo [mm]	4.070	4.120	4.035 / 4.435*
F	Altura máxima al pivote [mm]	3.400	3.400	3.400 / 3.800*
G	Altura máx.. con horquilla [mm]	3.175	3.225	3.175 / 3.575*
H	Carga máxima sobre altura [mm]	2.700	2.700	2.700 / 3.100*
I	Longitud máxima descarga [mm]	1.640	1.690	1.625 / 1.825*
J	Alcance de descarga [mm]	925	925	465
K	Altura del asiento [mm]	1.310	1.420	1.510
L	Altura con techo protector [mm] Altura con cabina [mm]	- 2.440	- 2.430 / 2.530**	- 2.500 / 2.600**
N	Ancho total [mm]	1.500 – 1.710	1.590 – 1.900	1.850 – 2.080
O	Giro mínimo interior [mm]	1.580	1.750	1.890
P	Giro mínimo exterior [mm]	3.190	3.320	3.450
Q	Radio exterior con cuchara estándar [mm]	3.750	3.850	3.900

* Opción: Brazo Largo ** Opción: Cabina Alta

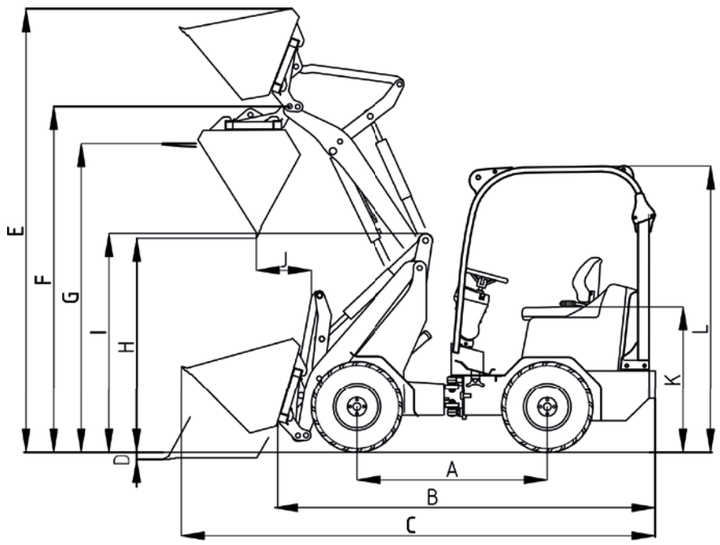

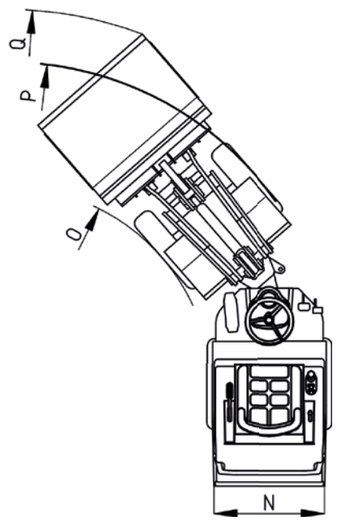

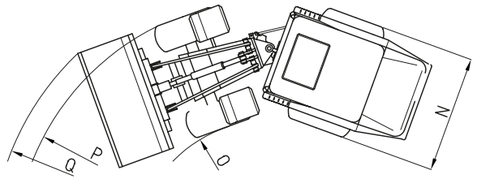

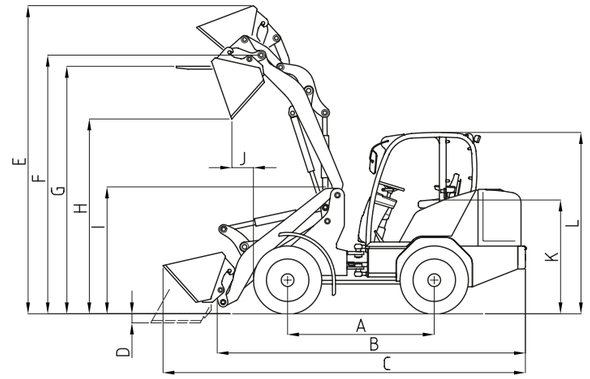

Todas las especificaciones técnicas de estos folletos se refieren a modelos de serie y describen sus funciones estándar. Las cargas y movimientos en paralelo no se garantizan cuando se utiliza un cabezal no original. Los componentes de los equipos y sus funciones, así como los accesorios dependen del modelo individual y las opciones de productos y también en las necesidades específicas de cada país y de los clientes. Las imágenes pueden contener productos o componentes de equipos que no se mencionan o no se pueden obtener como un estándar. Las descripciones, medidas, imágenes, especificaciones de peso y los datos técnicos corresponden al estado de la técnica en el momento de la impresión y no son vinculantes.
Nos reservamos el derecho a cambios en el diseño, el equipamiento, la imagen y la tecnología sin previo aviso, debido al continuo desarrollo de los productos. En caso de dudas sobre el rendimiento o el modo de funcionamiento de nuestros productos debido a circunstancias especiales, se recomienda la realización de muestras de trabajo en condiciones controladas. No podemos excluir desviaciones de imágenes o mediciones, los errores de cálculo, errores de impresión o incompleto en los catálogos a pesar de toda la debida atención. Nosotros por lo tanto no aceptamos ninguna responsabilidad por la exactitud e integridad de los datos contenidos en éste catálogo. Hacemos garantizar el buen funcionamiento de nuestros productos en el marco de nuestros Términos y Condiciones Generales. Todas las demás garantías que van más allá de estos principios no están previstos. Se excluye cualquier responsabilidad más allá de los establecidos en los Términos y condiciones generales.

made by SCHÄFFER

Nuestra manera de llevar a cabo el desarrollo, la fabricación y el mantenimiento de las cargadoras Schäffer es única. La diferencia está en nuestros 50 años de experiencia. Nuestra principal preocupación es el operario. Queremos que haya más seguridad y más comodidad, y que el trabajo sea más rentable.

Para este fin, en nuestra fábrica de Erwitte,Alemania, estamos equipados con las más modernas tecnologías de desarrollo y producción. Por último, nuestros socios son los que trabajan, junto con nuestros clientes, para desarrollar nuevas soluciones. Los muchos años de dedicación a la empresa, combinados con un incansable espíritu de innovación constituyen la base de nuestro excepcional éxito a nivel mundial.

El nombre de cargadoras Schäffer representa más que una referencia de calidad. También representa una seguridad y un servicio óptimos, lo cual garantizamos no sólo en Alemania, sino también en el resto del mundo.

La compra de una cargadora Schäffer es el principio de una relación duradera. Solamente piezas de recambio originales harán que su máquina siga siendo una verdadera Schäffer al 100%. Sólo así le garantizará la fiabilidad que usted espera. Le ofrecemos a usted y a nuestros socios un servicio de entrega de 24 horas – 7 días a la semana, 365 días al año.

IMPORTADO POR FONDRIGO MAQUINARIA
www.fondrigomaquinaria.com
info@fondrigomaquinaria.com

SU CONCESIONARIO:

Schäffer

Schäffer Maschinenfabrik GmbH
Postfach 10 67 | D-59591 Erwitte
fon +49 (0)2943 9709-0
fax +49 (0)2943 9709-50
info@schaeffer.de

WWW.SCHAEFFER-LADER.COM

X.X / 09.16 / MP. Se reserva el derecho a cambios técnicos. Las dimensiones son aproximadas. En algunos casos, las ilustraciones muestran modelos con diseños personalizados.