FZ/FS PROFILINE.

STOLL

Especialistas en palas.

CARGADOR FRONTAL INNOVADOR PARA

Los cargadores frontales profesionales de STOLL hacen más llevadero el duro trabajo cotidiano.

„Aprecio la calidad, por lo cual me he decidido por un cargador frontal de STOLL. El montaje a mi tractor no fue ningún problema, dado que STOLL ofrece piezas de montaje a medida. Además, el manejo es fácil y cómodo.“

TODAS LAS CLASES DE CV.

1. *El ancho apoyo en casquillo de las piezas móviles resiste a los trabajos más duros. El fácil acceso desde fuera a los puntos de lubricación facilita el mantenimiento.*
2. *Los conductos hidráulicos están tendidos de modo protegido debajo de los brazos de carga y aseguran la vista libre hacia la herramienta y el material de carga.*
3. *Los montantes de acero de alta resistencia de grano fino tienen un diseño más delgado, ahorrando peso y además permitiendo una mayor visibilidad.*
4. *Cinemática Z – para la máxima visibilidad desde la cabina del tractor hacia la herramienta.*
5. *El tubo transversal plano, ovalado y situado bien delante, contribuye a la mejor visibilidad.*
6. *Los pies de seguridad para aparcar se pueden ajustar individualmente. Se manejan sin herramientas y al plegarlos quedan bien apretados contra los montantes.*
7. *Las palancas de inversión de acero forjado aseguran una excelente estabilidad y rigidez torsional.*
8. *El bloqueo de la herramienta se efectúa automáticamente y, como opción, incluso de modo electro-hidráulico.*

Cargadores frontales por profesionales para profesionales

Desarrollados por profesionales para profesionales: guía paralela mecánica con cinemática Z, función de empuje adicional de recogida, función de vaciado rápido y el ahorro de tiempo con la función de automático de nivel (Return-to-Level RTL, retorno al nivel) sólo son algunas de las principales propiedades de los cargadores ProfiLine de STOLL. A esto se añade la excelente visibilidad gracias a las varillas de control instaladas en el brazo de carga y al tubo transversal plano. Los conductos hidráulicos tendidos de manera protegida debajo del brazo de carga contribuyen a una estética lisa. Cada centímetro de estos cargadores ha sido bien pensado, e irradia la más alta calidad.

Los cargadores frontales FZ/FS de STOLL para tractores de 50 hasta más de 300 CV aúnan todas las propiedades, tales como fuerza de elevación, estabilidad extraordinaria, gran capacidad de carga y un diseño de vanguardia, resultando en un concepto de cargador frontal moderno e innovador. Sus funcionalidades adaptadas a la práctica y sus numerosas soluciones técnicas inteligentes convencen en el uso diario, mediante el gran rendimiento de carga y el manejo cómodo.

LEVANTAR CON FUERZA.

La cinemática Z asegura grandes fuerzas de elevación y de arranque para todo el proceso de carga.

Ni la varilla de control ni los conductos hidráulicos estorban la visibilidad del conductor.

La cinemática es más que importante.

Para levantar y cargar con fuerza se necesita la cinemática apropiada. Para ello no sólo es importante una construcción fuerte, sino también tener excelentes condiciones de visibilidad. Éstas son precisamente las propiedades que se pueden esperar de un cargador frontal STOLL. Además, STOLL es el primer fabricante que ha colocado la varilla de control dentro del montante del brazo. Esta solución genial no sólo mejora el campo visual para el trabajo de carga, sino que también permitió simplificar toda la construcción del cargador frontal.

Al desaparecer las varillas de control superpuestas, el conductor tiene una excelente visibilidad sobre el material a cargar y el camino a transitar, hacia delante y hacia el lado, para trabajos de carga más rápidos y seguros. Adicionalmente, la cinemática Z permite enormes fuerzas de elevación. Con hasta 3.000 daN (FZ 100, punto de rotación de herramienta arriba) los cargadores frontales de STOLL alcanzan valores de los cuales nos enorgullecemos.

Excepcionales rendimientos de carga mediante la adaptación óptima al tractor

La cinemática Z con las varillas de control situadas en el interior tiene un efecto positivo para el posicionamiento ideal del cargador frontal en el tractor. Porque la ausencia de la varilla de control situada encima hace que el cargador frontal se pueda situar más cerca de la cabina – o sea más próximo del punto de gravedad central del tractor. También se puede seguir abriendo el parabrisas en la mayoría de los casos, y se reduce la carga sobre el eje delantero. El tractor sufre menos, su vida útil se alarga.

STOLL tiene la mayor experiencia con el acero de grano fino para el cargador frontal

Todos los cargadores de la serie FZ están fabricados con acero de grano fino de la primera categoría de calidad. Hay buenos motivos para esto: El acero de grano fino proporciona al brazo del cargador frontal su excepcional estabilidad y fortaleza, como se espera de un cargador de esta calidad. La construcción de los brazos de carga entrelazados asegura la máxima estabilidad y rigidez a la torsión, con un componente en forma de cuello en el solape reforzando adicionalmente esta zona. La sección de los montantes, con un ancho de 116 mm, proporciona una estabilidad adicional.

Cada barra del cargador frontal se dobla en una sola pieza. En el hueco se encuentra la varilla de control y debajo están los conductos hidráulicos.

Las fuerzas de elevación y de arranque están aseguradas por la fuerte cinemática Z.

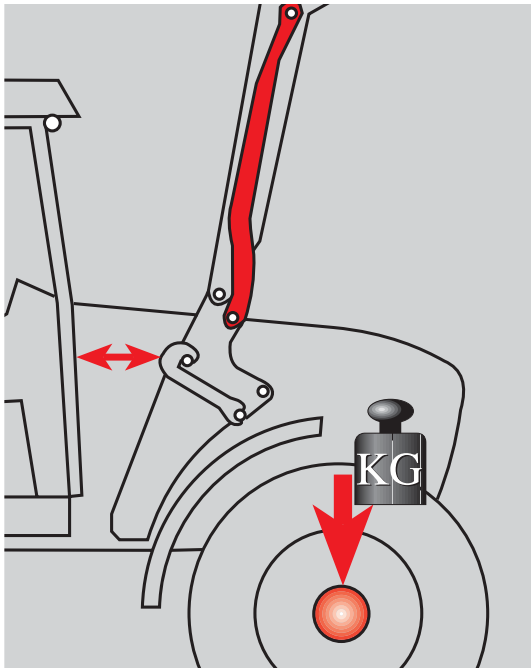

Las piezas especialmente adaptadas sitúan al cargador frontal de tal manera que el eje delantero del tractor no reciba una carga adicional. Al mismo tiempo, en muchos casos se puede seguir abriendo completamente el parabrisas.

LO QUE NO SE VE NO MOLESTA.

El tendido invisible de los conductos hidráulicos ofrece una visión despejada.

„La diferencia se nota en seguida: Lados interiores lisos de las barras, sin conductos molestos. Los ojos no se esfuerzan y me puedo concentrar plenamente en el trabajo. Resulta especialmente práctico que siempre haya un acceso rápido a los conductos y las uniones roscadas para el eventual mantenimiento – ¡Una solución excelente!“

Conductos hidráulicos cubiertos

Las capotas de los motores de tractores se van haciendo más anchas, con lo cual la escasa distancia hasta el brazo de carga es cada vez más crítica. STOLL ofrece una solución especial también para este problema. Así, el tendido de los conductos metálicos en un espacio protegido debajo del brazo de carga es de una sencillez genial, lógico y práctico, por diferentes motivos.

Una gran ventaja para la facilidad de mantenimiento

Una chapa de quita y pon protege los conductos de daños y los oculta por motivos estéticos. Bastan unas pocas manipulaciones para retirar la chapa de protección y acceder a los conductos hidráulicos.

Aparcamiento seguro

STOLL ha pensado en todo: al aparcar el cargador, las mangueras hidráulicas, el HYDRO-FIX y el enchufe eléctrico se pueden colocar con seguridad en un soporte previsto al efecto. La serie FZ ofrece soluciones prácticas para todos los detalles.

1 *Tendidos limpia y ordenadamente debajo de los brazos: Sin embargo, siempre se puede acceder rápidamente a los conductos hidráulicos del cargador FZ.*

2 *Muy adelante y de forma ovalada: El fuerte tubo transversal no obstaculiza la visibilidad del conductor.*

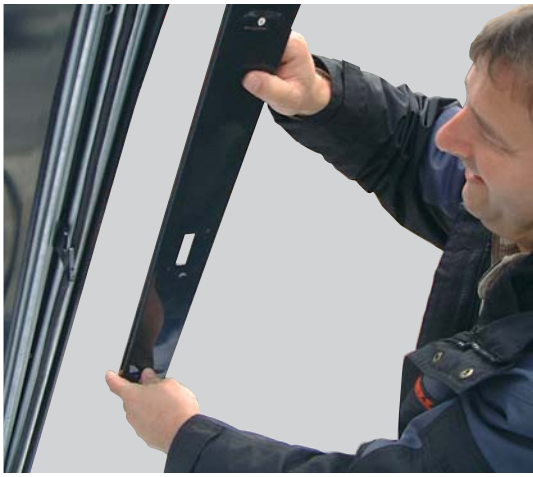

Para el control y el mantenimiento de los conductos, la chapa de protección en el lado inferior de los brazos se puede quitar rápidamente.

CADA RODAMIENTO TIENE SU CASQUILLO

Los cargadores frontales STOLL apuestan por la calidad en todos los detalles.

O.

Los cargadores frontales para profesionales tienen casquillos

Antes de decidirse por un nuevo cargador frontal profesional, hay que echar un vistazo crítico a los rodamientos de los diferentes componentes. Porque esto distingue a los cargadores frontales diseñados para las duras condiciones de trabajo en las explotaciones profesionales.

Por eso desde siempre STOLL presta la máxima atención a los rodamientos de los cargadores frontales ProfiLine. Así, STOLL utiliza sin excepciones el mejor material compuesto DX para todos los casquillos de rodamientos. Los diámetros de perno de los cargadores frontales ProfiLine, dependiendo del tamaño de cargador, son de 30-40 mm – ¡En el punto de rotación del brazo incluso unos insuperables 40-50 mm! Esto asegura un trabajo seguro en todas las aplicaciones. Por supuesto que para la lubricación se accede fácilmente desde fuera a todos los rodamientos.

Por motivos de costes, muchos fabricantes suelen fabricar los puntos de apoyo, sujetos a cargas extremas, con los mismos grosores de chapa utilizados para los brazos. STOLL tiene exigencias muy superiores para la duración de un rodamiento. Por eso en todos los cargadores FZ todos los rodamientos están reforzados por ambos lados con casquillos soldados de rodamientos de 22 mm – otra demostración de la elevada norma de calidad de los cargadores frontales de STOLL.

Estas soluciones técnicas de alta calidad redundan en la larga vida útil de cada cargador frontal ProfiLine – especialmente con muchos años de trabajo duro del cargador.

Buen acceso desde fuera a los todos los puntos de lubricación.

Fuertes casquillos de rodamientos de material compuesto DX.

Cada rodamiento se lubrica individualmente.

QUIÉN LO INVENTÓ?

El sistema original de montaje y enganche de STOLL convence desde hace más de 25 años.

„Cuando sólo se tiene un tractor para todos los trabajos, no siempre es necesario llevar el cargador frontal. El sistema de enganche es práctico y, sobre todo, rápido. Para el montaje necesita apenas un poco más de un minuto. Ya tuve un cargador STOLL hace 15 años con este sistema de enganche. Me ha convencido que el cargador sigua asentado con total firmeza aún después de tanto tiempo, gracias a la unión ajustable de cuña de sujeción.“

Más rápido casi imposible

Poner y quitar rápidamente el cargador frontal es desde siempre uno de los puntos fuertes de STOLL. Ya en la versión estándar, la conexión hidráulica del tractor con el cargador se efectúa mediante cuatro acoplamientos planos de enchufe. La codificación en color de las diferentes conexiones impide confusiones. La disposición en fila uno detrás de otro mejora la visibilidad hacia delante.

Un enchufe – todos los conductos

Aún más comodidad es la ofrecida por la conexión hidráulica HYDRO-FIX. Con un único movimiento se establece o se suelta simultáneamente la unión de cuatro conexiones. También para el acoplamiento de herramientas al tercer o cuarto circuito de control se puede suministrar un HYDRO-FIX: la fijación de herramienta STOLL. Así se reducen los tiempos de preparación. Al acoplar o desacoplar no se produce ninguna fuga apreciable – gracias a lo cual la fijación de herramienta también es una solución respetuosa con el medio ambiente. Cuando las herramientas antepuestas se deban cambiar con frecuencia, este sistema de acoplamiento ahorra tiempo y aumenta la comodidad de uso.

Alojamiento del cargador

El sistema original de acoplamiento STOLL también se utiliza con los cargadores frontales ProfiLine. El alojamiento del cargador es compatible también con los modelos más antiguos con alojamiento de gancho.

Pies de seguridad

El cargador queda estable sobre los fuertes pies de apoyo autobloqueantes. El bloqueo y desbloqueo ha sido solucionado inteligentemente y se controla fácilmente sin esfuerzo. Los pies plegados durante la operación cubren los conductos hidráulicos tendidos en el brazo.

Indicador visual de posición de herramienta

Todo lo que facilita y mejora la operación de carga se ha hecho realidad con los nuevos cargadores frontales ProfiLine. También el indicador visual de la herramienta fue rediseñado completamente. Ahora es aún más fácil de ajustar y se ve mejor.

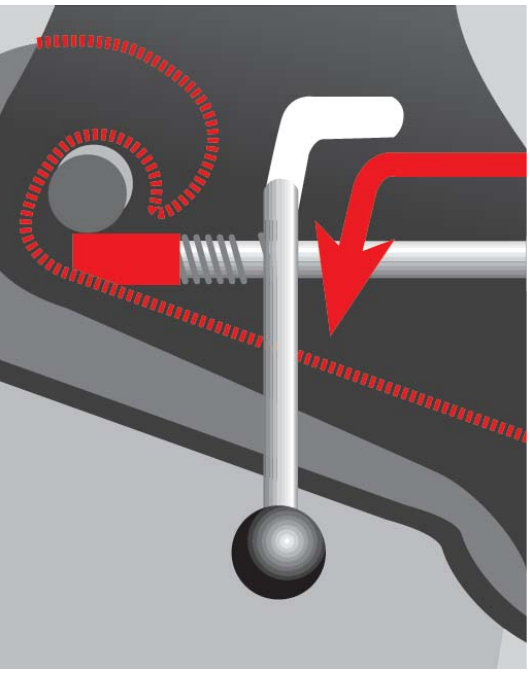

Simplemente acoplar y bloquear el cargador frontal de manera segura con un gesto.

El fuerte hueso de alojamiento forjado en estampa del sistema de acoplamiento de cargador STOLL. Resistente y sin desgaste.

El cargador se coloca y bloquea rápidamente. Esto sólo requiere poco más de un minuto – y el tractor queda convertido en una „máquina agrícola de carga“.

CIRCULAR CON SEGURIDAD Y CONFORT.

El STOLL COMFORT-DRIVE elimina oscilaciones molestas y movimientos de cabeceo.

La importancia de la hidráulica

En los nuevos cargadores frontales ProfiLine casi todo fue rediseñado completamente o mejorado en los detalles. Esto también es válido para la hidráulica central del cargador frontal.

El resultado convence

El bloque de la hidráulica central y el bloque de ampliación fueron situados de modo compacto detrás del tubo transversal. Aquí nada estorba la vista sobre la herramienta y el material de carga. Toda la unidad hidráulica está protegida de la suciedad y los daños por una fuerte cubierta. Una válvula limitadora de presión de doble acción, que reacciona con 210 bar, protege los cilindros de herramienta contra la sobrecarga con trabajos pesados de carga.

Sin cabeceos, sin oscilaciones

El sistema de amortiguación COMFORT-DRIVE (hay la opción de activación eléctrica) elimina casi totalmente el molesto cabeceo del tractor durante marchas de transporte con el cargador frontal montado. El cargador es amortiguado por un acumulador de pistón prácticamente indestructible, instalado en el tubo transversal. STOLL abandona así el sistema de la burbuja de nitrógeno. Con un gran volumen y una escasa presión previa, este sistema ya amortigua con cargas ligeras. Además, los distribuidores especializados también pueden instalar posteriormente un acumulador de pistón para presiones más elevadas. Para el montaje de herramientas accionadas hidráulicamente ya viene instalado un tercer circuito de control en el bloque central de la hidráulica.

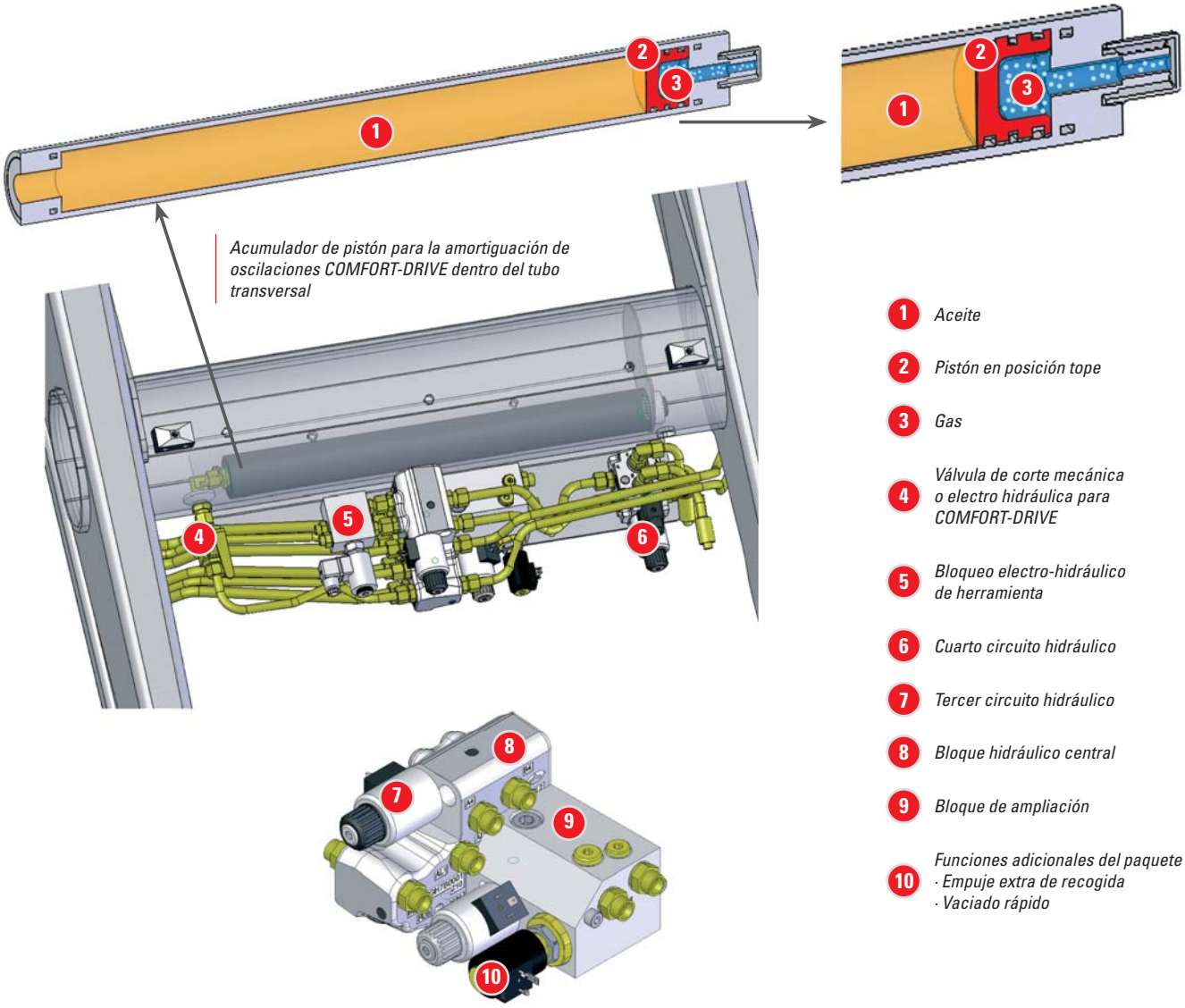

CARGAR MÁS RÁPIDA Y CÓMODAMENTE

El automático de nivel (RTL) y la función de empuje adicional al recoger con la pala aumentan la capacidad de carga

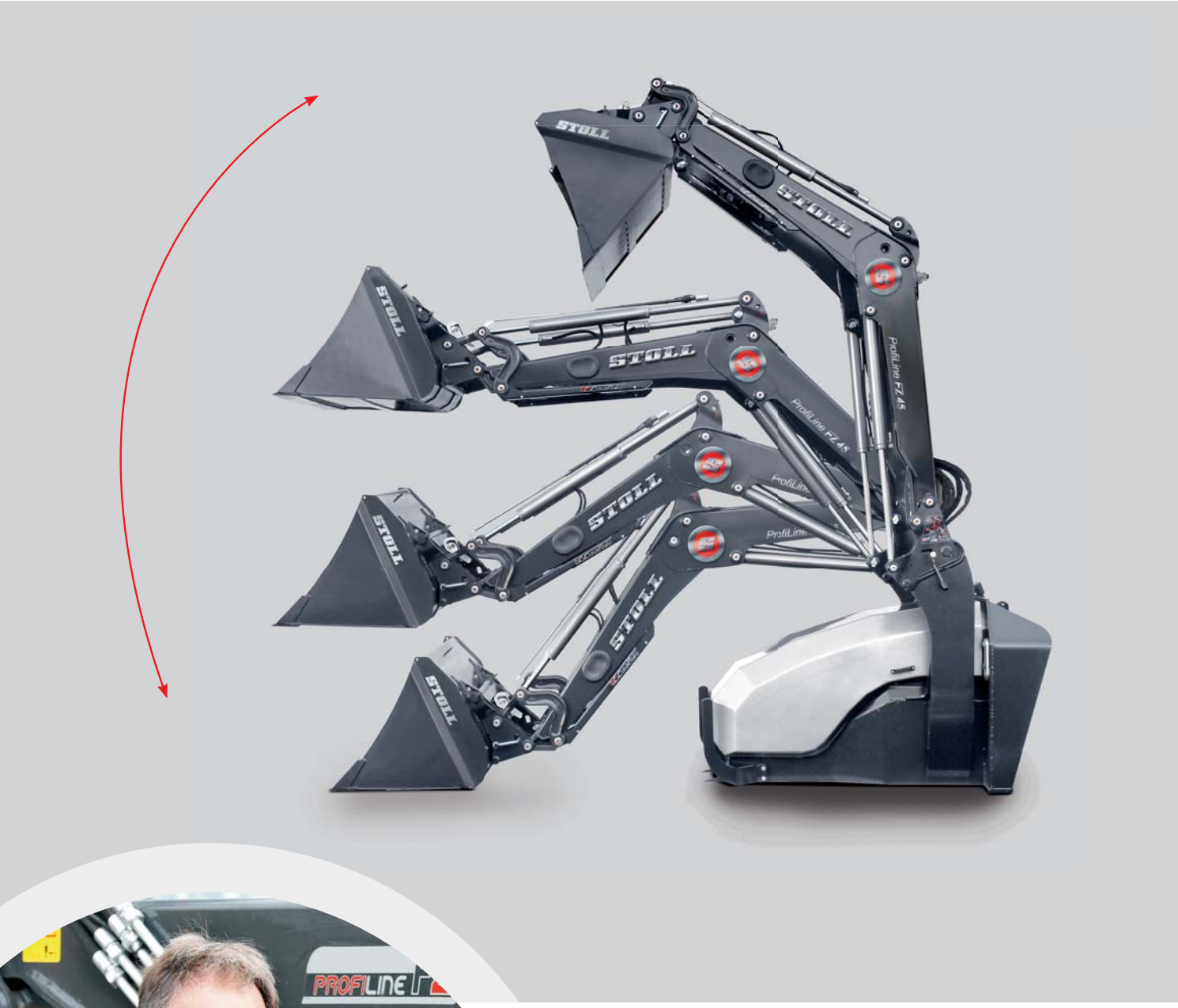

„El cargador frontal STOLL ofrece las mejores posibilidades para mis trabajos. Da igual que lleve balas de paja al granero o cargue cereal. En particular el automático de nivel RTL me ha convencido. El proceso de carga no puede ser más sencillo.“

Mayor capacidad de carga

Cuanto más sencillo sea el manejo de un cargador frontal, tanto más grande es la capacidad de carga y tanto más se puede cargar por hora. Precisamente para las explotaciones profesionales y los contratistas, donde diferentes conductores deben utilizar el tractor y el cargador frontal, la funciones de empuje de recogida adicional, el vaciado rápido de la herramienta y el automático de nivel (función RTL) aseguran resultados excelentes.

A nivel de suelo con sólo pulsar un botón

Después del vaciado, pulsando un botón al bajar el cargador frontal la pala se ajusta automáticamente al nivel del suelo. Esto aligera las horas de trabajo de carga para el conductor. Precisamente con los trabajos de carga repetitivos, el automático de nivel puede incrementar considerablemente el rendimiento de carga. El conductor puede concentrarse en los procesos esenciales del trabajo, como el acercamiento preciso a bordes, vehículos de transferencia y silos. Los componentes del automático de nivel están instalados en el cargador frontal. De esta manera, la función Return-to-Level de STOLL se puede utilizar independientemente del sistema de control de una palanca.

La pala siempre llena

Hasta ahora al efectuar trabajos de carga con la pala de un cargador con guía paralela mecánica, ésta no se podía desconectar. Inevitablemente esto causaba pérdidas por el escurrido y el llenado insuficiente de la pala. Con los cargadores frontales ProfiLine se puede realizar, gracias al aprovechamiento de la carrera restante de 63 mm en el cilindro elevador de la herramienta, una función de recogida adicional.

La pala se puede inclinar otros 24 grados, de modo que se alcanza un ángulo de recogida de hasta 69º. Así el material a cargar es cogido por la pala al levantarla. Los efectos positivos: El material no se escurre, la pala siempre está llena y el rendimiento de carga aumenta. Ventajas que se detectan inmediatamente al trabajar y a las que ya no se querrá renunciar. Con los cargadores 10 hasta 100 PLUS esta función se puede activar rápida y cómodamente pulsando un botón en la palanca de manejo.

Llenando la pala.

Gracias a la función de recogida adicional prácticamente no hay pérdidas por material escurrido.

Ahorro de tiempo con el vaciado rápido.

AMPLIA SELECCIÓN DE HERRAMIENTAS Y CUADRO DE MONTAJE RÁPIDO.

Cambio de herramienta en menos de 30 segundos.

DE AMPLIACIÓN DE CALIDAD

Trabajo productivo

Para el trabajo óptimo, el cargador frontal y las herramientas están adaptados para constituir una unidad perfecta. STOLL ha desarrollado la gama de herramientas adecuadas para el uso profesional. Aquí el usuario encontrará las herramientas de calidad para todos los trabajos pesados y semi-pesados. El programa abarca todas las herramientas habituales: Palas, herramientas para retirada de los silos, manejo de pacas, carga de palets y herramientas forestales. Todas las herramientas están equipadas con el alojamiento EURO para el montaje y desmontaje rápidos.

Cambio rápido y seguro de las herramientas

El cuadro de cambio rápido EURO para las herramientas STOLL es una probada construcción de STOLL y realiza una unión firme y segura del brazo de carga con la herramienta montada. El bloqueo automático fija automáticamente la herramienta al alojarla. Con un movimiento simple se sueltan ambos pernos de bloqueo para depositar la herramienta.

Opcionalmente se dispone de un bloqueo con confort de manejo electro-hidráulico, que evita tener que apearse. De esta manera el cambio de herramienta se efectúa fácil y cómodamente en 30 segundos. Esto permite el trabajo productivo.

El cuadro de cambio rápido en conformidad con ISO/FDIS 23206 es compatible con todas las herramientas EURO equipadas con un eje de 40 y pernos de 20.

El manejo del cuadro de cambio rápido desde fuera es seguro y sencillo: para llegar al desbloqueo, el conductor no necesita inclinarse hacia fuera al cargador o pasar su brazo por el mismo. Una importante contribución a la prevención de accidentes y la seguridad en el trabajo.

El manejo del desbloqueo de las herramientas se efectúa con seguridad desde el lado.

Simplemente acercarse a la herramienta con el cuadro de cambio rápido...

...el bloqueo se efectúa automáticamente al bascular la herramienta.

STOLL SIEMPRE TIENE EL CUADRO DE MO

STOLL ofrece cuadros de montaje rápido para todos los sistemas habituales.

„Tenemos diferentes tractores en la granja, pero con todos solamente utilizamos cargadores frontales de una misma marca: desde hace 25 años apostamos por STOLL. Su amplia gama de herramientas me ha convencido totalmente. En STOLL encuentro todo lo necesario para mis trabajos, desde la pala normal hasta la sofisticada herramienta hidráulica.“

ONTAJE ADECUADO.

Unión segura

El cuadro de cambio rápido establece una unión segura y rápida de la herramienta y el cargador frontal. El alojamiento EURO es el sistema más difundido. Adicionalmente, en diferentes regiones hay una variedad de otros cuadros de cambio rápido y diversos alojamientos de gancho asociados en las herramientas. Para estos casos STOLL ofrece, además del alojamiento EURO, otros cuadros de cambio rápido. Con ellos se pueden seguir utilizando las herramientas de trabajo disponibles.

EURO

EURO + Alö

EURO - Fr

EURO + SMS

El bloqueo hidráulico de herramienta HYDRO-LOCK es suministrable como opción.

También para las herramientas accionadas hidráulicamente se puede suministrar un HYDRO-FIX en el cuadro de cambio rápido.

MANEJO SEGÚN SUS DESEOS.

Palancas de manejo para todas las aplicaciones y todos los tractores.

Moderno Joystick con funciones adicionales

El nuevo Joystick ProControl-II permite controlar las funciones de operación o funciones secundarias adicionales opcionales de los cargadores frontales ProfiLine mediante un teclado laminar integrado en la palanca de manejo. El conductor controla las funciones adicionales como COMFORT-DRIVE, bloqueo de herramienta, interruptor de marcha/paro para circular en carretera, conmutador del tercer circuito de control a vaciado rápido cómodamente pulsando una tecla.

La nueva unidad de teclado laminar no sólo requiere menos espacio de instalación, sino que también reduce el trabajo de montaje, ya que todas las teclas con sus conexiones vienen pre-instaladas. El sistema de bus integrado asegura la comunicación de los botones entre el Joystick y el ordenador de trabajo. El conductor tiene así un control seguro del cargador frontal en trabajos de carga con el Joystick Pro-Control II.

Todo en una caja

¿Dónde poner las conexiones? Esta pregunta se la hace todo mecánico al montar un cargador frontal. Los ingenieros de STOLL pensaron en el comercio especializado y, con la nueva caja de conexiones, hacen una contribución notable a la reducción del tiempo de montaje de un cargador frontal.

Todas las conexiones requeridas para el montaje y el manejo del cargador frontal ahora están juntas de manera clara en una caja. La caja, de ubicación libre en cada cabina de tractor, contiene todos los interruptores necesarios para la conexión del cargador frontal. Esto elimina la tediosa búsqueda de posibilidades de montaje, y el trabajo de cableado y de conexión de las funciones se reduce a un mínimo.

La ergonómica palanca de manejo del aparato de control de mono-palanca de tracción Bowden se monta convenientemente para el conductor en la cabina del tractor.

Trac Control Joystick para el manejo del cargador frontal con los aparatos de control de mono-palanca proporcional propios del tractor. La instalación se efectúa en las posiciones previstas al efecto por el fabricante del tractor.

Con el Joystick Pro Control se realiza eléctricamente el manejo de las funciones del cargador, lo cual proporciona la especial marcha fácil y comodidad.

DATOS TÉCNICOS.

Cargador frontal FZ

Cargador frontal FS

Tabla de equipamientos FZ/FS ProfiLine				
	Cargador FZ	**Función Plus Cargador FZ**	**Automático de nivel Cargador FZ**	**Cargador FS**
Equipamientos de serie				
Brazo de cargador frontal de acero de grano fino	•	•	•	•
Cinemática Z, varilla de control por dentro	•	•	•	–
Tubos hidráulicos cubiertos, con acceso de mantenimiento	•	•	•	•
Cilindros hidráulicos de doble acción	•	•	•	•
Cilindro de herramienta, marcha sincrónica	•	•	•	–
Indicador visual	•	•	•	•
Casquillos de rodamiento DX para todos los puntos de rotación del cargador	•	•	•	•
Bloqueo mecánico automático de la herramienta	•	•	•	•
Equipamientos opcionales				
Bloqueo de herramienta electro-hidráulico	•	•	•	•
HYDRO-FIX: Conexión hidráulica rápida	•	•	•	•
3er y 4º circuito hidráulico de control	•	•	•	•
Aparato de controla de 1 palanca, tracción Bowden	•	•	•	•
Aparato proporcional eléctrico de control 1 palanca	•	•	•	•
Control proporcional ECO-Pro	•	•	•	•
COMFORT-DRIVE (también con activación eléctrica)	•	•	•	•
Función de recogida adicional, activación eléctrica	–	•	–	–
Vaciado rápido de herramienta	–	•	•	–
Levantar el brazo y vaciar la herramienta simultáneamente	–	•	•	–
Válvula de marcha rápida	–	–	–	•
Return-to-level (automático de nivel)	–	–	•	–

Las imágenes y los datos son aproximados y no vinculantes - sujeto a modificaciones constructivas.

FS / FZ ProfiLine	Tamaño			8		10		20 • 20.1		30 • 30.1		40 • 40.1	45 • 45.1	50 • 50.1	60 • 60.1	80.1	100
	Tipo			FZ	FS	FZ	FS	FZ	FS	FZ	FS	FS	FZ	FZ	FZ	FZ	FZ
Apto para tractores con potencia kW / CV		kW CV		35-65 50-90		50-75 70-100		50-80 70-110		65-90 90-120		65-105 90-140		90-130 120-180	110-170 150-230	130-220 180-300	> 200
Rendimiento de bomba		L/ min.		50						60				70			80
Tiempo de carrera, abajo hacia arriba		Seg		4,4		4,8		5,9		4,9		5,7		5,5	6,2	7	8
Tiempo de carga, herramienta		Seg		0,6	0,5	1,3	0,6	1,3	0,8	1,1	0,7	0,7	1,2	1,3	1,3	1,4	1,0
Tiempo de descarga, herramienta		Seg		1,7	1,6	2,2	2,2	2,2	2,6	1,9	2,5	2,5	2,1	2,1	2,1	2,3	2,0
Vaciado rápido		Seg		-	0,8	-	0,8	-	0,8	-	0,8	0,8	-	-	-	-	-
Peso, brazo de carga sin herramienta		kg		406	356	465	420	475	425	540	470	480	580	680	790	850	1.250
Fuerza elevación en punto de rotación de herramienta	abajo arriba	Q1 Q2	daN daN	1.960 1.510		2.020 1.510		2.490 1.860		2.260 1.730		2.590 1.990	2.616 2.010	2.750 2.240	2.880 2.470	3.020 2.590	3.500 3.000
Carga útil en el punto de gravedad de la pala 300 mm	abajo arriba	N1 N2	daN daN	1.960 1.510	1.650 1.250	2.020 1.510	1.720 1.260	2.490 1.860	2.130 1.560	2.260 1.730	1.950 1.470	2.240 1.690	2.590 1.990	2.750 2.240	2.880 2.470	3.020 2.590	3.500 3.000
Carga útil de horquilla para palets 900 mm delante	abajo arriba	M1 M2	daN daN	1.960 1.510	1.250 930	2.020 1.510	1.330 960	2.490 1.860	1.640 1.180	2.260 1.730	1.540 1.130	1.770 1.300	2.590 1.990	2.750 2.240	2.880 2.470	3.020 2.590	3.500 3.000
Fuerza de arranque 900 mm delante del punto de rotación de herramienta		R	daN	1.850	1.650	2.550	1.680	2.550	2.130	2.550	2.340	2.340	2.828	3.330	3.310	3.580	4.600
Altura máxima de elevación en el punto de rotación de herramienta		H	mm	3.450		3.740				4.070				4.260	4.460	4.760	5.020
Altura de carga colmada (H-210)		L	mm	3.240		3.530				3.860				4.050	4.250	4.550	4.810
Altura de descarga		A	mm	2.380		2.690				3.010				3.210	3.410	3.700	3.970
Ancho de descarga		W	mm	670		700				785				785	800	840	880
Profundidad de exploración		S	mm	210		210				210				210			210
Punto de pivote del brazo		B	mm	1.660		1.780				1.930				1.930	2.030	2.170	2.430
Ángulo de carga	abajo	X	° Grad	40		46				46				46			42
	recogida adicional	X1	° grados	51	-	65	-	65	-	68	-	-	68	68	69	69	69
Ángulo de descarga	abajo	V	° grados	94	158	93	154	93	154	103	154	154	103	103	150	154	146
	arriba	Z	° grados	61		59				59				59			54

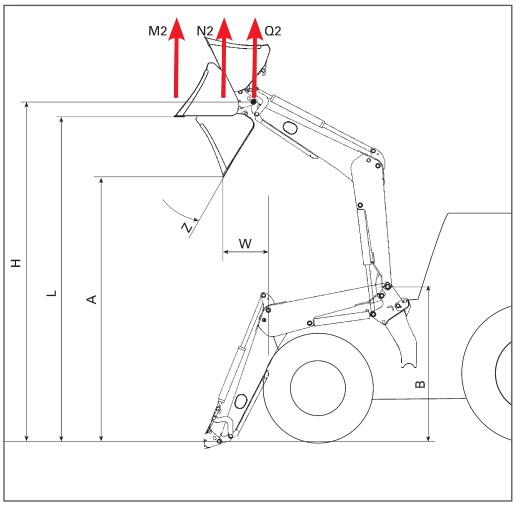

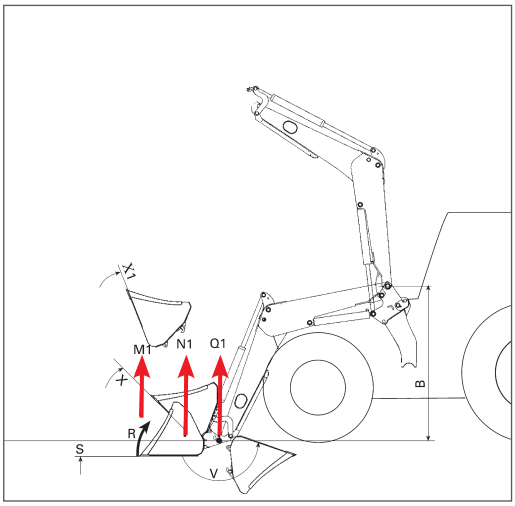

Consultar también nuestro amplio programa de herramientas.

STOLL

Especialistas en palas.

Wilhelm Stoll Maschinenfabrik GmbH
Bahnhofstr. 21 | 38268 Lengede
Teléfono: +49 (0) 53 44 / 20-0 | Fax: +49 (0) 53 44 / 20-182
e-mail: vkf@stoll-germany.com | Internet: www.stoll-germany.com

Salvo modificaciones. Algunas ilustraciones con equipamiento opcional.

P 1514-ES-01.14-3500860
Printed in Germany – Imprimé en Allemagne
www.innoreal.de – STO-0175 – 1150317_FZ_Profiline_ES