Pantallas de salida de aire

Mooij Agro

Stationsstraat 142
5963 AC Hegelsom
Países Bajos

T +31(0)77 327 5045
F +31(0)77 327 5046
E info@mooij-agro.com
www.mooij-agro.com

Con las pantallas de salida de aire de Mooij podrá mata dos pájaros de un tiro: protección contra la lluvia y conducción de aire.

Las pantallas de salida de aire se utilizan para la salida de aire en caso de ventilación por succión forzada. En estos casos la compuerta de salida se monta debajo de la compuerta de entrada.
La pantalla de salida de aire asegura que el flujo de aire saliente se desvíe hacia abajo para que no vuelva a succionarse a través de la entrada de aire.

- Se entrega como kit de montaje y es fácil de montar.
- Libre de mantenimiento gracias a la elección de materiales: plástico y acero inoxidable
- Pequeño volumen de transporte.

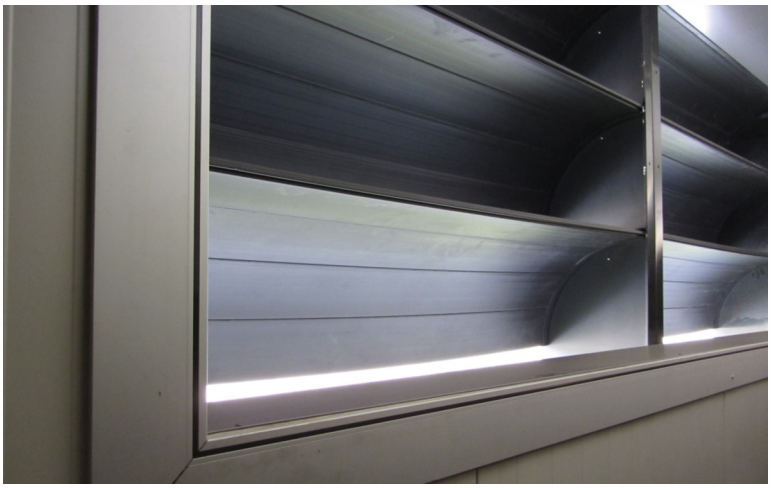

Ficha técnica pantallas de salida de aire

El tamaño de las pantallas de salida de aire está adaptado a las dimensiones de las compuertas.
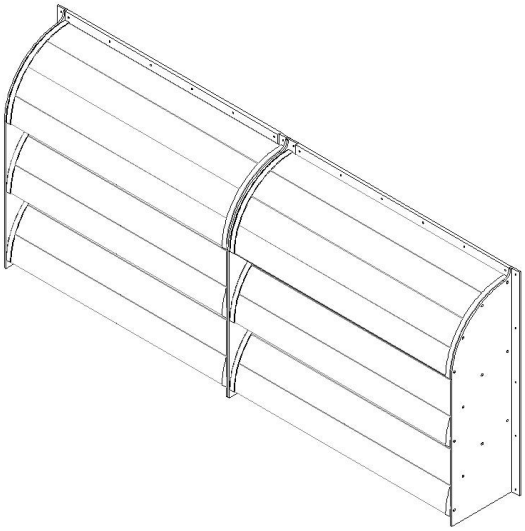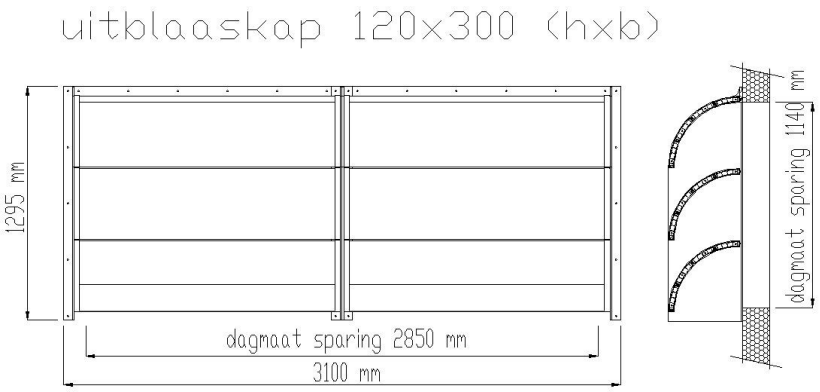
Altura de la compuerta	Altura del hueco	Ancho de la compuerta	Ancho del hueco
600	520	1200	1120
800	720	1600	1520
1220	1140	2000	1920
1600	1520	2400	2320
		2930	2850
		3000	2920
		4000	3920
		4500	4320