For Earth, For Life
Kubota

TD

KUBOTA SIEMBRA CON REJAS

TD1001F

La alternativa eficaz

LA NUEVA GENERACIÓN DE

KUBOTA TD1001F

SEMBRADORAS DE REJAS

La sembradora Kubota TD1001F vuelve a marcar tendencia entre las sembradoras de rejas. Es particularmente destacable el fácil manejo y la gran cantidad de equipos variante disponibles para adaptar la máquina a las condiciones demandadas.
El equipamiento, el coste de mantenimiento y el alto rendimiento, hacen de la TD1001F la alternativa más eficiente para el establecimiento y siembra de gran cantidad de cultivos. Cuando hay abundante rastrojo; terrones o suelos complicados, las ventajas de la máquina TD1001F saltan a la vista.

KUBOTA TD1001F LA PRI

Cinco hileras de brazos de siembra

La ubicación y disposición de los brazos de siembra en 5 hileras de púas permiten la deposición de la semilla, incluso con abundantes restos de cosecha.

La distribución simétrica de las hileras de púas aseguran una excelente profundidad de la semilla.

Ruedas de grandes dimensiones

La sembradora TD1001F está equipada con las ruedas de mayor diámetro del mercado dentro de su categoría y clase (11.5/80-15.3 10PR). El objetivo es hacer que la sembradora TD1001F siga el contorno del terreno, situando la semilla a la profundidad ajustada pero sin generar rodadas profundas puesto que la presión de trabajo es de alrededor de 1 bar.

El ajuste de la profundidad de trabajo se realiza de una forma fácil y sencilla, sin necesidad de usar herramientas.

MERA IMPRESIÓN

Tolva de hasta 1.700 litros
Nueva cubierta metálica para la tolva de la TD1001F con sistema de amortiguación en la apertura. Su posición hace que el centro de gravedad esté muy cerca del tractor.

Las paredes de la tolva son en ángulo cerrado para asegurar que todo su contenido va a parar al dosificador (no hay espacios muertos).

ELDOS
El dosificador ELDOS está situado en el lateral de la máquina para facilitar el acceso durante la calibración.

Dosis de siembra electrónica desde 1a 400kg/ha.

¡ LE DA MÁS !

Accesibilidad del dosificador y ajuste sencillo

Con el dosificador ELDOS situado en el lateral izquierdo de la máquina y fácilmente accesible, Kubota sigue liderando el confort del agricultor. Totalmente al alcance de la mano para la calibración, de acceso ergonómico y activación de la calibración electrónica desde el mismo dosificador. Si es necesario vaciar la semilla restante en la tolva, al lado del dosificador hay un acceso de descarga y vaciado. El nivel de tolva lo controla un sensor que es ajustable en altura desde el exterior de la tolva (cuando está vacía). De este modo es fácil adaptarse a cantidades de semilla en tolva tan dispares como las que corresponden a la siembra de colza o trigo duro para mencionar dos extremos.

e-bas

Focus 3 es el terminal de control de las máquinas TD1001F e-bas. Controla todas las funciones de siembra pero NO es ISOBUS compatible.

Elección del sistema electrónico

La TD1001F se fabrica con dos sistemas electrónicos de gestión de la siembra:

e-bas: Este sistema corresponde a la solución básica aunque electrónica de dosificación y control de la siembra. Incluye un terminal Focus 3. El sistema e-bas controla el dosificador ELDOS, los “tram-lines”, la superficie trabajada, el control de la velocidad de avance y el régimen de la turbina.

e-com: Este sistema corresponde a la solución más avanzada y la mejor alternativa para contratistas y agricultores exigentes. Las máquinas TD1001F e-com, son 100% ISOBUS, significa que están preparadas para conectar a cualquier tractor y/o panel ISOBUS que cumpla con la norma DIN-ISO11873. Todos los parámetros de la máquina, gestión de funciones y ajustes se muestran en el terminal virtual. En un tractor ISOBUS con terminal ISOBUS No es necesario ninguna pantalla adicional. Activando las licencias apropiadas, es posible sembrar y dejar de sembrar en las zonas de solape de forma automática aprovechando la tecnología GEO control y la señal de un GPS.

Si el tractor no es ISOBUS, o lo es pero no dispone de terminal ISOBUS, es posible “Isobusizarlo” con terminales ISOBUS Kubota del tipo IsoMatch Tellus e IsoMatch Tellus GO para tractores NO ISOBUS y tractores ISOBUS sin terminal virtual (pantalla ISOBUS).

e-com

Conector ISOBUS estandarizado entre el equipo y el tractor – Plug & Play.

Ruedas de control en el centro – excelente seguimiento de las irregularidades

Incluso cuando la TD1001F trabaja en terrenos con ondulaciones, es capaz de demostrar su calidad de siembra. La posición central de las ruedas sobre el chasis principal permite la perfecta adaptación a los contornos del terreno. Al comparar esta disposición con sistemas que instalan las ruedas de control por delante del tren de siembra, se observa un equilibrio entre la posición de la rueda y las rejas. Por este motivo las consecuencias de sembrar en un terreno ondulado se reducen a menos de la mitad. Con la TD1001F, la profundidad de siembra es simplemente más precisa.

Rejas por delante de la rueda de control – estabilidad en cualquier situación

Por delante de las ruedas de control se instala una hilera de rejas de siembra. Con esta disposición se asegura la siembra regular y continua. El nuevo diseño permite la circulación por el campo haciendo pasadas cruzadas a la dirección de labores anteriores sin inconvenientes.

Ruedas de control lateral

Las máquinas a partir de 4,5m incorporan ruedas laterales de control y flotación de la barra de siembra. Son ruedas 2x20.5x8.0-10 de 6 lonas. Son de posición ajustable en profundidad y son responsables de la siembra regular y continua de las máquinas más grandes.

Rejas de TD1001F – eficacia demostrada

La reja de siembra de la TD1001F está equipada con el sistema de protección Kubota mediante ballesta. Para permitir la circulación y desahogo de restos del cultivo anterior, así como del rastrojo, las rejas están dispuestas en cinco hileras. Descarga de la semilla patentada. Sin tornillos que entorpezcan la salida de la semilla – Localización perfecta de la siembra. Las TD1001F se fabrican en modelos con los brazos de siembra dispuestos cada 12,5 o 15cm. El diseño especial de la reja reduce el requerimiento de tiro del tractor y asegura una profundidad constante de siembra. Incluso en condiciones de elevada humedad del suelo, la TD1001F asegura unos resultados perfectos de siembra.

Rejas de punta recta

Rejas de punta reversible (variante)

AJUSTE SENCILLO – SIN

Ajuste en altura del sensor de nivel de tolva

Los rotores se guardan en la caja de herramientas que se entrega con la máquina. En ella se encuentra también el saco y la balanza de calibración.

La escalerilla y plataforma permiten el acceso facil y seguro hasta la tolva.

HERRAMIENTAS

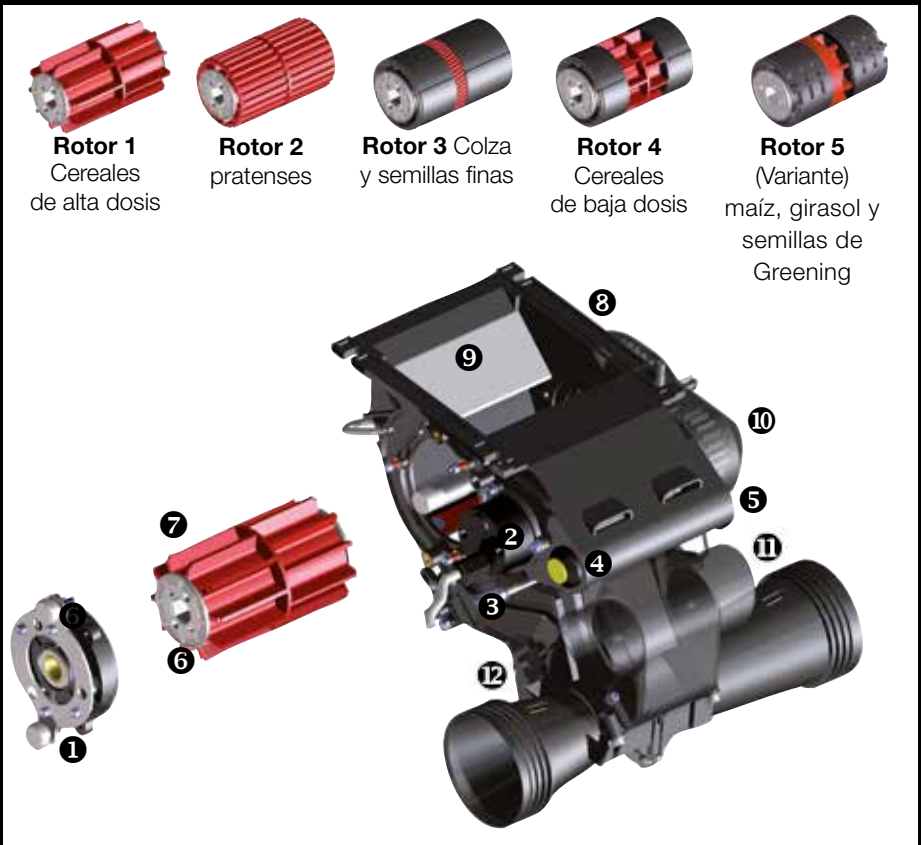

1. Abrir la tapa del rotor con la palometa. No necesita herramientas
2. Tracción totalmente electrónica
3. Sensor de la compuerta de calibración
4. Botón de inicio y paro/pausa de la calibración
5. Software de control del sistema
6. Identificación de los rotores – evita confusiones de rotores.
7. Distintos rotores para distintas semillas
8. Material anti-electrostático
9. Compuerta desmontable para semillas muy pesadas. No necesita herramientas
10. No es necesario ajustar la tracción, es electrónica
11. Palanca para la apertura y cierre de la compuerta de calibración
12. Venturi de aspiración y válvula by-pass.

ELDOS

El nuevo dosificador ELDOS es de tracción totalmente electrónica y 100% ISOBUS. Activando las licencias apropiadas, permite la conexión y desconexión con sistema GEOcontrol y señal GPS. Dispone de sensores que controlan en todo momento la correcta calibración y funcionamiento del dosificador desde el confort de la cabina del tractor. El test de calibración es muy sencillo. El usuario simplemente introduce el tipo de semilla y la dosis deseada en la pantalla, no es necesario cambiar ni ajustar engranajes; sólo pulsar el botón de inicio de calibración. Incluso dispone de un botón en el propio dosificador que permite iniciar la calibración. Se entregan 4 cilindros de canjilones (Rotores) destinados a la siembra de semillas finas (mini), medias (cereales y abono), y grandes (guisantes, alubias, habines...), e incluso semillas frágiles. Si el usuario introduce el rotor equivocado, durante la calibración el sensor lo detecta y el sistema le advertirá del error impidiendo el inicio de la calibración hasta la correcta instalación del rotor apropiado. El intercambio de Rotores es muy sencillo y no necesita del uso de herramientas. La dosis de siembra se sitúa entre 1 y 400kg/ha. Es posible solicitar un quinto rotor como Variante destinado a la siembra de maíz, girasol y semillas de Greening.

Ajuste de la profundidad de siembra mediante separadores sobre las ruedas centrales

Husillos de ajuste de la profundidad en las alas plegables (>4,0m)

Péndulo de control del nivelado

Profundidad de trabajo

La sembradora TD1001F incluye un sistema muy intuitivo de ajuste de la profundidad de trabajo. Las reglas (escalas) de ajuste son fácilmente visibles y los ajustes se realizan con distanciadores sobre las ruedas centrales y husillos en las alas plegables. Sin necesidad de herramientas. El cambio de ajuste de una siembra superficial, por ejemplo, la colza, a una siembra más profunda, por ejemplo, el trigo, cuesta menos de dos minutos. El nivelado de la máquina se controla con un péndulo situado en la tolva.

RASTRILLA TRASERA

Rastrilla trasera en pata de ganso (S)

Consigue una cobertura efectiva de la semilla detrás de las rejas de siembra. Es un equipo básico incluido en la máquina.

El diseño especial de las púas permite superar condiciones de abundante rastrojo sin bloqueos.
Como variante puede solicitarse una rastrilla de púas rectas.

La rastrilla trasera es ajustable en ángulo y presión mediante un sistema de muelle y posición de pasadores.

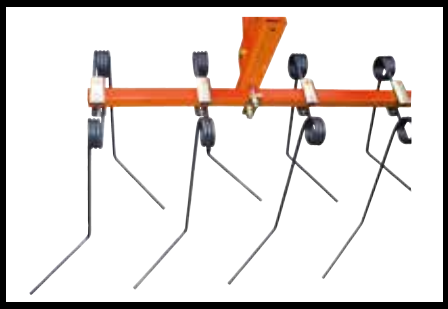

Rastrilla pata de ganso

Rastrilla púas rectas

Rastrilla trasera en V con ruedas de consolidación

Como variante, las sembradoras TD1001F pueden incorporar una rastrilla trasera de dedos en V combinada con ruedas de consolidación de la semilla. Las ruedas de consolidación, están protegidas por tetrasilenblocs y aseguran un buen contacto de la semilla con el material fino del suelo.
Las ruedas traseras están divididas en 3 tramos y se pliegan de forma solidaria con las alas de siembra. Para su ajuste no es necesario el uso de herramientas, se sujetan en paralelogramo. Para sembrar en suelos mojados es posible levantarlas para que no trabajen.

Uso universal

La flexibilidad de la TD1001F favorece su uso en terrenos con laboreo convencional o mínimo laboreo.

FÁCIL DE USAR

Los marcadores

Los marcadores de pasadas (opcional) incorporan un sistema de seguridad ante impactos imprevistos mediante un tornillo fusible. En caso de impacto, el marcador se pliega hacia atrás hasta superar el obstáculo sin transmitir tensiones al chasis.

Turbina

La turbina es hidráulica como estándar y se situa por detrás de la tolva, integrada en el chasis.

Es posible solicitar la turbina accionada por la TDF (540/850/1.000rpm) como Variante con sobrecoste.

Como Variante, también es posible solicitar sistemas adaptados a “Linea-sensora” (Load-Sensing).

Transporte en carretera

El plegado para pasar de la posición de trabajo a la de circulación por carretera es muy simple.
Un único cilindro se encarga de realizar la operación y el ancho de transporte es de 3.0m cumpliendo así las normativas con plena seguridad.

ELECTRÓNICA

KUBOTA – PRECISION FARMING

Los tractores Kubota de la serie M7001 son ISOBUS norma 11783. Esto significa que las sembradoras ISOBUS pueden conectarse directamente al tractor y controlarse desde el K-monitor sin inconvenientes ni equipos adicionales.

FOCUS 3

El nuevo terminal Focus 3 es la nueva solución básica para control de la sembradora y los Tram-lines. Controla todas las funciones básicas electrónicas de la máquina como el sensor de nivel de tolva; los tram-lines; cuenta ha; velocidad de avance; régimen de la turbina; incluso el dosificador ELDOS. El Focus 3 además incluye un modo de diagnosis y control de fallos de sensores.

El Focus 3 NO es ISOBUS compatible y no es capaz de gestionar ni recibir señal ni aplicaciones con GPS.

Terminal ISOBUS universal - IsoMatch Tellus
- Doble control en una sola pantalla
- Diseño multifuncional y ergonómico
- Botón ICB (emergencia ISOBUS)

Robusto, ergonómico, diseñado en aluminio

IsoMatch Tellus es el primer terminal (pantalla) ISOBUS con la posibilidad de controlar y mostrar los ajustes de 2 máquinas simultáneamente y verlas en pantalla sin necesidad de ir cambiando entre pantallas.

Máxima eficiencia con agricultura de precisión.

El sistema IsoMatch GEOcontrol esta previsto para abonadoras, pulverizadores, sembradoras y permite llegar a la máxima eficiencia en las labores de agricultura de precisión. Consigue lo siguiente:
- Control automático de secciones
- Dosificación variable
- Documentación
- Manuales de ayuda
- Control de cabeceras
- Memorización de tareas y parcelas

Esta avanzada aplicación de software, instalada en el IsoMatch Tellus o en el IsoMatch Tellus GO, hace posible la conexión y desconexión automática de las labores del equipo trasero.
Todo es mucho más sencillo; incluso trabajar por la noche. Es posible usar mapas de rendimiento para programar dosificaciones variables. Al conectar un GPS el sistema se encarga de todo.
Los ahorros de costes, semilla, abono y productos fitosanitarios son muy significativos

Kubota tiene especial interés en el desarrollo y producción de nuevas soluciones electrónicas para la maquinaria y los tractores que consigan mejorar las condiciones de vida y trabajo de los agricultores. Todas las iniciativas de desarrollo ISOBUS se resumen en estos puntos:
- Mejorar los resultados de la explotación mediante la tecnología ISOBUS
- Mejorar la compatibilidad de los equipos con tecnología ISOBUS (plug & play)

IsoMatch Tellus GO

IsoMatch Tellus Go cuenta con botones tradicionales, pantalla táctil y rueda de control para utilizar el sistema que más le guste tanto para programar los parámetros del implemento como durante el trabajo. IsoMatchTellus Go está preparado para tareas con GPS y GEOcontrol y permite la gestión de secciones, dosificación variable y control manual del equipo.

EQUIPOS OPCIONALES

Barra niveladora desterronadora delantera
- Ajuste hidráulico en continuo
- Visible desde la cabina del tractor
- Recomendada para terrenos recién labrados, excelente labor desterronadora

Cierre de media máquina
- Cierre fácil de la mitad del ancho de trabajo
- No es necesario abrir el cabezal
- No es necesario abrir el cabezal
- Es posible instalarl después de adquirir la máquina

Rotor no. 5
- Variante - destinado a la siembra de maíz, girasol y semillas de Greening

Borra huellas
- Punta reversible
- Ajuste de la profundidad con pasador
- Presión y seguridad mediante muelle

Radar
- Un sensor de Radar puede indicar la velocidad de avance para mantener la dosificación correcta y proporcional.

Turbina con tracción a la TDF
- Preparada para 1000rpm, 850rpm o 540rpm

Marcador de pre-germinación
- Marcado sistemático de las próximas rodaduras con el tractor
- Ahorro de semilla

Extensiones de Tolva
- Extensiones de tolva de 350 litros cada una para llegar hasta 1.700 litros

Válvulas de cierre de brazos de siembra
- Sin retorno a la tolva de la semilla correspondiente a la salida cerrada

Rastrilla trasera de púas rectas
- Recomendada para terrenos con piedras
- Ajustable mediante un sistema de presión con muelles sin herramientas

Rastrilla en V con ruedas de consolidación
- Óptimo contacto semilla – suelo (tierra fina)
- Ajuste fácil - con husillo
- Dividida en 3 secciones
- Pueden desactivarse – excelente en terreno mojado

Kit de luces
- Seguridad en transporte por carretera

CARACTERÍSTICAS TÉCNICAS

Modelo	TD1401F	TD1481F	TD1501F	TD1561F	TD1601F
Ancho de trabajo (m)	4	4.8	5	5.6	6
Ancho de transporte (m)	3	3	3	3	3
Nº de rejas (12,5 cm)	32	38	40	-	48
Nº de rejas (15,0 cm)	26	32	32	40	40
Capacidad de la tolva (l)	1350	1350	1350	1350	1350
Extensión tolva (max. 1700l) (l)	❍ (350)	❍ (350)	❍ (350)	❍ (350)	—
Tolva con cubierta rígida y amortiguada	●	●	●	●	●
Trampilla vaciado tolva	●	●	●	●	●
Sensor nivel semilla	●	●	●	●	●
Turbina mecánica	❍	❍	❍	❍	❍
Turbina motor hidr.	●	●	●	●	●
Sensor del régimen de la turbina	●	●	●	●	●
Dosificador ELDOS con 4 rotores	●	●	●	●	●
Rotor Nº 5	❍	❍	❍	❍	❍
Control del dosificador	●	●	●	●	●
Ajuste de la dosis	●	●	●	●	●
Dosificación (min-máx)	1-400	1-400	1-400	1-400	1-400
Tram-lines, e-bas / e-com	❍	❍	❍	❍	❍
Válvulas de cierre	❍	❍	❍	❍	❍
Marcadores pre-germinación	❍	❍	❍	❍	❍
Cierre de media máquina	❍	❍	❍	❍	❍
Borra huellas 1 juego	❍	❍	❍	❍	❍
Rastrilla trasera en dos hileras S	●	●	●	●	●
Rastrilla trasera en dos hileras de púas	—	—	❍	—	❍
Ruedas traseras de consolidación (380x50mm) con rastrilla en V	❍	❍	❍	❍	❍
Barra niveladora desterronadora delantera	❍	❍	❍	❍	❍
Equipo de luces de carretera	❍	❍	❍	❍	❍
Puntas rectas	●	●	●	●	●
Puntas reversibles	❍	❍	❍	❍	❍
Ruedas centrales	2 x 11.5/80-15.3 (10PR)				
Ruedas laterales de flotación	—	2 x 20.5x8.0-10 (6PR)			
Potencia mínima necesaria (cv/kW)	100 / 75	120 / 88	125 / 92	130 / 96	130 / 96
Peso (kg)	1630	1805	1850	1930	1980

● *Equipo estándar* ❍ *Accesorio* — *No disponible para este modelo*

La compañía se reserva el derecho de cambiar las especificaciones mencionadas sin previo aviso. Este manual tiene sólo valor informativo. Algunas de las imágenes mostradas en el manual son opcionales y no vienen en el equipamiento estándar. Por favor contacte con su distribuidor Kubota autorizado más cercano para cualquier consulta informativa sobre el producto o la garantía. Por su seguridad, Kubota recomienda encarecidamente usar siempre la estructura de protección y el cinturón de seguridad.

© 2016 Kveneland Group Soest GmbH

KVERNELAND GROUP IBÉRICA S.A.
Zona Franca, Sector C. Calle F, 28, 08040 Barcelona
Tel +34 932 649 050
kv.iberica@kvernelandgroup.com

Visite nuestra web: http://www.kubotatractores.es

ES, 12.2016