CarrierDrill

VÄDERSTAD

Contenidos

- ¿Por que comprar Carrier Drill?
- Detalles técnicos
- Carrier Drill etapas del trabajo
- Concepto
- Puesta en marcha
- Evolución

¿Por que comprar Carrier Drill?

- Flexibilidad para realizar 2 operaciones, preparación del suelo y sembrar
- Comprar y mantener 1 sola máquina
- Los costos de capital más bajos
- Reducir el tiempo de inactividad de las máquinas

Velocidad, Capacidad, Precisión

- La velocidad óptima para la preparación del suelo es entre 10-20 km/h
- Clips para ajuste de profundidad
- Profundidad de trabajo 3-10 cm
- La siembra se puede hacer a la misma velocidad que la preparación del suelo manteniendo la precisión
- Hasta 3 ha / hora de capacidad

CR Drill – Detalles

- 3 m de anchura de trabajo
- 24 discos / de siembra
- 1100l de capacidad de tolva
- Peso: 2150kg (acero)/ 2000kg (caucho). Incl. barra de tiro 2200kg
- Largo: 3,0 m sin barra de tiro, 5,6m con barra de tiro
- Requerimiento hidráulico:
  - Profundidad : 1 doble efecto
  - Marcadores : 1 doble efecto

Technical Details Models

Model	**Codigo**	**Detalles**
Basic	7014001	Sencilla no hay trazadores ni electronica, con contador de ha.
Basic FH	7014002	Basic + rastrilla trasera
Basic FH EL	7014004	Basic + rastrilla trasera + electronica + Control-Station.
Full Version	7014003	Full version con rastrilla trasera,electronica, Control Station y trazadores de pasadas

El Carrier Drill etapas de trabajo

Tolva

Unidad de medición

Barra de tiro con ópcion Crossboard

Penetración en el suelo

Packer

Rastrilla trasera

Barra de tiro y Crossboard

- CarrierDrill se puede equipar con barra de tiro. La ventaja es que el tractor puede ser menor ya que el peso no es un factor limitante
- La vinculación de la barra con la máquina prermite una excelente maniobrabilidad
- Un nivelador Crossboard se puede montar en la barra de tiro mejorando la capacidad de nivelación de la máquina. Esto mejora el resultado en el campo
- El Crossboard se monta de serie con una barra de bloqueo para aumentar la capacidad de nivelación que se puede desmontar si se precisa para aumentar el flujo de material
- El Crossboard se puede equipar con diferentes tipos de puntas, la de 150 mm es la standard
- La barra de traccion sólo se puede montar en el CarrierDrill con rodillo de goma

Option Simple / Doble cuchillo

- Complementos del Crossboard
- Para aumentar la capacidad de corte de la corteza cuando se utiliza Carrier Drill para la preparación de suelo
- Corta de forma efectiva en surcos arados
- Fácil de montar/desmontar con el sistema de cambio rápido
- Cuchillo simple 7,5 cm de profundidad
- Cuchillo doble 17 cm de profundidad
- 3 posiciones de profundidad diferentes para aumentar la vida de los cuchillos e (cuchillo simple 10 cm y cuchillo doble 4 cm extra de acero)

Tolva amplia

- Gran tolva (1100 l), lo suficiente para poder cargar con grandes bolsas y ahorrar tiempo
- Una carga es suficiente para la aplicación de 4-6 ha de siembra
- Una buena plataforma facilita el llenado y la inspección
- Enganchada muy cerca del tractor para reducir al minimo la necesidad de potencia de elevación

Sistema de distribución probada

- CR Drill utiliza el sistema de distribución usado desde hace muchos años en las sembradoras Rapid Super
- Ajuste continuo de la densidad de siembra entre 2-300 kg / ha
- La gran rueda de medición al lado de la máquina copia el contorno del suelo y acciona la caja de velocidades
- La medición exacta es capaz de sembrar las dosis más reducidas de semillas
- El apagado de la mitad de la máquina es posible en Crrier Drill

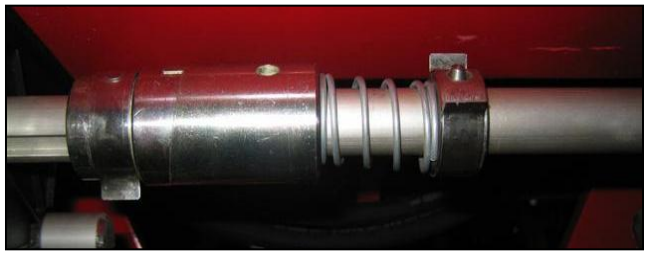

Sistema de distribución detalles

- La dosificación se efectua con un rodillo elicoidal (para conseguir una distribución más uniforme) s (ver nº 1)
- El rodillo de semilla se puede cambiar fácilmente a semillas finas en la posición micro- rodillo (ver nº 2). Esto aumenta la precisión en dosis bajas de siembra
- Para evitar cualquier daño en el sistema cada unidad tiene un seguro de resorte (ver nº 3)

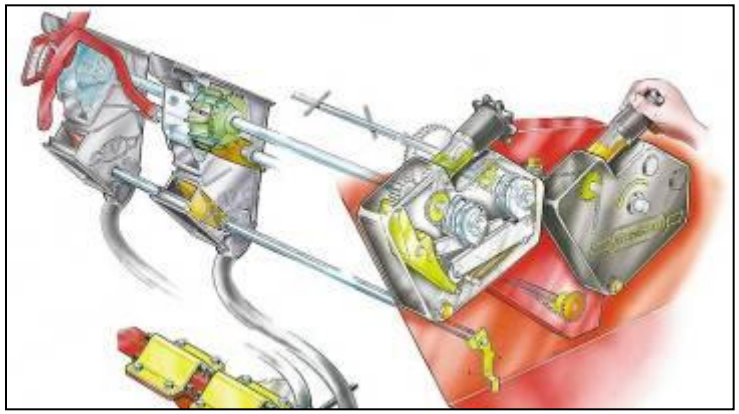

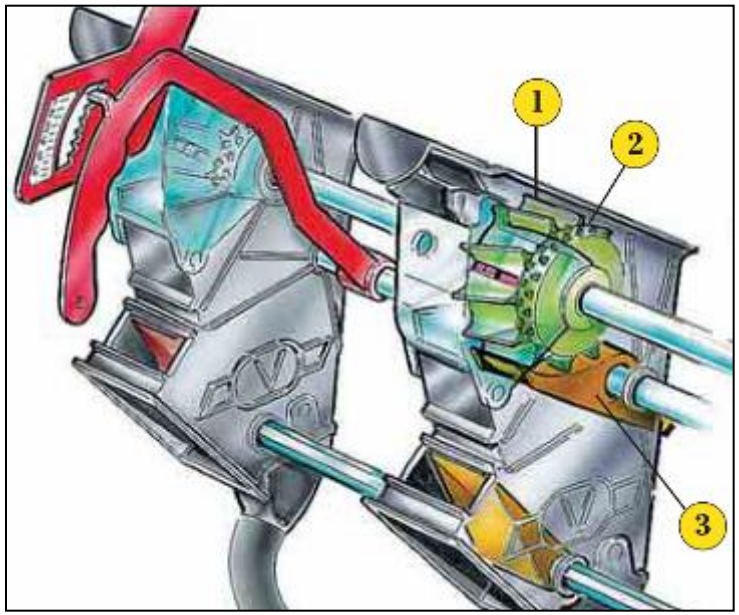

Calibración sencilla y exacta

El CarrierDrill se calibra fácilmente con los mismos pasos que Rapid

1. Para ajustar la cantidad de semilla , consultar la tabla de semilla
2. Hacer una calibración girando la manivela de la caja de velocidades
3. Pesar la cantidad y comprobar
4. Ajustar y repetir si es necesario

1

2

3

El Carrier Disc

- 24 discos / siembra
- 125 mm de distancia entre discos efectuan un corte completo
- Mezclan el suelo muy bien y crean una excelente cama de siembra
- Ofrece un buen contacto de los residuos con el suelo comenzando inmediatamente el proceso de descomposición
- 10-15 km/h es la velocidad recomendada para conseguir una óptima mezcla del material y tiene una gran capacidad
- La profundidad se ajusta fácilmente con clips que aseguran una uniformidad exacta

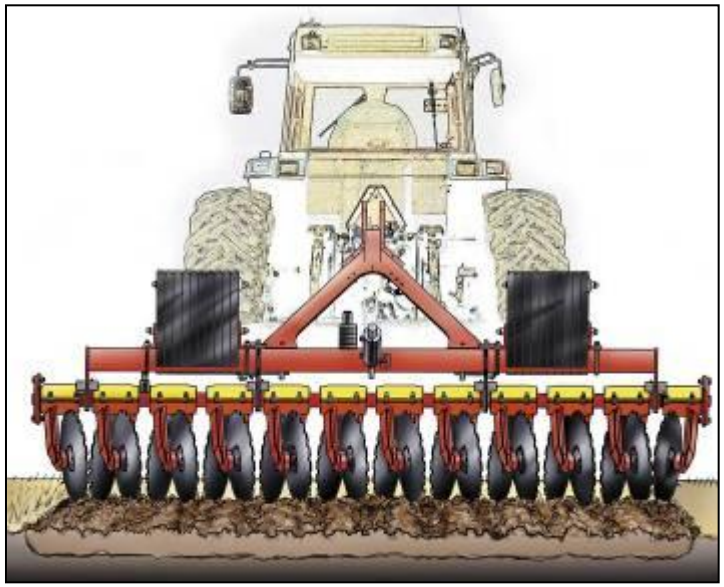

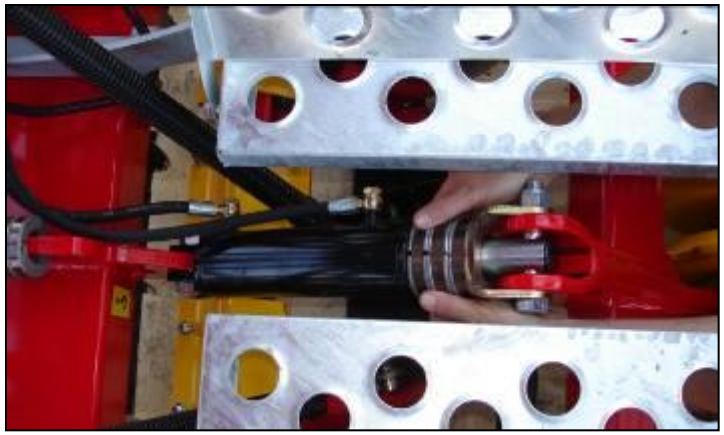

Brazos Flexibles

- Sistema de suspensión de goma.
- Larga vida util ya que los componentes se mueven suavemente.
- Sin mantenimiento debido a las pocas piezas moviles.
- Presiona las piedras hacia abajo en vez de levantarlas a la superficie los discos son mejor que las rejas en terrenos pedregosos.
- Permite hasta 125 mm de movimiento hacia arriba a partir del centro, también absorben movimientos laterales.
- Libera 2 toneladas de presion a 125 mm de altura de disparo.

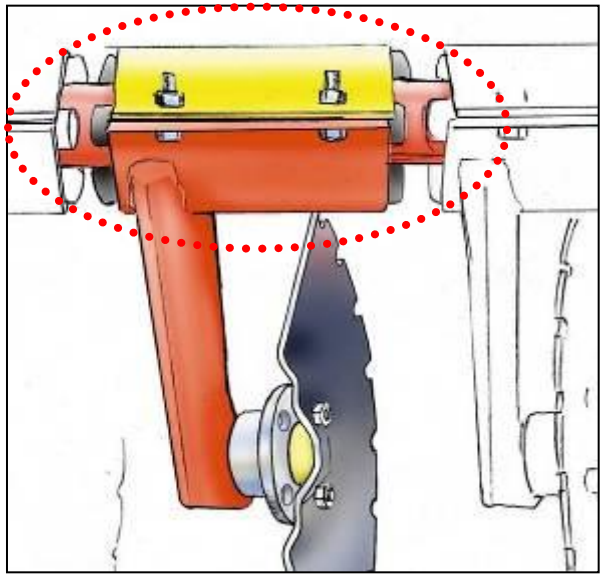

Rodamientos sellados

- Los rodamientos del Carrier se elaboran por uno de los mejores fabricantes del mercado y es un desarrollo de Väderstad.
- De calidad superior garantizan una larga vida util.
- El sello de caucho perfectamente ajustado mantiene la suciedad fuera del rodamiento.
- No es necesario engrasar.
- Se cambia muy facilmente.

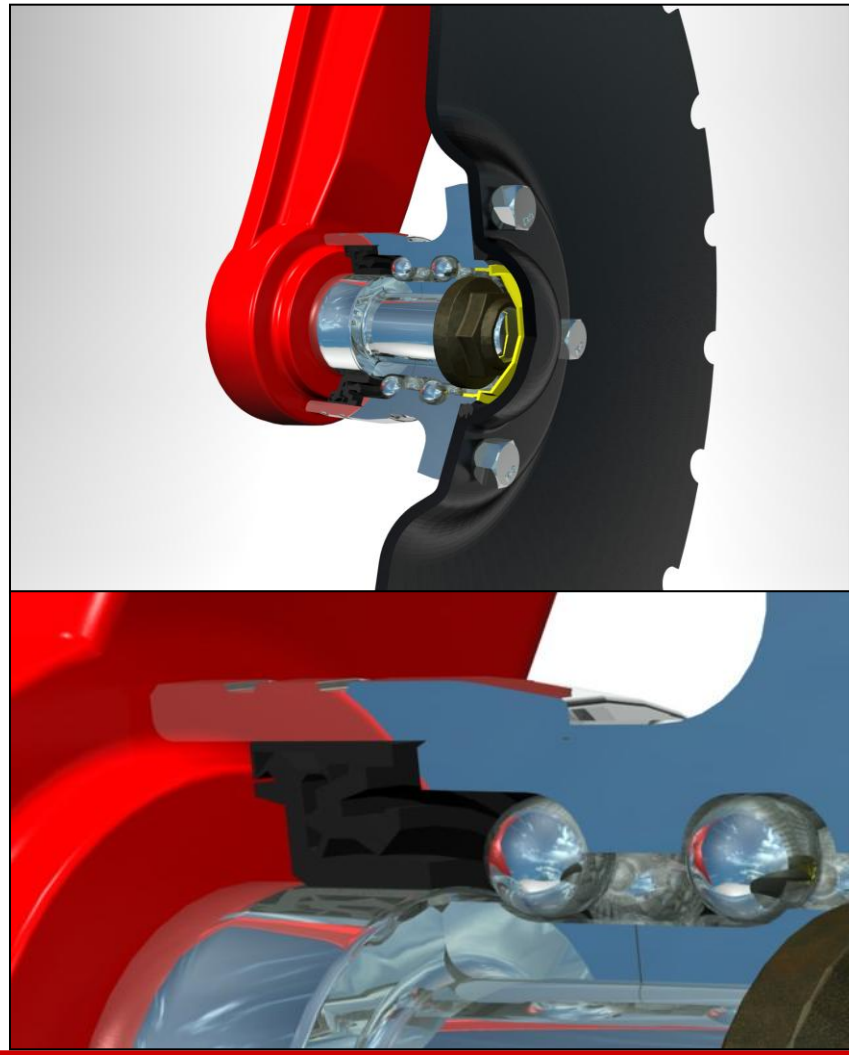

El disco V55, calidad y eficacia probada

- 450 mm del disco, proporciona una alta velocidad de rotación y efectua una mezcla excelente del material.
- Un disco más pequeño deja particulas más pequeñas de tierra que los discos grandes.
- 5 mm de espesor en todo el disco para una larga vida.
- un disco cónico no varia el angulo de trabajo con el desgaste, este angulo cambia con un disco esférico.
- Dentado para un mejor agarre del suelo y corte de materiales.
- V55 calidad de acero especial, endurecido hasta llegar a la calidad 55 HRC, alcanza hasta un 50% más de vida util. (la calidad normal de este tipo de piezas de desgaste es 47-48 HRC)
- Los discos originales Väderstad son fabricados por SPH, una fabricación exclusiva para Väderstad

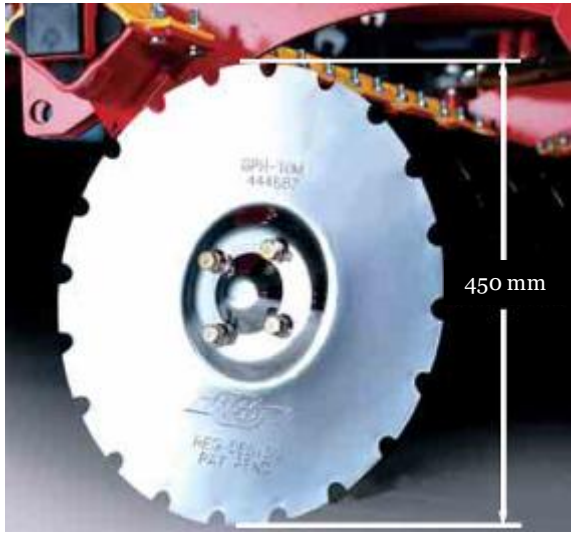

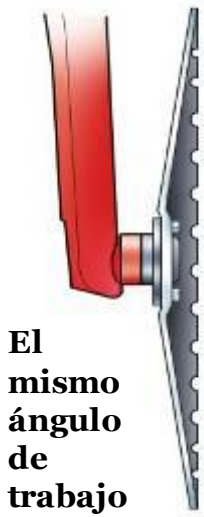

El mismo ángulo de trabajo

Teconologia de boquilla probada

- Boquillas diseñadas para la caida de la semilla detras del disco
- No estan ideadas para trabajar en el suelo

La colocación de la semilla en el suelo

- Los discos de Carrier Drill se han demostrado eficaces para colocar la semilla despues que la paja hubiera sido trabajada por los mismos discos
- Minimo riego de contacto de la semilla con la paja, el fungicida también disminuye el riesgo
- La semilla se coloca en suelo humedo y tiene una germinación rapida

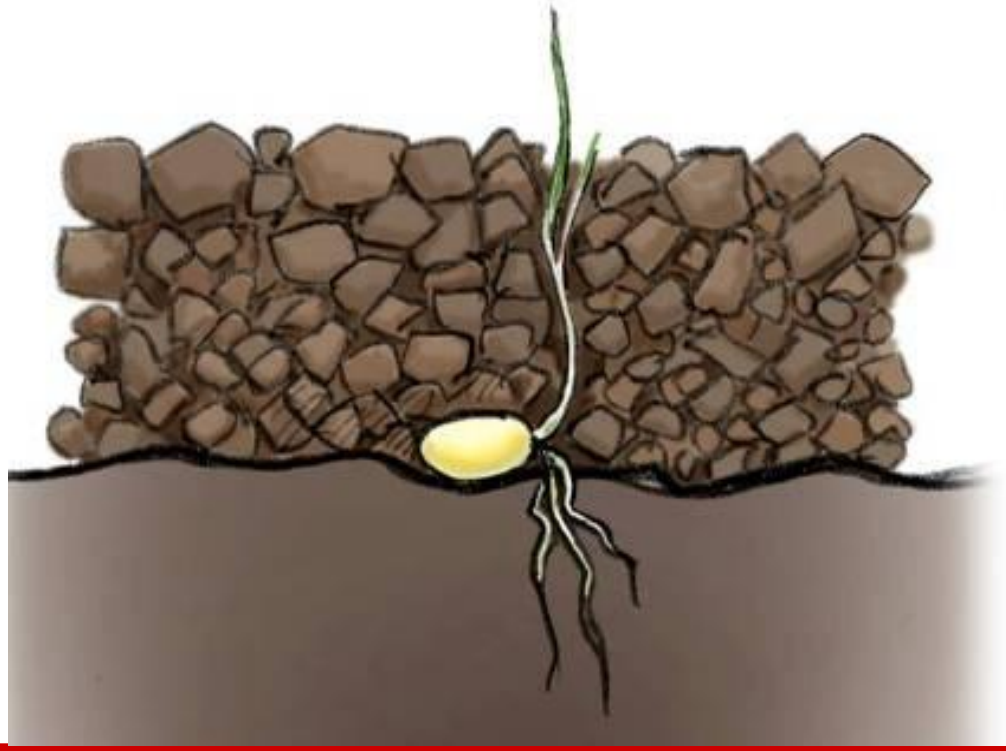

Distancia entre hileras

- 12,5 cm de distancia entre hileras
- Mantiene una óptima competencia interna entre las hileras
- Presionan de forma efectiva la maleza para mantenerla debajo
- Optimiza el rendimiento

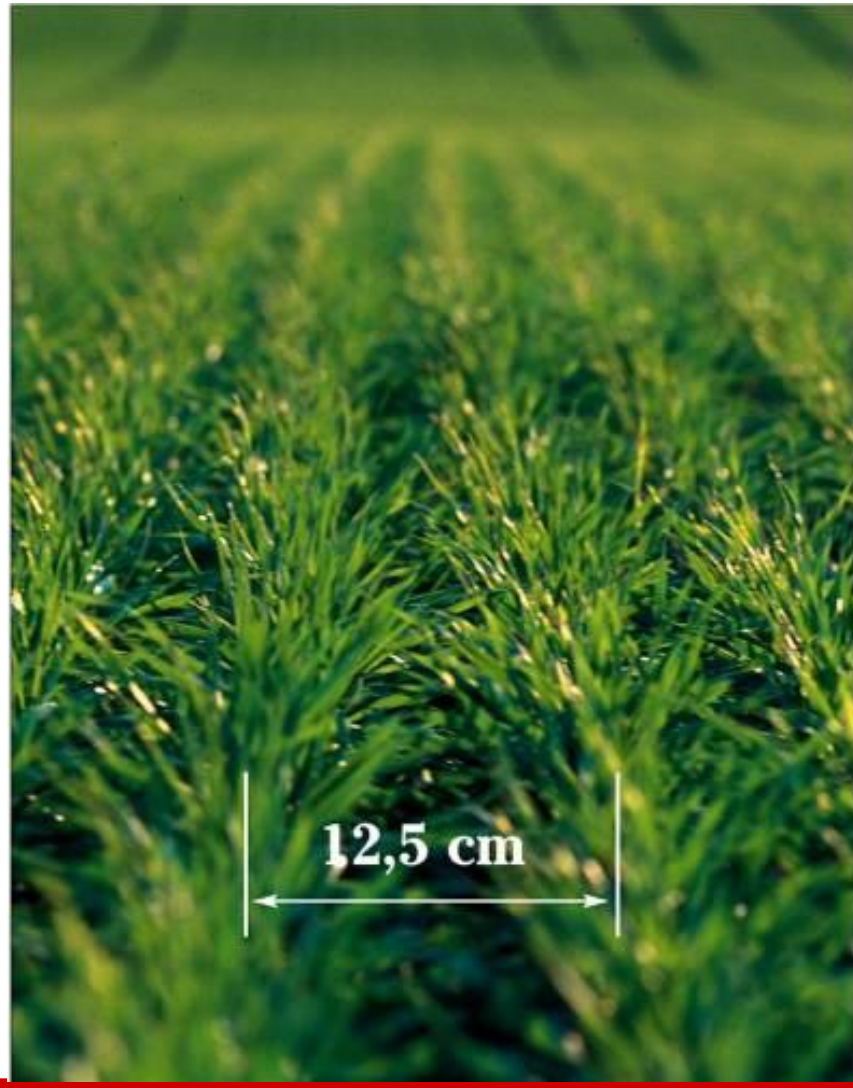

VÄDERSTAD

La mitad de la máquina se apaga

- En todas las máquinas nuevas la mitad de la máquina se apaga de serie
- Disponible como repuesto para las máquinas más antiguas

Rodillo packer de acero

- 600 mm diametro
- El sistema de suspensión de caucho patentado por Väderstad le garantiza una larga vida útil
- Sellado hermético que asegura una buena resistencia a la suciedad
- Probado durante muchos años en Väderstad con Carrier, TopDown, Cultus y Rexius

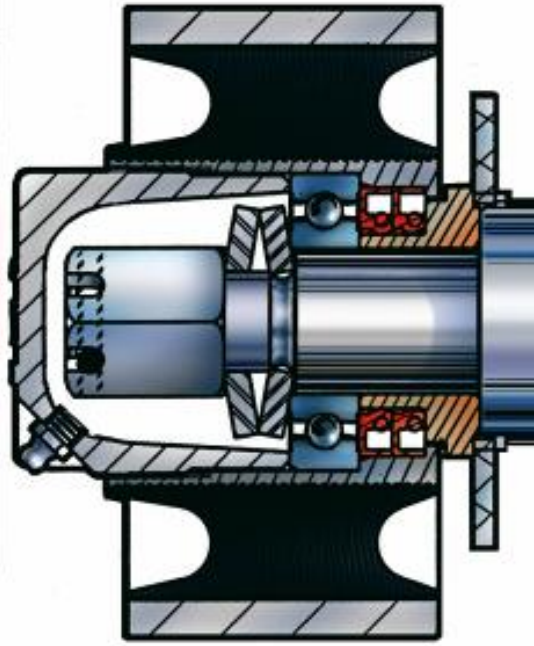

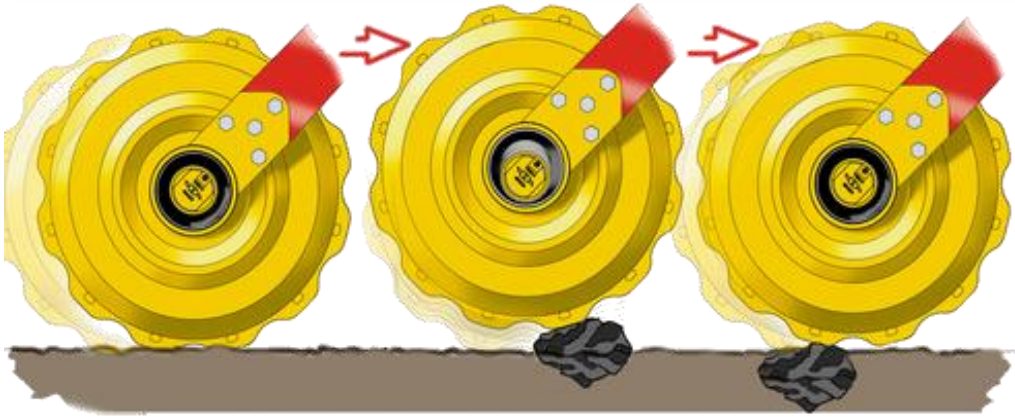

El rodillo de acero deja una buena superficie

- Perfil agresivo que da presión en el punto más alto
- Asegura el contacto de la semilla con el suelo para garantizar una buena germinación
- Excelente poder de corte de terrones
- Deja una superficie plana detras

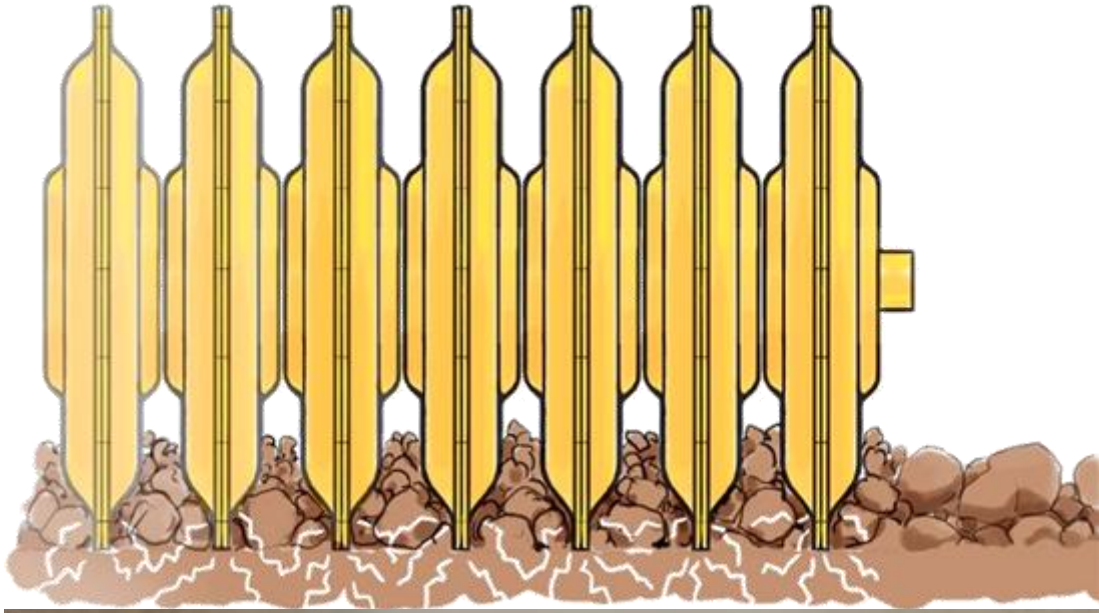

VÄDERSTAD

Opcion rodillo Packer de caucho

- **586mm diametro**
- **20 mm de espesor de caucho (tested on 6000 km road transport, result: acceptable for field work)**
- **Para suelos ligeros, ofrece menos resistencia que el rodillo de acero**
- **Rascadores , mantienen limpio el packer en todas las condiciones.**
- **Deja la superficie plana y bien consolidada.**
- **Diseño exclusivo Väderstad**
- **El Packer también se utiliza para el transporte por carretera**

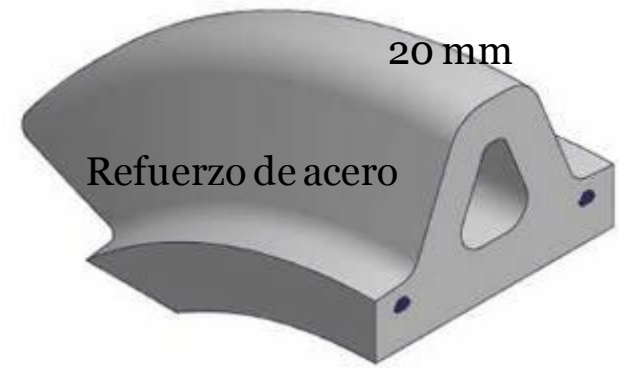

Rastrilla trasera

- Las puas de la rastrilla trabajan el área entre cada hilera de semilla
- Fácilmente ajustable
- Deja una capa de tierra suelta despues de actuar como barrera contra la evaporización
- Evita la formación de costra superficial despues de fuertes lluvias
- El ángulo de trabajo se puede regular fácilmente con el pasador (ver imagen).
- Angulo agudo cuando el suelo esta limpio y menos cuando hay residuos para evitar su acumulación

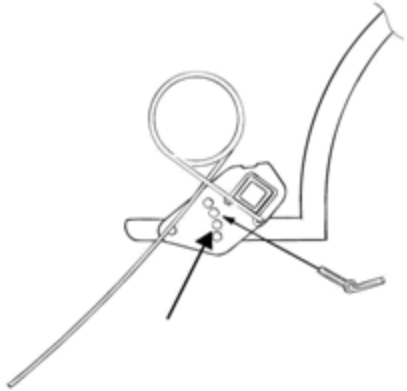

Fácil transporte

- 3 m de anchura de transporte
- Largura de máquina sólo 2,70 m (incl. la rastrilla trasera)
- Peso en vacio 2400 kg
- Fácil de manejar

VÄDERSTAD

El cultivo en desarrollo

- La semilla es ubicada con eficacia – las hileras se perecen a las de la Rapid
- El rendimiento por lo general es igual que el de Rapid.

Carrier Drill ventajas economicas

- Permite a los pequeños agricultores ser más rentables
- Sistema minimo laboreo
- Bajo mantenimiento
- Sólo la compra de una máquina
- Menores costos para el establecimiento de cultivos
- Menores costos de combustible
- Reducción de labores