BioDrill

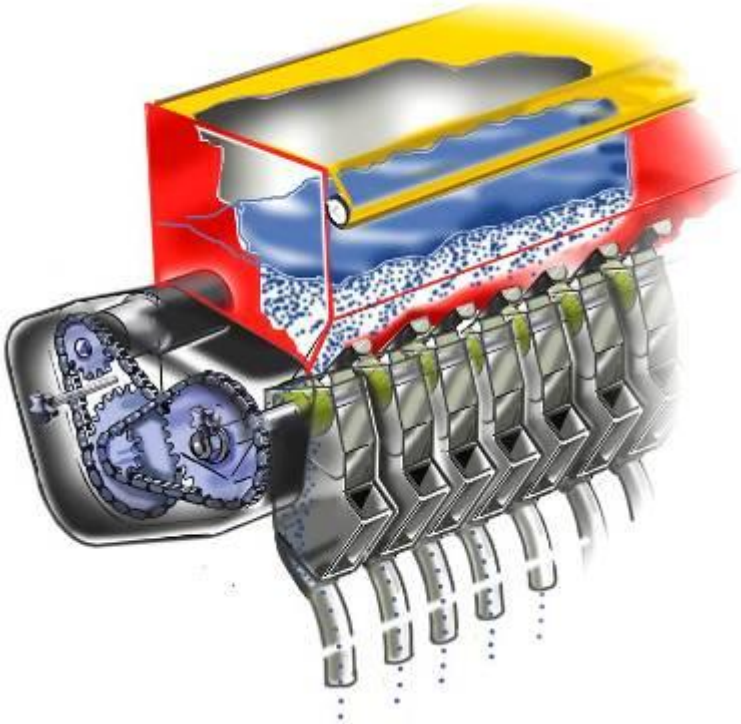

VÄDERSTAD

Contenidos

- ¿Por que comprar BioDrill
- Detalles técnicos
- BioDrill etapas del trabajo
- Concepto
- Puesta en marcha

¿ Por que comprar BioDrill?

- Costo medio eficaz para la siembra de pequeñas semillas
- Se puede montar en muchas máquinas Väderstad
- Ahorra trabajo y horas al tractor
- Distribución precisa
- Fácil de montar
- Fácil de operar

Datos técnicos BioDrill

Máquina	Unidad de siembra	Tolva volumen (l)	Distribución	Peso incl. controles + plataforma (kg)	Capacidad (kg/ha)
TD 300	BioDrill 180 (BDX 180)	180	Por gravedad	160	1,0 en adelante
TD 400-700	BioDrill 360 (BDA 360)	360	Neumatica	350	1,0 en adelante
CS 300/350 trailed	BioDrill 180 (BDX 180)	180	Por gravedad	160	1,0 en adelante
CS 400 trailed	BioDrill 250 (BDX 250)	250	Por gravedad	200	1,0 en adelante
CS 420/500/620	BioDrill 360 (BDA 360)	360	Neumatica	200	1,0 en adelante
CR 300/350 trailed	BioDrill 180 (BDX 180)	180	Por gravedad	160	1,0 en adelante
CR 400 trailed	BioDrill 250 (BDX 250)	250	Por gravedad	200	1,0 en adelante
CR 500-820	BioDrill 360 (BD 360)	360	Neumatica	200	1,5 en adelante
RD 300 S/C	BioDrill 180	180	Por gravedad	110	1,0 en adelante
RD 400 S/C	BioDrill 250	250	Por gravedad	135	1,0 en adelante
RDA 600/800 S /C/J **RS 650-1020, RX 450-620**	BioDrill 360 (BD 360)	360	Neumatica	200	1,5 en adelante

VÄDERSTAD

Control Station

- La Estación de control proporciona las siguientes funciones:
  - Contador de hectáreas
  - Nivel de semilla
  - Velocidad de la turbina
  - Monitorización de la rotación del distribuidor de semilla
- Opcion de densidad de semilla variable del BioDrill con medición eléctrica
- Gran caja de control en BioDrill con medición eléctrica

Fenix sistema de medición neumatico

- Motor hidráulico de Rapid
- Medición mecánica en Carrier Rolles y Rexius
- Motor eléctrico en Cultus y TopDown
- Distribución exacta con el úso de placas difusoras
- A traves del cristal puede verse fácilmente el nivel de semilla
- Calibración muy precisa de la densidad de siembra entre 1.0-50 kg / ha

Fenix Rapid, Carrier, Rollex, Rexius

- Excelente precisión con todo tipo de semillas
- La densidad de siembra puede ser cambiada fácilmente
- Un rotor para la distribución de todas la semillas
- Accionamiento hidráulico en Rapid, mecánico en Rexius, Rollex y Carrier
- Medición fiable y muy probada en Rapid

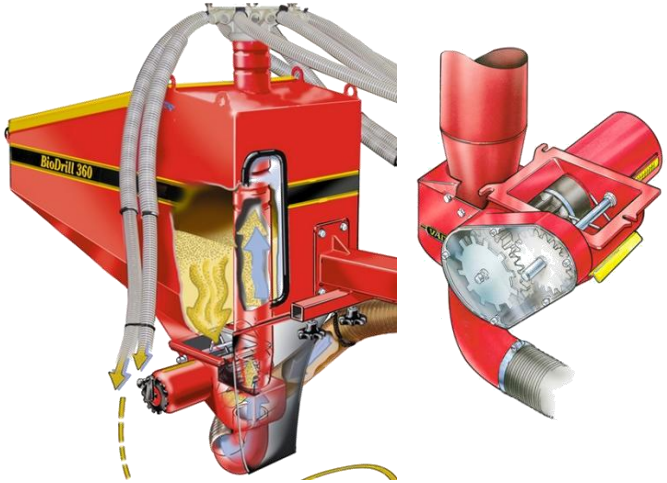

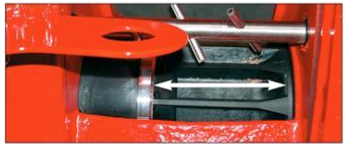

Fenix (Cultus, TopDown)

- Alta precisión (desde 1kg en adelante)
- Accionamiento hidráulico
- Se entrega con rodillo para colza
- Cambio sencillo de rodillos si es necesario

BDX Alimentación y sistema de medición

- Para CR/CS 300-400, TD 300
- Medición fiable, bien probado en los modelos mecánicos de Rapid
- Fácil de operar
- Conjuntos con micro-rodillo para semillas finas de serie
- Radar para detección de velocidad
- Motor electrico para medición
- Gran “Control Station” con densidad de siembra regulable
- Fácil de ajustar desde la cabina
- Opcion: densidad de siembra variable

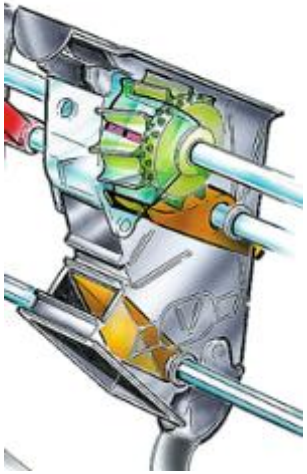

Facil de usar

- El BioDrill se coloca permitiendo un llenado fácil
- Los modelos más altos tienen escalones y plataformas que permiten un acceso seguro
- Fácil vaciado del BDA, basta con abrir la tapa en la parte inferior
- Facil vaciado de la tolva del BDX sólo hay que poner en configuración de calibración y vaciar sobre las bandejas de calibración

BioDrill-BD 360 – Siempre horizontal

- Sistema de mantenimiento horizontal patentado
- La tolva siempre permanece en la misma posición independiente del resto de la máquina
- Permite el llenado comodo en la granja

VÄDERSTAD

Opcion BioDrill para RDAS / RDAC

- Permite la siembra de pequeñas semillas a la vez que las grandes
- Ideal para la siembra de pequeñas semillas
- Fácil acceso a todas las etapas
- Las placas esparcidoras montadas delante de las ruedas extienden uniformemente las semillas, asegurando la siembra superficial. El jalonado no es posible
- Accionamiento hidráulico
- La dosificación se realiza hidráulicamente desde el sistema de la sembradora
- El aire se toma desde la turbina de la sembradora y se utiliza el “Control Station” de la Rapid haciendo más barato el BioDrill
- Algunos agricultores utilizan BioDrill para la aplicación de Mesurol (pesticida de babosas) detrás de la máquina durante la siembra
- Disponible para las máquinas de 6 y 8 metros
- Si se utiliza para fosforo debe lavarse a fondo, el tiempo de vida será limitado. Existen repuestos anonizados para el manejo de fosforo disponibles en el departamento de recambios.
- No disponible en combinación con sinfin de carga

Opcion BioDrill en RD 300/400

- Permite la siembra de pequeñas semillas al mismo tiempo que las semillas grandes
- Ideal para la siembra de pequeñas semillas
- Las semillas de hierba se dejan caer delante de las ruedas packer (ver imagen inferior)
- Muchos clientes utilizan BioDrill para aplicación de Mesurol (pesticida de babosas) detrás de la máquina
- Caja de cambios mecánica y alimentación con el sistema de Rapid
- La dosificación se realiza mecánicamente a traves del sistema de la sembradora
- La mitad de la máquina se apaga de serie
- BioDrill se puede equipar con el kit tramlining y operar desde el “Control Station” de la sembradora

Opcion kit de fosforo BioDrill para RD 300/400

- Con las mismas especificaciones que el BioDrill para RD 300/400 normal excepto que el fosforo cae dentro del sistema de dosificación y se mezcla con la semilla (ver imagen inferior)
- Si se usa el kit de fosforo en las máquinas combinadas es importante que la trampilla de calibracion este en la posicion "+" para permitir al fosforo entrar con la semilla
- Si la máquina esta equipada con el kit de fosforo también se puede utilizar para sembrar colza perfectamente (colza en el BioDrill)
- La mitad de la máquina se apaga de serie
- Cambiar las mangueras de aplicación de fosforo para sembrar hierba se hace de forma muy rápida

Opcion BioDrill (BDX) Cultus, TopDown, Carrier Chasis rigido

- Para TopDown y Cultus principalmente para la siembra de colza
- En Carrier se puede utilizar para la siembra en suelos sin problemas de compactación y también para otras pequeñas semillas
- Densidad de siembra variable esta disponible en ópcion
- Las semillas caen delante del packer por unos tubos con 12,5 cm de distancia entre ellos (excepto la versión de 3,5 m cuya distancia es 14,5 cm)
- La alimentación eléctrica junto al radar para detectar la velocidad aseguran un resultado perfecto
- Gran caja de control

Opcion BioDrill, BDA 360, CS/TD Chasis plegable

- Ideal para la siembra de colza
- Densidad de siembra variable, disponible como ópcion
- Las semillas caen detrás de los niveladores y delante del rodillo packer
- Se entrega con rodillo distribuidor de colza
- Distribuidor electrico, radar para detección de velocidad
- Gran caja de control (densidad variable en ópcion)
- Incluye la distribución de semillas con placas esparcidoras

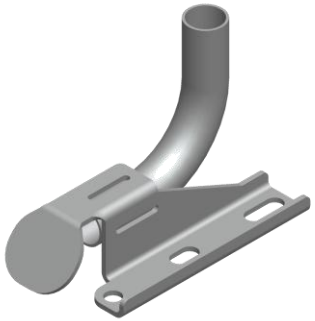

BioDrill, BD, para Rollers

- Para todos los RX, RS 650-1020
- Los esparcidores distribuyen uniformemente la semilla delante del crossboard
- El rodillo aprieta el suelo alrededor de la semilla al mismo tiempo que hace la preparación del terreno y presiona hacia abajo las piedras
- Accionamiento mecánico
- La medición se realiza mecanicámente desde el eje del rodillo.
- Para todos los Cambridge y Crosskill de anillos

BioDrill, BD, para Carrier plegable

- Disponible para CR 500 - CR 820, y también modelos con Crossboard pesado
- Accionamiento mecánico
- La medición se realiza mecánicamente desde el eje del rodillo
- La semilla se distribuye delante del rodillo packer
- Placas esparcidoras

Fácil de montar y desmontar

- BioDrill 360 para TopDown y Cultus se entregan de serie con carro, todos los demás tienen BioDrill 360 tienen esto como ópcion
- El BDX en TopDown, Cultus y Carrier traen prácticas patas de serie
- Es recomendable desmontarlas durante el uso

BioDrill Calibración Fenix Eléctrico

1. Retire la manguera de aire del distribuidor Fenix .
2. Coloque la bolsa de calibración en el distribuidor Fenix
3. Compruebe que la turbina no está en funcionamiento

Calibración Fenix eléctrico cont.

4. Inicie el menu de calibración del “Control Station” y pulse el boton “B”.

5. Hacer la calibración de la misma forma que para una dosis de siembra en RDA

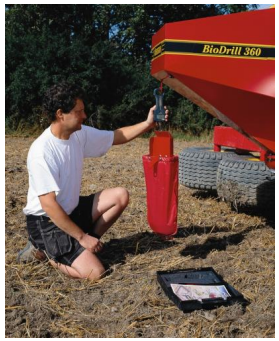

BioDrill Calibración de Fenix Hidráulico

La calibración de la dosis de siembra en las máquinas BioDrill se efectua de la misma forma que la calibración de semilla en las RDA.

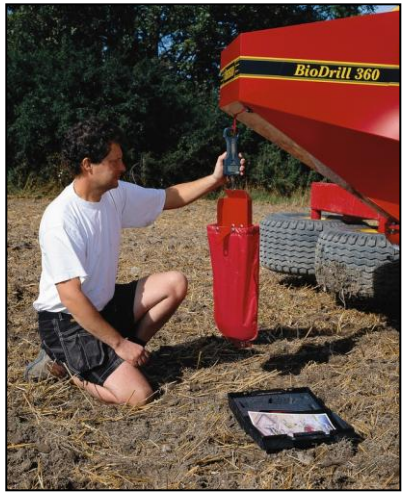

BioDrill Calibración Rapid 300/400

1. Ajuste la cantidad de semilla elegida (ver tabla de siembra) y haga la calibración girando la manivela de la caja de cambios
2. Ponga la semilla en la bolsa de calibración
3. Pese la cantidad comprobando la exactitud
4. Ajuste y repita si es necesario

BDX Calibración CR/CS 300-400, TD300

- La calibración de la dosis de siembra en BDX se hace de forma similar a la calibración en las sembradoras RDA sin embargo las semillas se recogen en bandejas de calibración

Compatible con sistemas de precision (gran control station)

- Agco Fieldstar – GPS, seed control
- Claas Agrocom - GPS, seed control

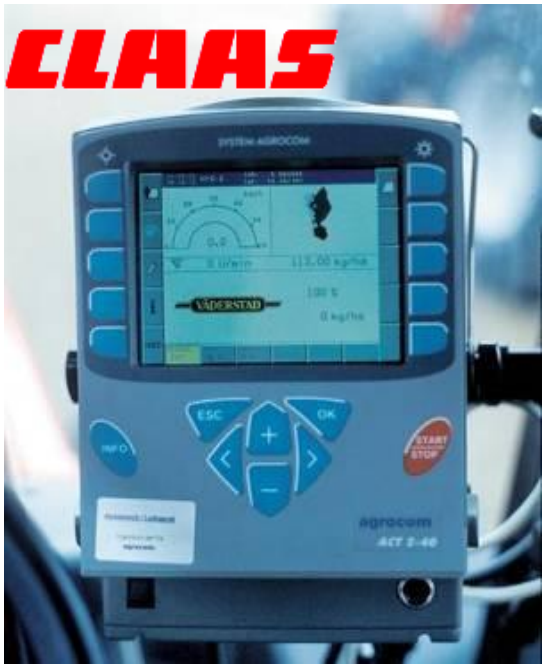

Isobus no es una ópcion, siempre existe el riesgo que el comprador de segunda mano no tenga el sistema, entonces se debe comprar el "Control Station" y el ahorro inicial habrá desaparecido

¿Porque no una simple distribución?

- El sistema neumático es más preciso
- Los discos esparcidores no extenderán la semilla con precisión sobre toda la anchura de trabajo
- El disco esparcidor hace rebotar la semilla si se distribuye antes del rodillo packer, si se hace despues no se puede compactar, esto significa mal contacto de la semilla con el suelo y peor germinación