NZA/NZM

VÄDERSTAD

Contenidos

- ¿Por que comprar NZ?
- Concepto
- NZ etapas de trabajo
- Modelos vista general

¿Por que comprar NZ?

- Excelente resultado de trabajo
- Construcción de alta calidad
- La funcionalidad bien probada
- Väderstad tiene una larga esperiencia en los cultivadores de semilleros

Concepto

NZ romperá terrones, y también preparara en el campo una buena cama de siembra donde se colocara la semilla en una base humeda.

El suelo encima de la semilla se calienta y se seca fácilmente durante la primavera y al principio será necesario aportar oxigeno y agua.

La humedad de abajo debe ser retenida, si se dejan terrones grandes en la superficie se facilita la evaporación, por eso es necesario dejar un suelo fino que actue de barrera ante esa evaporación

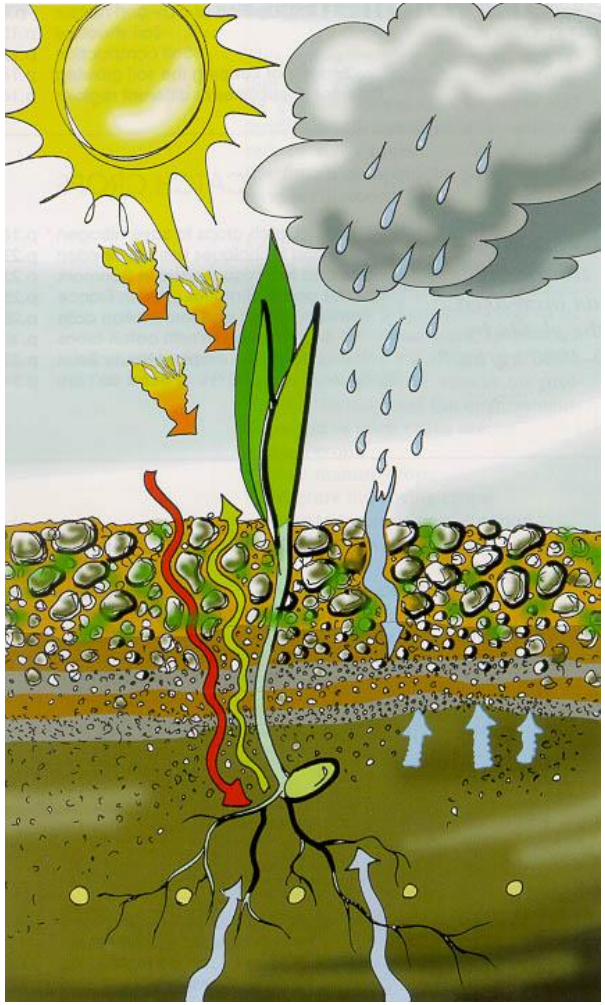

Las zonas de trabajo de NZA

Borra-huellas

Rastrilla trasera

Ruedas de apoyo

Dientes

Crossboard delantero

Tabla niveladora Crossboard

Cada zona tiene un proposito

1. **Borrahuellas**: Aflojan el suelo compactado detras de los neumáticos del tractor. Dejan un suelo uniformente preparado y sin marcas.
2. **Crossboard delantero**: Aplasta los terrones y nivela el suelo eficazmente. Simple o con cuchillos que cortan el suelo pesado.
3. **Dientes a 7,5 cm de distancia**: Mezclan de forma que los terrones más grandes se quedan en la parte superior y deja las particulas pequeñas más profundas. Corta airea y seca el suelo. Esto da la posibilidad de sembrar antes. Si se utilizan rejas pata de ganso las raices de la hierba se cortan de manera eficicaz. El peso de los cuerpos sobre los dientes y las puntas colocadas detras de la fijación del diente logran vibraciones hacia los lados. Estas vibraciones mejoran la calidad del trabajo.
4. **Grandes ruedas**: Llevan la máquina en todas condiciones. Hacen que la profundidad de trabajo sea muy precisa
5. **Crossboard trasero** : Nivelan y estabilizan el cultivador, contribuyen a una mejor precisión de profundidad.
6. **Rastrilla trasera**: Dejan un terreno suelto crean una protección contra la evaporación. También protege la superficie de la obstrucción despues de fuertes lluvias. La rastrilla trasera mejora aún más la clasificacion de terrones, los más grandes a la superficie y las particulas pequeñas más profundas.
7. Conector de **Barra de fijación:** and attached packer: Compacts the soil and gives an evaporation protection. Further grinding of the clods. Excellent for seedbed preparation for winter crops.

Opcion borrahuellas

- 4 en cada lado para una borrado total de huellas.
- Profundidad regulable para conseguir un trabajo perfecto
- Logra un aflojamiento efectivo del suelo, compactado en exceso por las ruedas de tractor
- Crea una superficie cultivada de forma uniforme y sin zonas compactadas
- Equipados con puntas Agrilla Super de 15 mm para un mejor aflojamiento en profundidad. Larga vida útil con 15 mm de espesor

Generosas bandejas para piedras

- NZA está esta equipado con generosas bandejas de piedras situadas a ambos lados de la barra de tiro
- Permite a los agricultores recojer las piedras y dejar un lecho de siembra perfecto

Crossboard Heavy delantero

- El Crossboard desmorona cuidadosamente el terreno y nivela la superficie sea cual sea su contenido de humedad, por lo tanto el impacto de Crossboard se define como muy positivo para la conservación de la estructura del suelo
- NZM y NZA 500-600 tienen versiones ligeras los otros modelos son pesados
- La distancia del diente (entre centros) Crossboard heavy (pesado) 25 cm
- Muchas puntas en ópcion (las opciones de puntas del Crossboard light aparecen al final de está descripción)
- La barra de bloqueo asegura el resultado (es de serie en el modelo pesado y en ópcion en el Crossboard ligero)
- Más ángulo en el Crossboard para ser más agresivo, menos ángulo permite a los terrones romperse unos contra otros

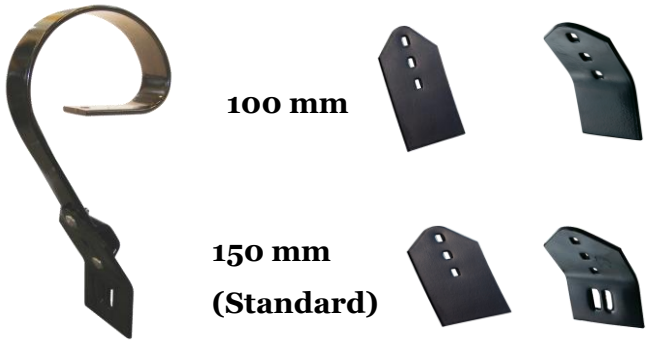

Angulo ajustable del Crossboard

En Crossboard la altura se puede ajustar a diferentes ángulos, utilizando 2 metodos diferentes;

- Los principales ajustes se generan mediante el cambio de los tornillos en los orificios superiores del soporte (de serie siempre en el punto más bajo), esto le da al Crossboard el ángulo más agresivo.
- Los ajustes menores (max 20 mm) se pueden hacer girando la rosca de cilindro hidráulico

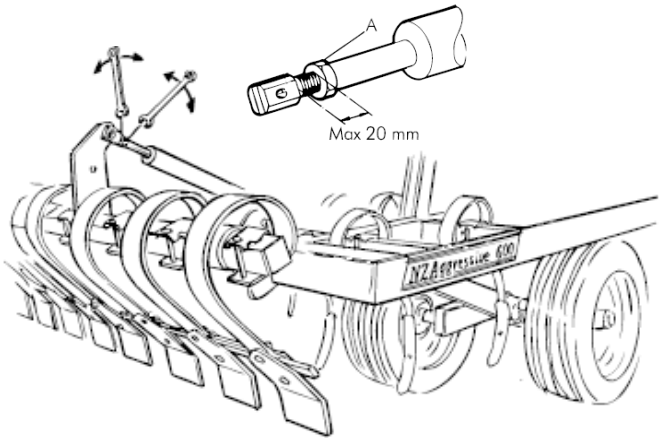

Opcion cuchillo simple

- Para aumentar la capacidad de corte de la corteza
- Corta con efectividad a través de los sucos del arado
- Fácil de montar/desmontar con el sistema de cambio rápido
- Se pueden establecer 3 niveles de profundidad (5 cm de espacio)
- Solo con el Crossboard heavy
- No disponible en NZM con Crossboard light

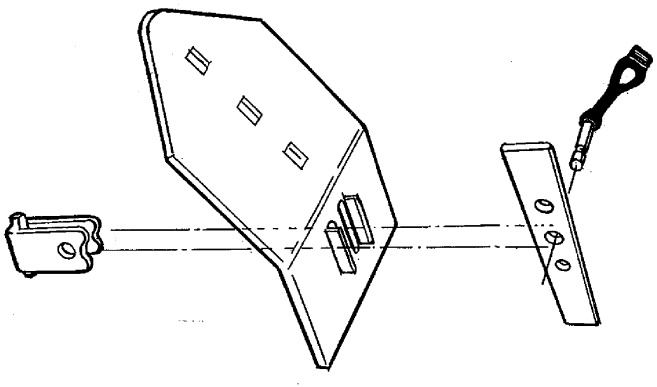

Espacio entre dientes NZA

- 7,5 cm es la distancia entre los centros de los brazos. El espacio que queda entre las rejas en el suelo es de 4cm
- 38 cm es el espacio que queda entre las puntas de reja de cada fila
- Aprox. 50 cm de espacio entre las filas de dientes (5.6 filas en total)
- 44 cm es la altura de despeje para conseguir una buena mezcla superior

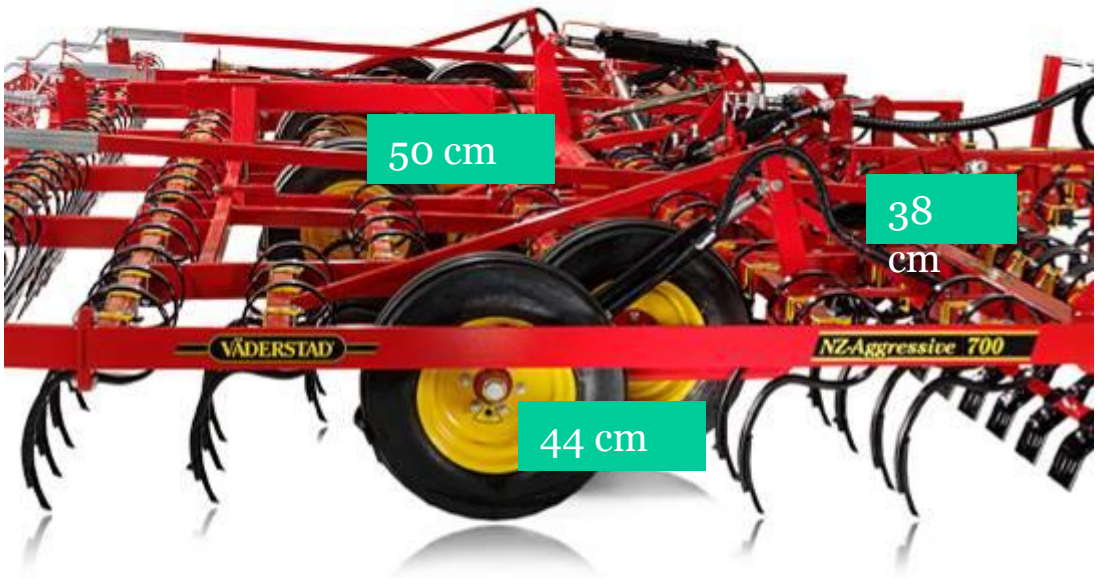

Espacio entre dientes NZM

- 35 cm de espacio entre las puntas de reja de cada fila
- Aprox. 47 cm de espacio entre las filas (4 filas en total)
- 9 cm espacio general entre centros de dientes
- 39 cm de despeje para una buena mezcla superior de material

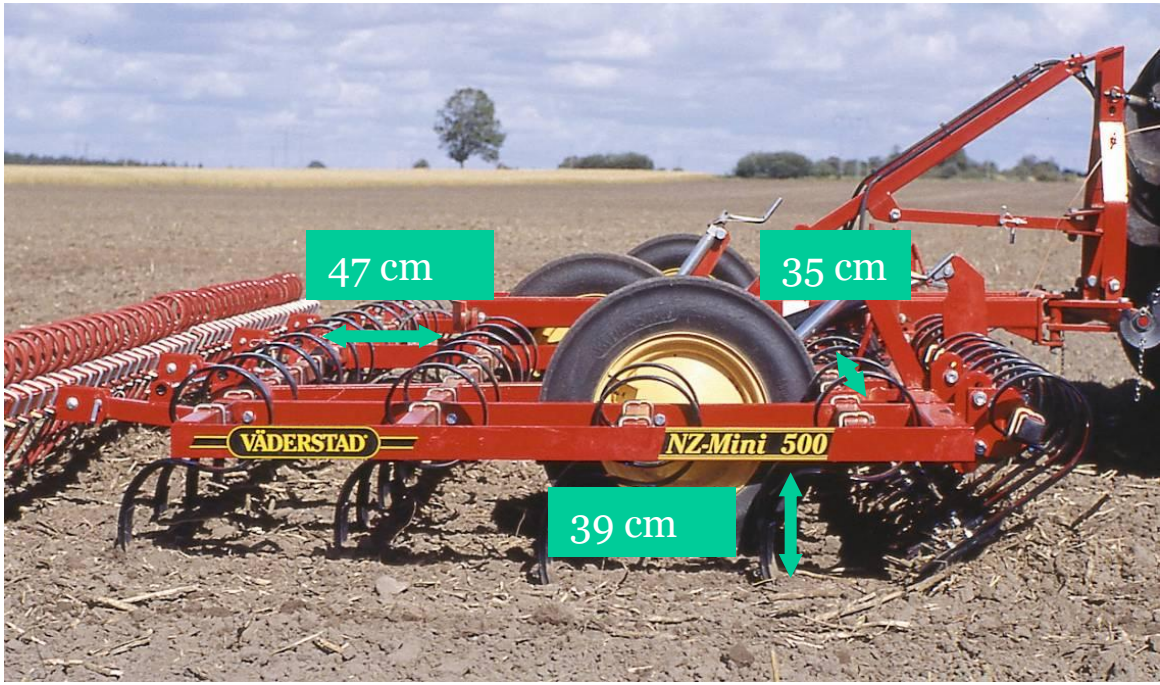

Agrilla con diente Cobra (NZA)

- Hasta 150 mm de profundidad de trabajo
- Muy flexible, ofrece buena resistencia a la piedra
- Agíl en la liquidación y gestión de buena parte de los residuos.
- Bajo coste de uso debido a la punta Agrilla reversible de 35 mm
- Fácil de cambiar en caso de dañarse
- Puede ser equipado con la punta Agrilla súper

Puntas pata de ganso de 14 cm de ancho

- Amplia capacidad de trabajo
- 14cm de ancho de trabajo
- Bueno con capacidad de corte para el control de malezas
- Disponible como accesorio en el departamento de repuestos
- Se adapta en agrilla a los dientes cobra

VÄDERSTAD

Opcion Marathon puntas de metal duro

- Para un tiempo largo de uso, hasta 20 veces el desgaste normal en Marathon 25
- Ahorra horas de trabajo en el cambio de las puntas
- Marathon 18 (18mm) para el cultivo superficial, Marathon 25 (25 mm) para el cultivo pesado
- No para suelos pedregosos

Marathon 18

Marathon 25

Amplia distancia entre ejes

- Hasta 8 ruedas para controlarlo de forma óptima
- Desplazarse con tamden para copiar bien el contorno
- Rascadores para mantener limpias las ruedas en condiciones de humedad
- NZ-mini tamaño de neumaticos: 720 mm diametro, 690 mm anchura (dimensión 690 x 170-15)
- NZA 500- 600 tamaño de neumaticos: 625 mm diametro, 200 mm anchura (dimensión 200/60 x 14,5)
- NZA 700+tamaño de neumaticos: 693 mm diametro, 250 mm anchura (dimensión 250/65 x 14,5)

Colocación del boogie en las alas para estabilidad

Los boogies de las alas se colocan más adelantados que el boogie central

. Ventajas:

• Mejor estabilidad longitudinal

• Mejor distribución de dientes en el área del boogie hacen la máquina más compacta longitudinalmente

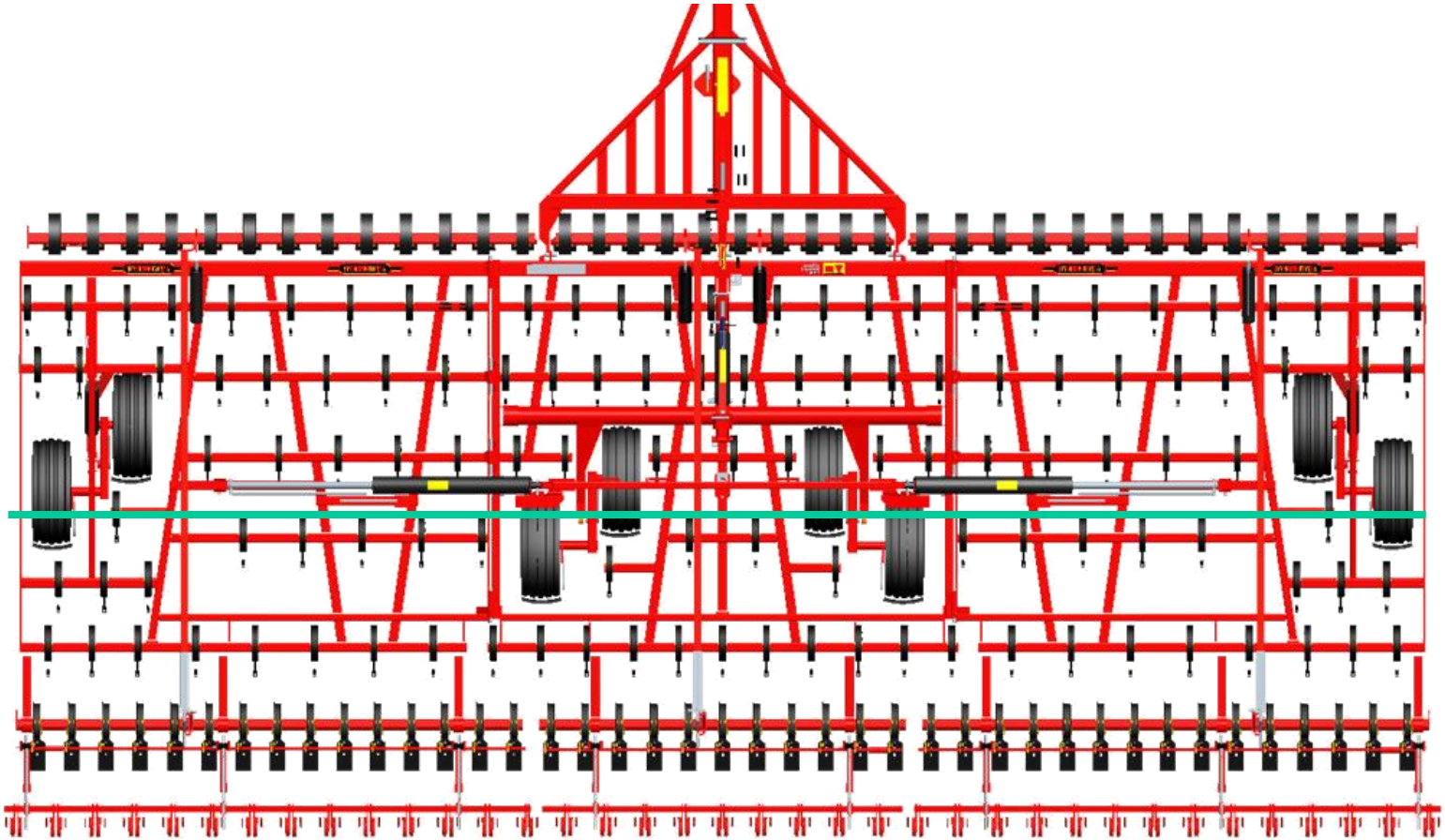

Construcción inteligente del Boogie

- Diferente distribución de peso para un perfecto seguimiento del contorno (40/60)
- Väderstad ha desarrollado su propio boogie, eje, rodamiento;
  - 2 hileras de bolas con contacto ángular, perfecto para soportar las altas fuerzas laterales
  - Doble sellado
  - Engrasables
  - No engrasable a través del rodamiento
  - Tuerca de gran superficie con posición de bloqueo que la mantiene estable

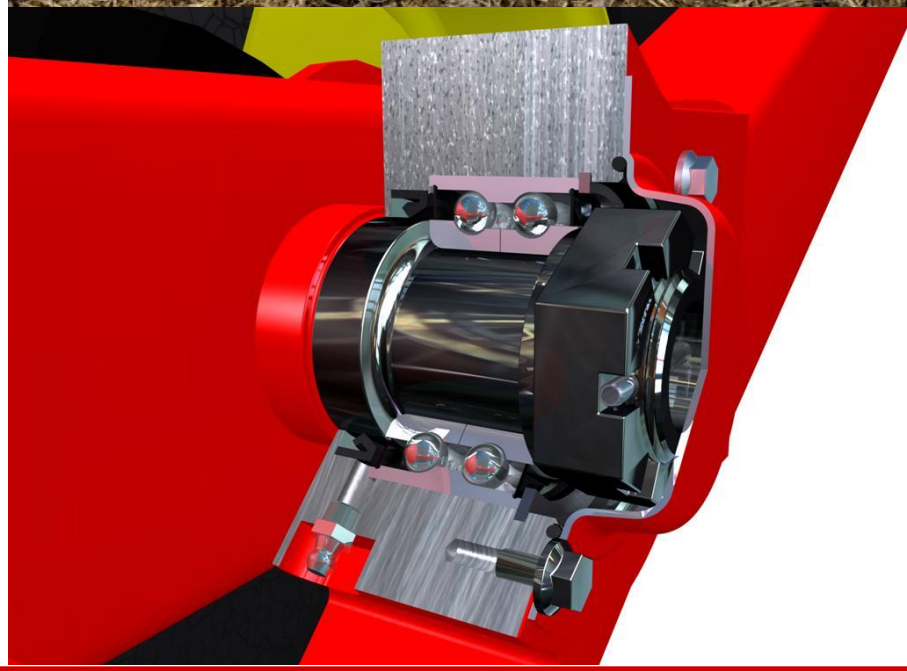

Control de profundidad siempre exacto en NZA

- Debido a la distancia entre ejes NZA goza de una excelente precisión en el ajuste de profundidad
- La profundidad de trabajo se puede ajustar durante la conducción
- La profundidad máxima de trabajo se puede ajustar fácilmente en el cilindro hidraulico principal
- La profundidad del Crossboard se puede ajustar con precisión con la escala de control del ala

Control de profundidad NZM

- La profundidad se ajusta fácilmente con las manivelas en las ruedas
- Con el enganche de 3 puntos establecido, permite la profundidad exacta y soporta también condiciones de suelo muy desiguales

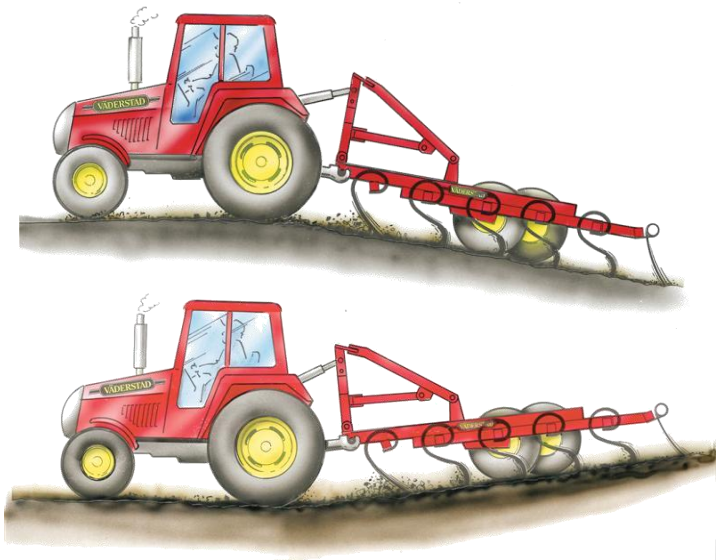

Ingieneria robusta para el chasis

- Garantiza una larga vida útil
- No tiene puntos debiles
- Aprox. 425 kg / m de anchura de labor
- Automático bloqueo/desbloqueo de seguro de transporte
- El sistema de paralelas asegura que la máquina se levanta de forma uniforme en toda su longitud. Esto deja un resultado de trabajo perfecto al levantar el cultivador

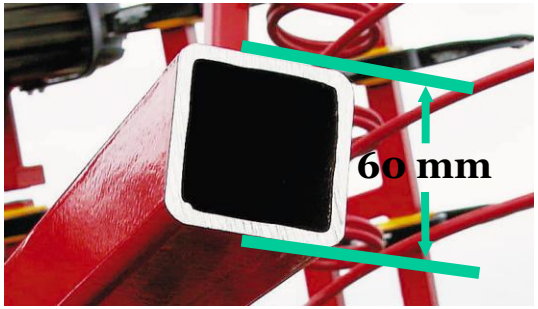

Option Crossboard trasero (sólo NZA)

- Mejora la capacidad de nivelación
- Vinculado al Crossboard delantero por lo que ambos operan juntos, Standard controla el 65% del movimiento del Crossboard delantero
- Una manivela controla la profundidad del Crossboard trasero para regularse con relación al Crossboard delantero
- El Crossboard light permite mayor flexibilidad, la distancia entre centros de dientes es 22 cm.
- Puntas de 100 mm de serie para una buena cobertura , muchas puntas disponibles en ópcion
- Bloqueo de barras de serie mejora el resultado
- Puede ser añadido a máquinas ya en funcionamiento

Opcion 6 filas de dientes

- Disponible en todos los modelos NZA
- La misma cantidad de dientes e igual de regular que el NZA de 5 filas manteniendo la separación entre dientes en 7,5 cm
- Distancia más amplia entre los dientes de la fila permitiendo un mejor flujo de residuos a través del cultivador, bueno si se deja mucha paja en el campo
- No hay cuellos de botella en la posición de los dientes
- No está disponible con Crossboard trasero

Opcion rastrilla trasera

- Puas de 12 mm a 12,5 cm de distancia
- Afloja el suelo despues de los dientes
- Expone el suelo al aire procurando un secado rápido
- Fácilmente ajustable con manilla y con una carrera de 140 mm
- El *Foldback* System de Väderstad gira automaticamente la rastrilla cuando va hacia atras

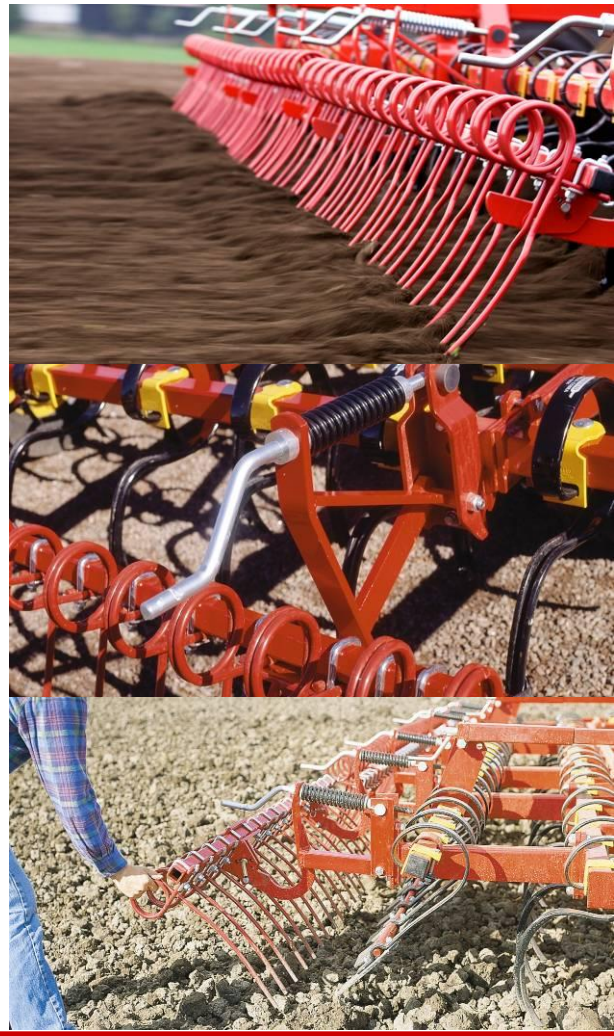

Opción barra de tiro trasera

- Permite tirar de una herramienta adiccional
- Salva una pasada
- Incluye 1 kit de mangueras hidráulicas para la salida de rodillo RX/RS
- 2º kit de mangueras en ópcion (para el funcionamiento del Crossboard de rodillo)
- Disponible en todos los modelos NZA

Estrecha anchura de transporte

- Las alas se pliegan hacia adentro para aumentar la accesibilidad en calles estrechas
- Los NZA hasta el 600 3,0 m
- NZA 700-800 3,6 m
- NZA 900-1000 3,9 m
- NZM se transporta con el enganche de 3 puntos del tractor. Está equipado con un bloqueo de las alas accionado desde el asiento del tractor

VÄDERSTAD

Ampliable con secciones de ala

- Los NZA de 7 y 9 m se pueden ampliar con 1m adicional para aumentar su capacidad de trabajo
- NZM de 4 m se puede fácilmente ampliar a 5 m
- El kit se puede pedir al departamento de repuestos
- Disponible también con la ampliación Crossboard

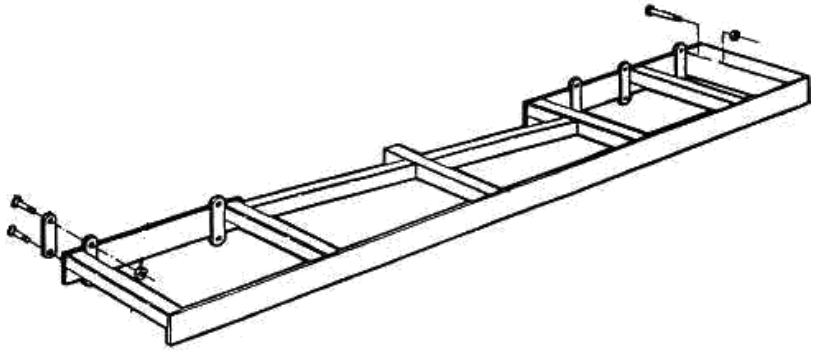

NZA – Cultivador agresivo

- Máquinas arrastradas de 5 a 10 m de anchura de trabajo.
- Crossboard hidráulico delantero de serie.
- 5-6 filas de Agrilla con diente Cobra
- Ajuste de profundidad hidráulico

NZA Modelo 600 T

- Máquinas a precios competitivos
- Más ligero, el Crossboard delantero permite mayor flexibilidad
- No hay ópcion de Crossboard trasero
- Ajuste de profundidad hidráulico

NZA Modelo 500 ST

- Precio competitivo
- Crossboard ligero delantero, permite más flexibilidad
- No hay ópcion de Crossboard trasero
- Con manivela para establecer la profundidad de trabajo de las secciones
- Ruedas simples de apoyo del ala

NZ Mini

- Cultivador de diente de resorte para su uso en terreno labrado
- Enganche de 3 puntos
- Equipado con diente Agrilla
- 4 y 5m de anchura disponible, 4m fácilmente ampliable a 5m
- Crossboard ligero delantero hidráulico
- Opcion rastrilla trasera
- Enganche flotante permite giros con el cultivador en el suelo

VÄDERSTAD