Rexius/Rollex

VÄDERSTAD

Contenidos

- ¿Por que comprar Rollex / Rexius
- Concepto
- Detalles técnicos
- Roller etapas de trabajo
- Concepto
- Puesta en marcha

¿Por que comprar rodillos Väderstad ?

- Trabajo agresivo
- Alta capacidad
- Ampliable
- Versatil, cuatro tipos de anillos y la ópcion Crossboard

- Buena calidad a buen precio
- Versatil y se puede utilizar con Crossboard

Concepto

Los rodillos Väderstad se fabrican para las explotaciones agricolas de todos los tamaños, una herramienta versatil que se puede utilizar para:

Convertir la tierra labrada en un lecho de siembra en una sola pasada.

Enterrar las piedras en el campo despues de sembrar Romper la corteza del suelo.

Pueden engancharse a otras máquinas para mejorar el trabajo.

Se trata de una máquina con gran capacidad, larga vida útil y bajo coste de piezas de desgaste. Se fabrica en Väderstad desde 1977

Rexius / Rollex Etapas de trabajo

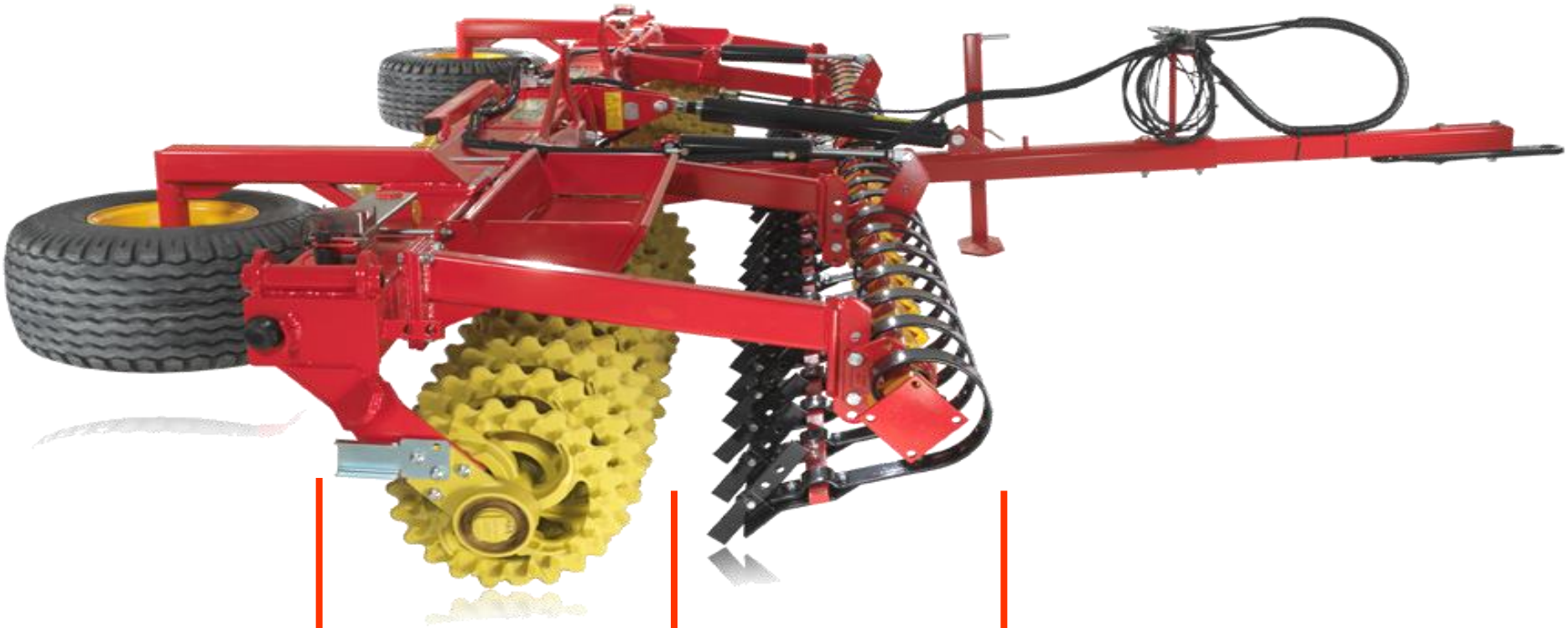

3. Rodillo

2. Crossboard

1. Barra de tiro

Ocion barra de tiro

- Barra de tiro original 220 cm
- Barra de tiro de 357 cm para cualquier Crossboard seleccionado
- Barra de tiro extra larga de 480-560 cm permite al rodillo ser arrastrado por el cultivador sin riesgo de pegar al dar la vuelta en las cabeceras
- Bueno para conducir con ruedas gemelas
- Todos los NZA y Cultus con rodillo de goma pueden ser equipados con la ópcion de enganche trasero (NZA con un segundo kit de mangueras hidráulicas en ópcion para el Crossboard, Cultus es standard)

Opcion Crossboard heavy (pesado)

- Disponible para Rexius 650-1020 y todos los modelos de Rollex
- Hidráulico y controlado desde el asiento del tractor
- Deja olas en el suelo
  - Aplasta los terrones
  - Nivela el campo
- Cuchillo individual en ópcion para romper la costra superficial

VÄDERSTAD

Opcion simple/doble cuchillo

- Se fija al Crossboard
- Para aumentar la capacidad de corte de la corteza
- Corta de forma efectiva a través de los surcos del arado
- Fácil de montar/desmontar con sistema de cambio rapido
- Cuchillo simple 7,5 cm de profundidad de trabajo
- Cuchillo doble 17 cm de profundidad de trabajo. Tres posiciones de profundidad diferentes para mucho tiempo de duración (cuchillo simple 10 cm, cuchillo doble 4 cm extra de acero)

Packer Opcion Rollex

- Cambridge, 480 mm diametro
  Crosskill, 520 mm diametro
- Eje 55 mm diametro

Packer Opción Rexius

- Cambridge, 480 mm diametro
- Crosskill, 520 mm diametro
- Trabajo pesado, 550 mm diametr
- Acero, 550mm, sólo RS 500, y RS650
- Eje 55 mm diametro excepto Trabajo pesado con 60 mm

Anillos Cambridge

- El rodillo tradicional
- Presiona las piedras hacia abajo
- Tritura terrones en el suelo
- Rodadura con muelle para los cultivos en crecimiento

Anillos de trabajo pesado

- Modelo Cambridge de 600 mm de diametro
- Para utilizar en otoño en suelos pesados
- Para suelos donde se requiere compactación adicional
- No disponible con Bio drill

Anillos Crosskill

- El anillo grande flotante gira a menos velocidad que el anillo fijo más pequeño
- Un anillo limpia el otro, permite el trabajo en condiciones de humedad
- Las orejetas laterales muelen terrones en condiciones secas
- Ayuda a limitar la nivelación en suelos arenosos
- Tragan más tierra e impiden el arrastre
- Disponible para todos los modelos excepto RS 1230

Opcion Packer de anillos de acero

- Diseñado para su uso detras de cultivadores pesados como Cultus
- Rascadores para asegurar que los anillos se mantienen limpios aún en condiciones de humedad
- La patente Väderstad en la suspensión de caucho asegura un largo tiempo de vida
- El Sellado hermetico garantiza una buena resistencia a la suciedad
- Disponible para los rodillos Rexius 500 y 650, no con Crossboard

Grandes bandejas de piedras

- Todos los rodillos Väderstad pueden equiparse con grandes bandejas de piedras, en Rexius son de serie
- Permiten la recoleccion de piedras rapida y eficazmente
- Las piedras pueden vaciarse fácilmente desde la cabina con la inclinación del rodillo

Construción Flexible

- Todas las secciones del rodillo son flexibles unidos entre si
- Permite un buen trabajo también en campos irregulares
- Cada seccion del rodillo tiene el mismo peso asegurando un buen resultado del trabajo en toda el ancho del rodillo

Articulaciones robustas

Todas la articulacionesde los rodillos Väderstad estan construidos para una larga vida útil.

Todas tienen casquillos para reducir al minimo el desgaste del material.

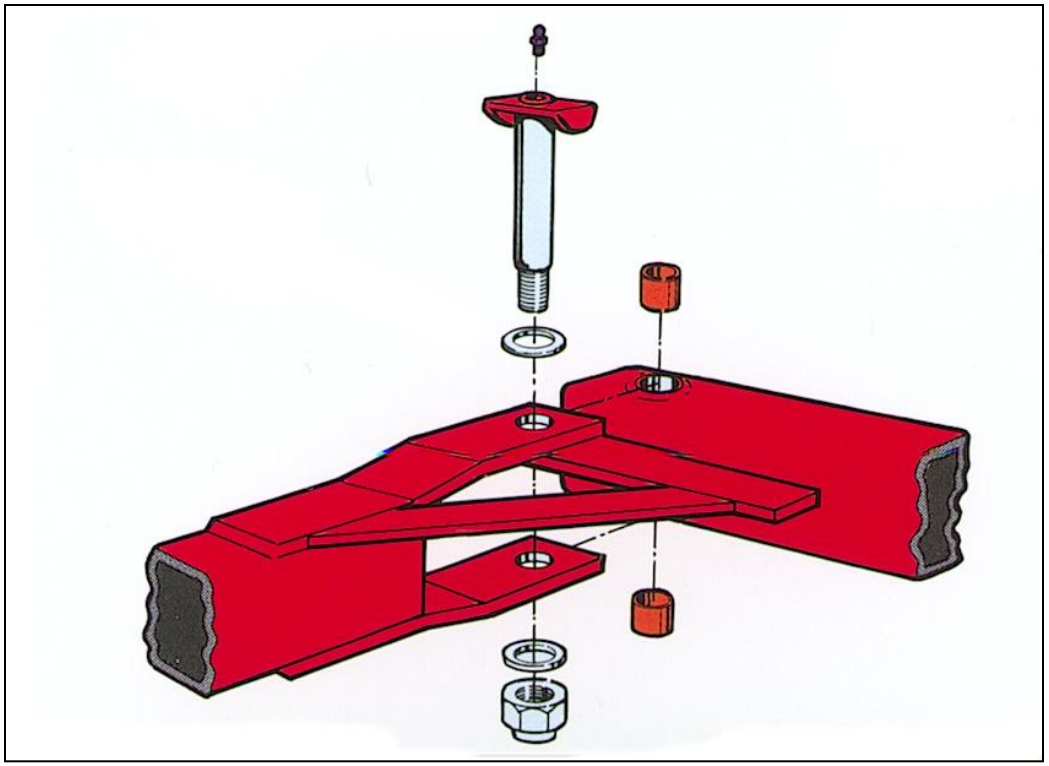

Suspensión de goma

- La suspensión de goma patentada por Väderstad garantiza una larga vida útil
- El sellado hermetico asegura una buena resistencia contra la suciedad
- Libre de mantenimiento
- Probado durante muchos años en Cultus, Carrier, Rollers y TopDown de Väderstad

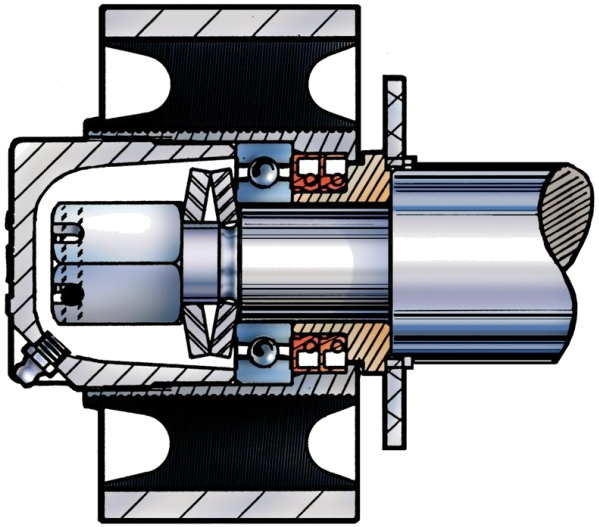

Ruedas tandem

- Todos los rodillos 820 y más grandes estan equipados con ruedas tandem
- Aumenta la seguridad vial y facilita el transporte hasta el campo

Estrecho ancho de transporte

- Rexius anchura de transporte 2,5 m
- Rollex anchura de transporte 2,8 m
- La máquina se matiene baja y estable durante el transporte

El desplegado Väderstad

Todos los rodillos se pliegan utilizando el sistema de plegado patentado Väderstad

1. Conduzca hacia atras
2. Asegurese que las alas están formando una linea recta en el medio
3. Baje la máquina hacia adelante

BioDrill para rodillos

- Para todos RX, RS 650-1020
- La barra esparcidora extiende las semilas de manera uniforme en el suelo después del crossboard
- Los rodillos afirman el suelo junto a la semilla al mismo tiempo que se hace una preparación a fondo del suelo y se presionan hacia abajo las piedras
- La medición se hace desde el eje del rodillo mecánicamente
- Para todos los Cambridge y anillos Crosskill (no rodillo de acero pesado)
- Se entrega con Control Station

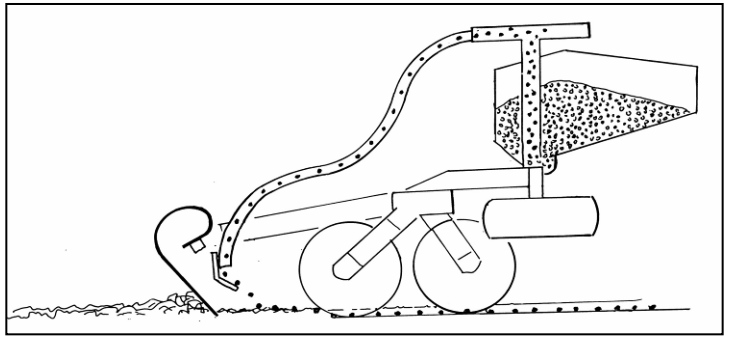

Rexius

- Chasis robusto de alta resistencia
- Adecuados para los tractores más grandes
- 5.0m a 12.3m de anchura de trabajo
- Bandejas de piedras y luces montadas de serie
- Hasta 800 kg /m de peso con el Crossboard ópcional instalado

Rexius, Extensible 6,5-9,4 m

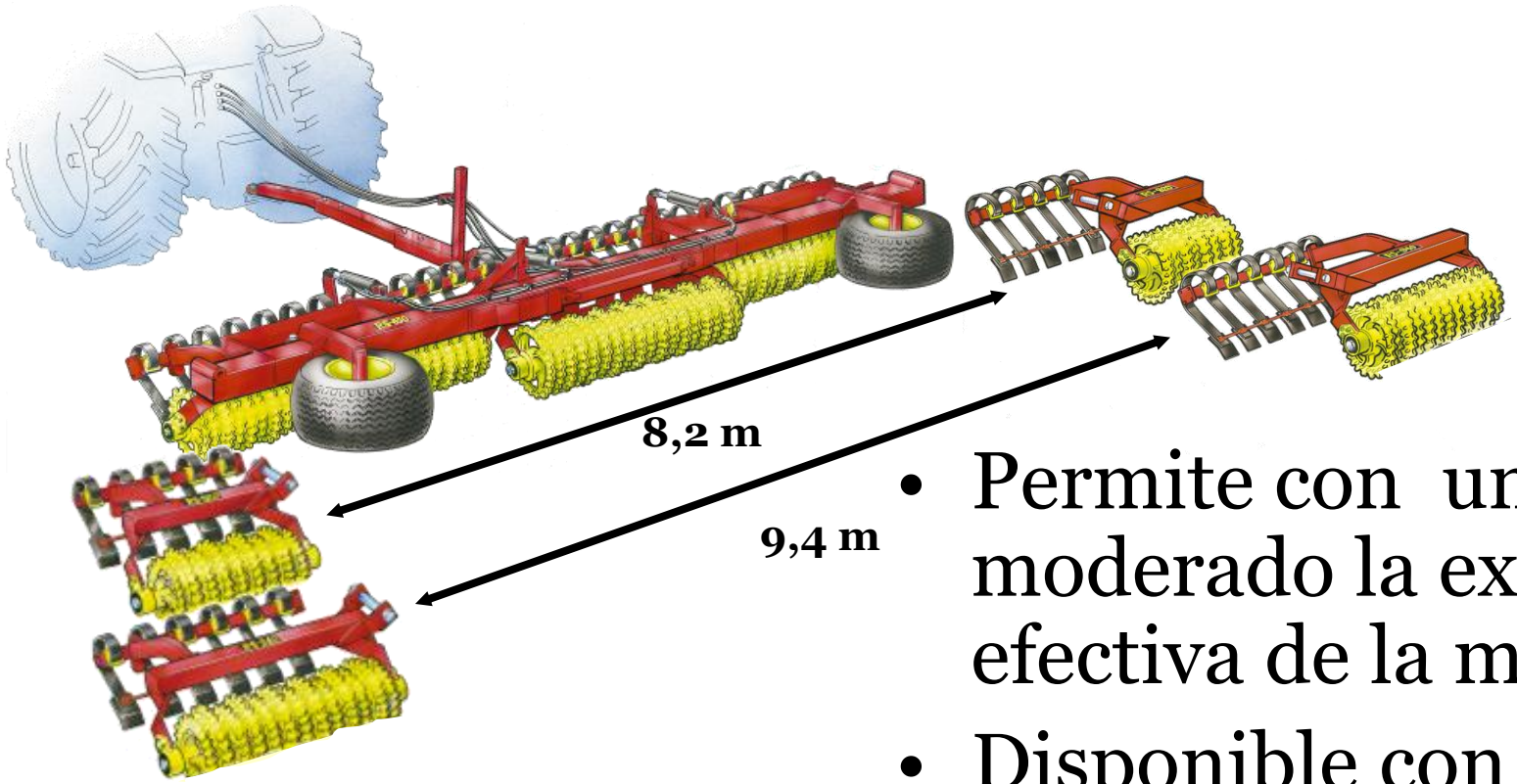

- Permite con un coste moderado la extension efectiva de la máquina
- Disponible con el kit Crossboard
- No disponible para el modelo de trabajo pesado

VÄDERSTAD

Rexius 1230

- El más grande de los rodillos de Väderstad
- 480mm (19”) de anillos Cambridge
- 5700 kg peso
- No hay ópcion Crossboard

VÄDERSTAD

Rollex

- 6.2m de rodillo de cama de siembra ligero
- 2400kg sin Crossboard
- Crossboard hidráulico opcional – para el cultivo y la nivelación
- Opcional: bandejas de piedras

VÄDERSTAD