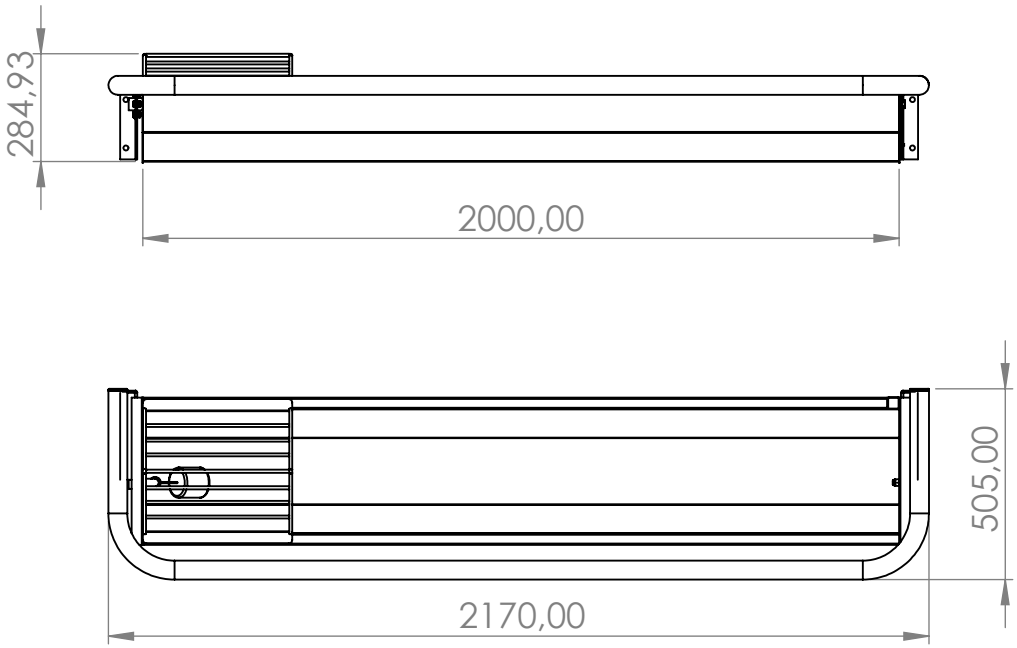

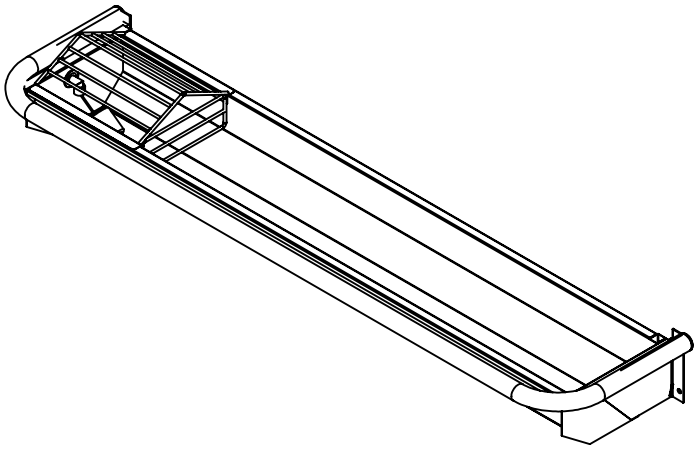

Capacidad aproximada: 100 litros

JAVIER CAMARA INDUSTRIAS GANADERAS			NOMBRE	FECHA
		PIEZA	JAVIER ARACIL	28/07/2021
		PLANOS		27/08/2021
ESPESOR:	DESCRIPCIÓN:		PRODUCTO: F021 - Bebedero basculante	
MANO:	DIMENSIONES GENERALES (CH DESPLEGADA): mm		CÓDIGO: F021-2M	
ESCALA: 1:20 HOJA 1 DE 1	FABRICADO:	MATERIAL:		