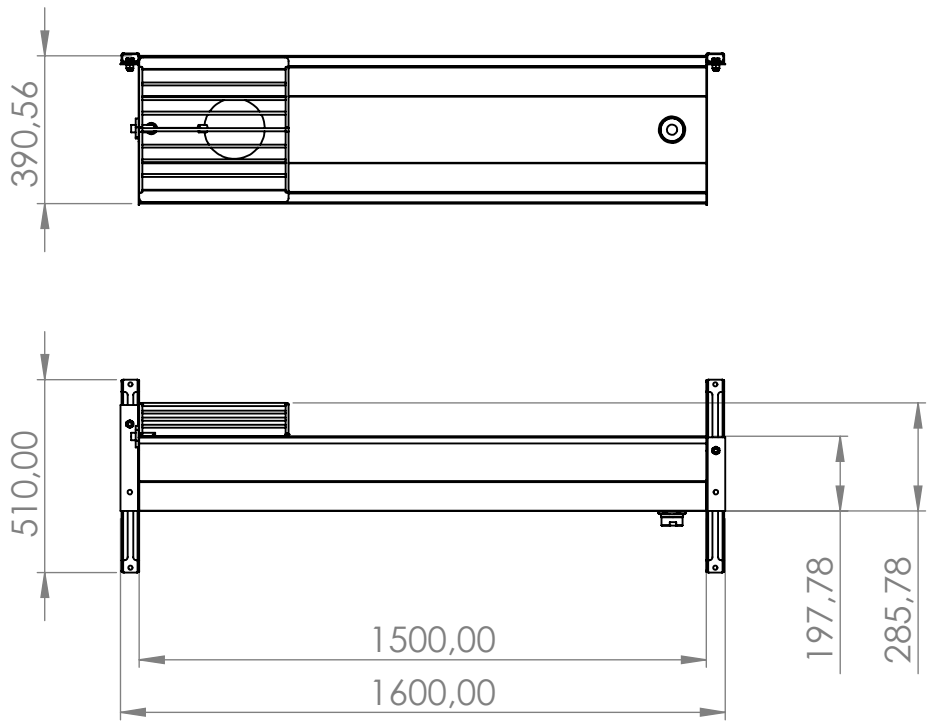

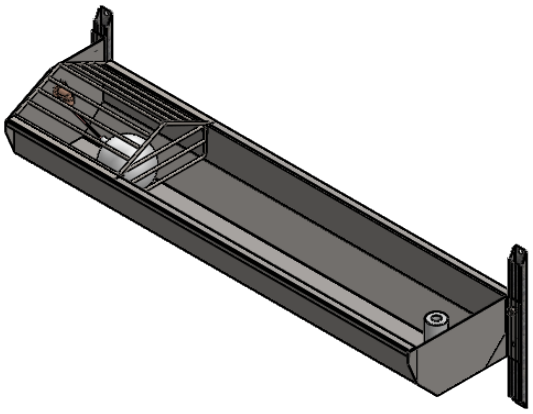

Volumen útil: 110 litros

JAVIER CAMARA INDUSTRIAS GANADERAS		NOMBRE	FECHA
	DIBUJADO		05/05/2021
	REVISADO		
Nº DE PLANO	F006P-1,5M		
ESCALA: 1:20	MATERIAL:	ACABADO:	RUGOSIDAD:
A4 HOJA 1 DE 1	PESO:	TOLERANCIA GENERAL 2768mk	