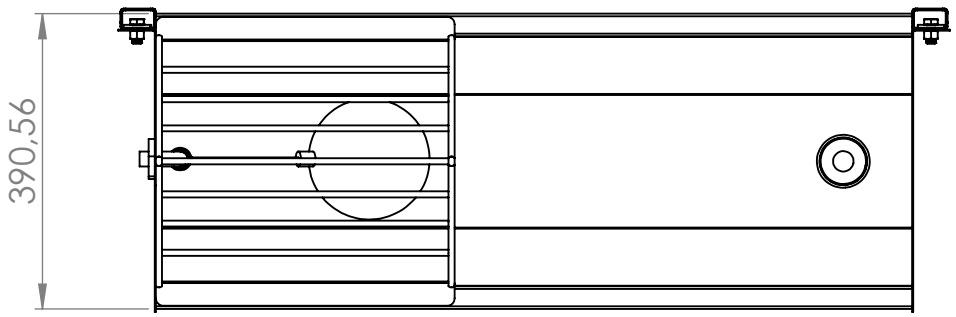

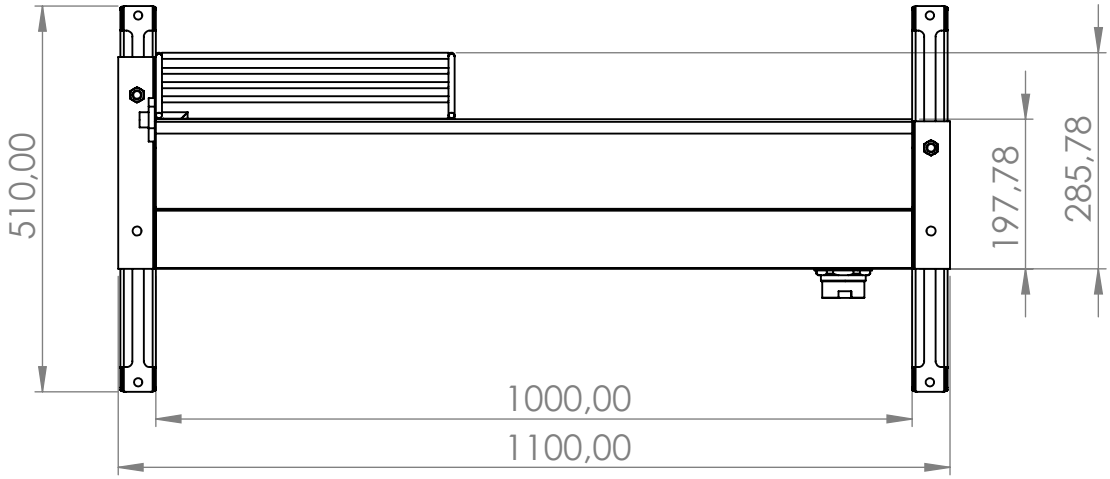

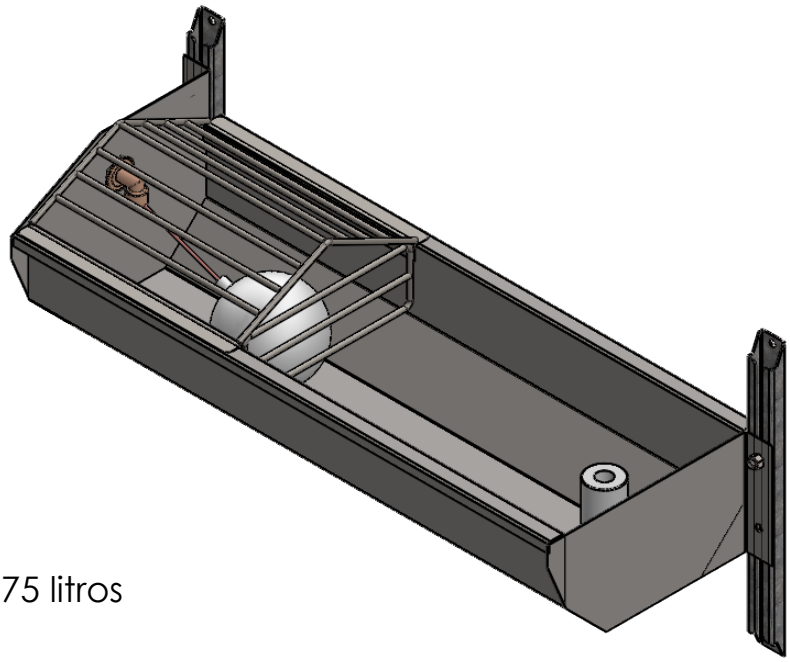

Volumen útil: 75 litros

JAVIER CAMARA INDUSTRIAS GANADERAS		NOMBRE	FECHA
	DIBUJADO		05/05/2021
	REVISADO		
Nº DE PLANO	F006P - 1M		
ESCALA: 1:10	MATERIAL: Inoxidable	ACABADO:	RUGOSIDAD:
A4 HOJA 1 DE 1	PESO:	TOLERANCIA GENERAL 2768mk	