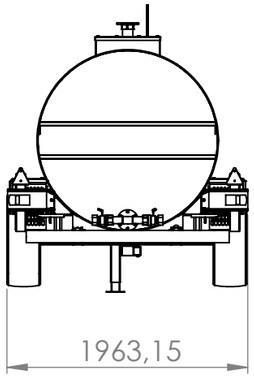

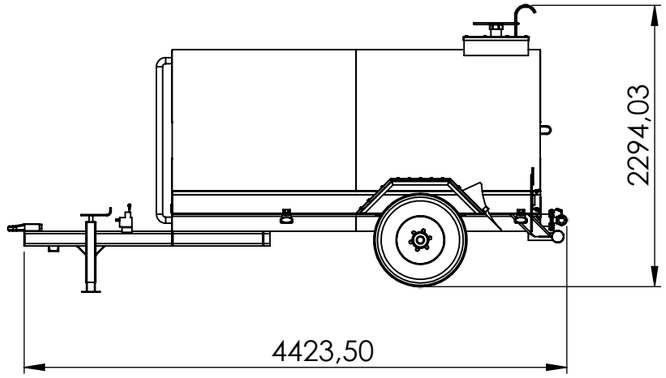

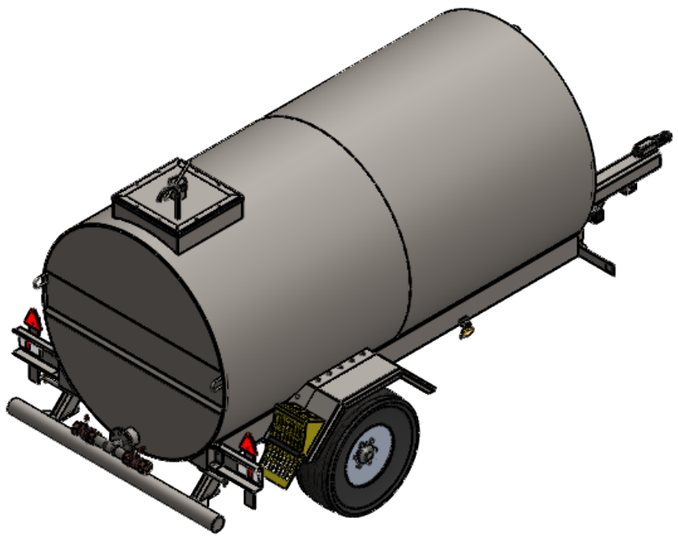

Capacidad aproximada: 5000 litros

JAVIER CAMARA INDUSTRIAS GANADERAS			NOMBRE	FECHA
		PIEZA	JAVIER ARACIL	19/05/2021
		PLANO		02/06/2021
ESPESOR: mm	DESCRIPCIÓN:		PRODUCTO: F022- Bebedero móvil 5000L aprox	
MANO:	DIMENSIONES GENERALES (CH DESPLEGADA): mm		CÓDIGO: F022	
ESCALA: 1:50 HOJA 1 DE 1	FABRICADO:	MATERIAL:		