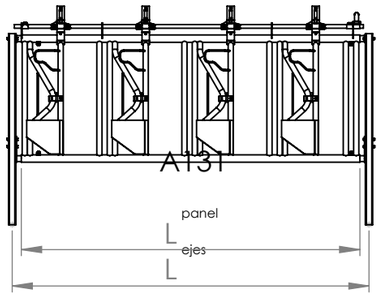

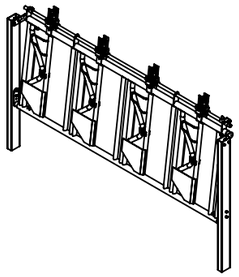

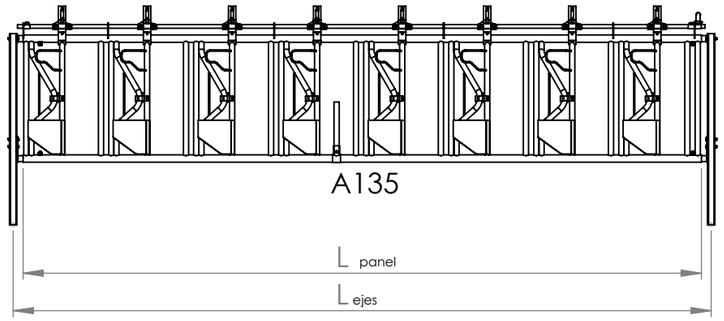

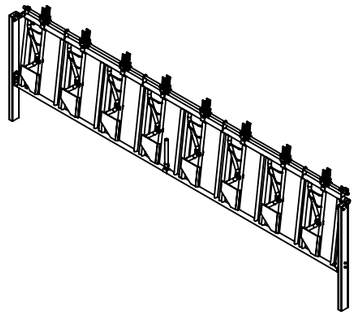

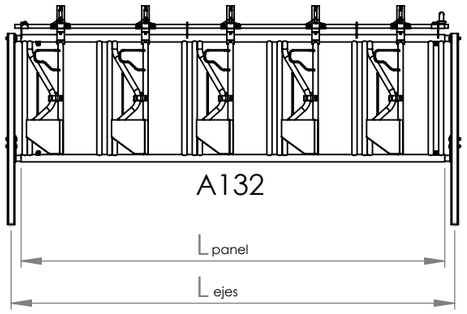

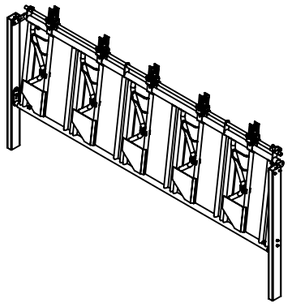

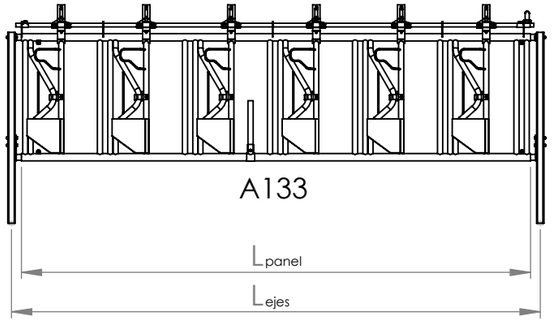

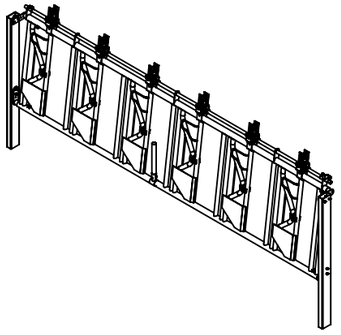

Producto	Plazas	L_{panel}(mm)	L_{ejes}(mm)
A131	4	2760	2910
A132	5	3455	3615
A133	6	4150	4310
A134	7	4840	4950
A135	8	5530	5690

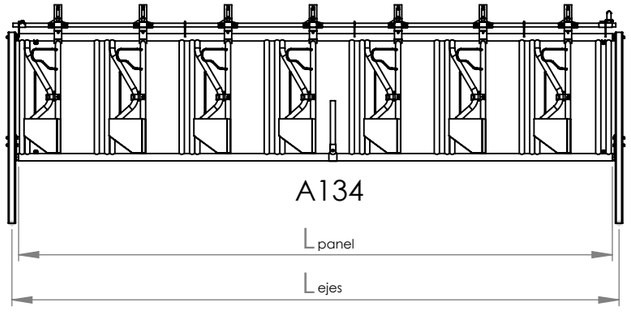

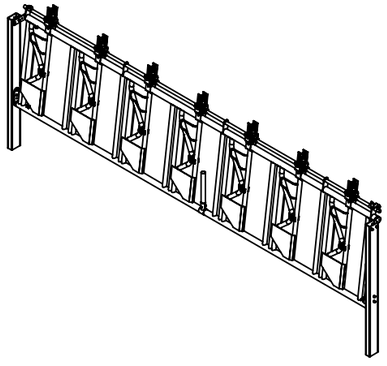

JAVIER CAMARA INDUSTRIAS GANADERAS		NOMBRE	FECHA
	PIEZA	JAVIER ARACIL	17/06/2021
	PLANO		28/06/2021
ESPESOR: mm	DESCRIPCIÓN:	PRODUCTO:	
MANO:	DIMENSIONES GENERALES (CH DESPLEGADA): mm	CÓDIGO: Familia amarres A013	
ESCALA: 1:50 HOJA 1 DE 1	FABRICADO: / MATERIAL:		