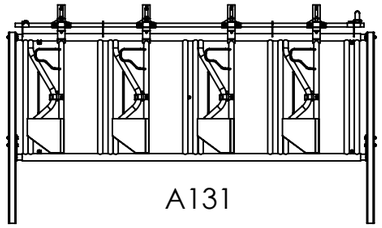

A131

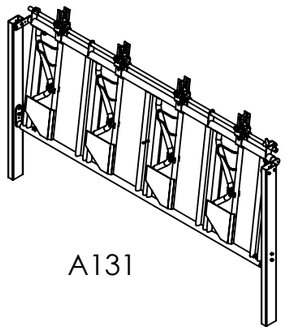

A131

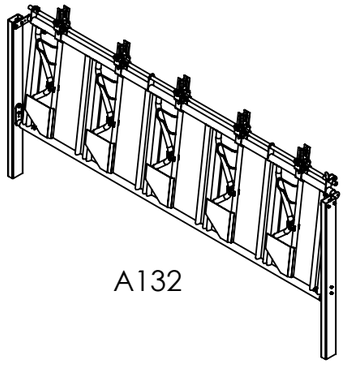

A132

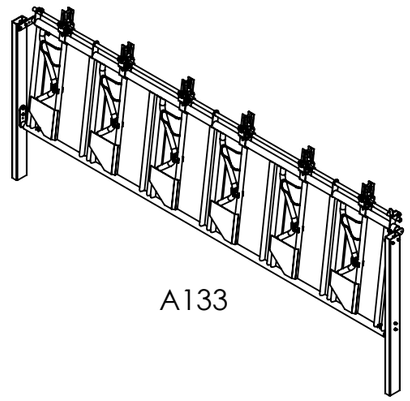

A133

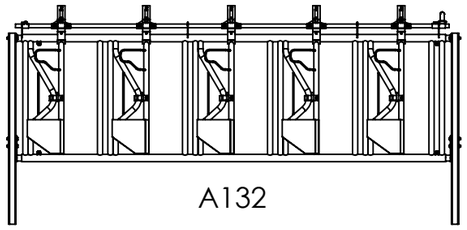

A132

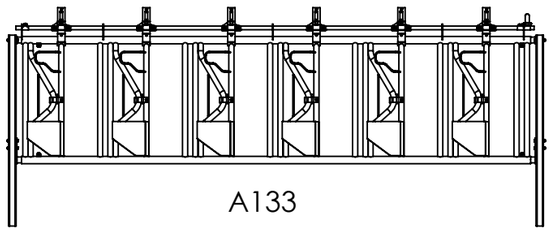

A133

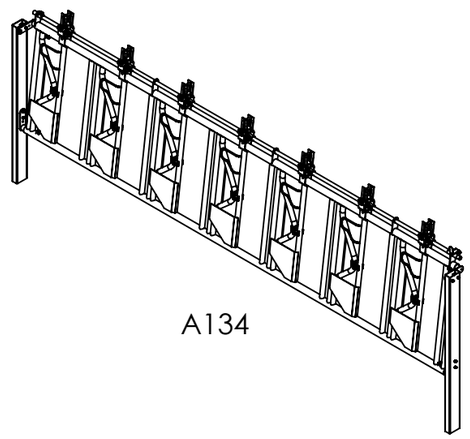

A134

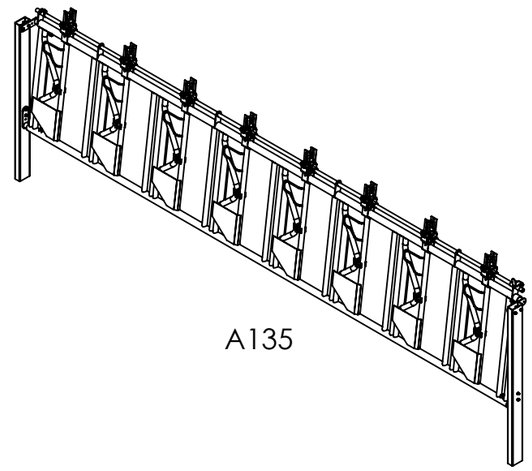

A135

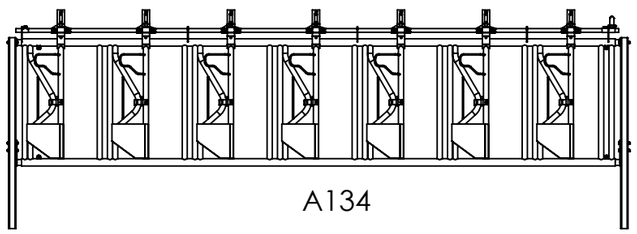

A134

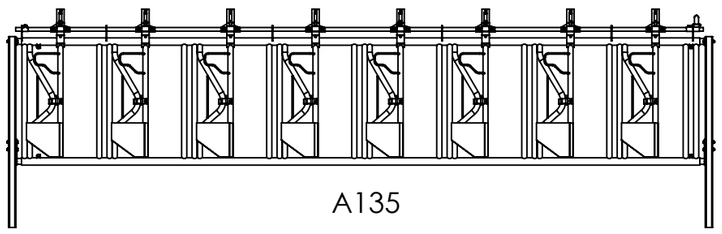

A135

JAVIER CAMARA INDUSTRIAS GANADERAS		NOMBRE	FECHA
	PIEZA	JAVIER ARACIL	17/06/2021
	PLANO		22/06/2021
ESPESOR: mm	DESCRIPCIÓN:	PRODUCTO:	
MANO:	DIMENSIONES GENERALES (CH DESPLEGADA): mm	CÓDIGO: Familia amarres A013	
ESCALA: 1:50 HOJA 1 DE 1	FABRICADO: / MATERIAL:		