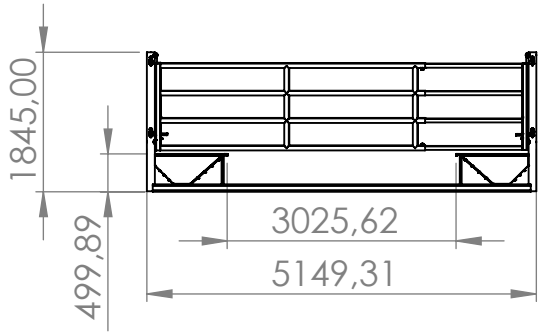

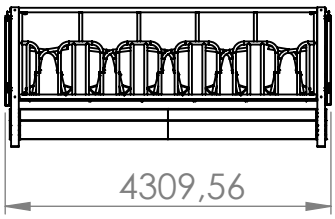

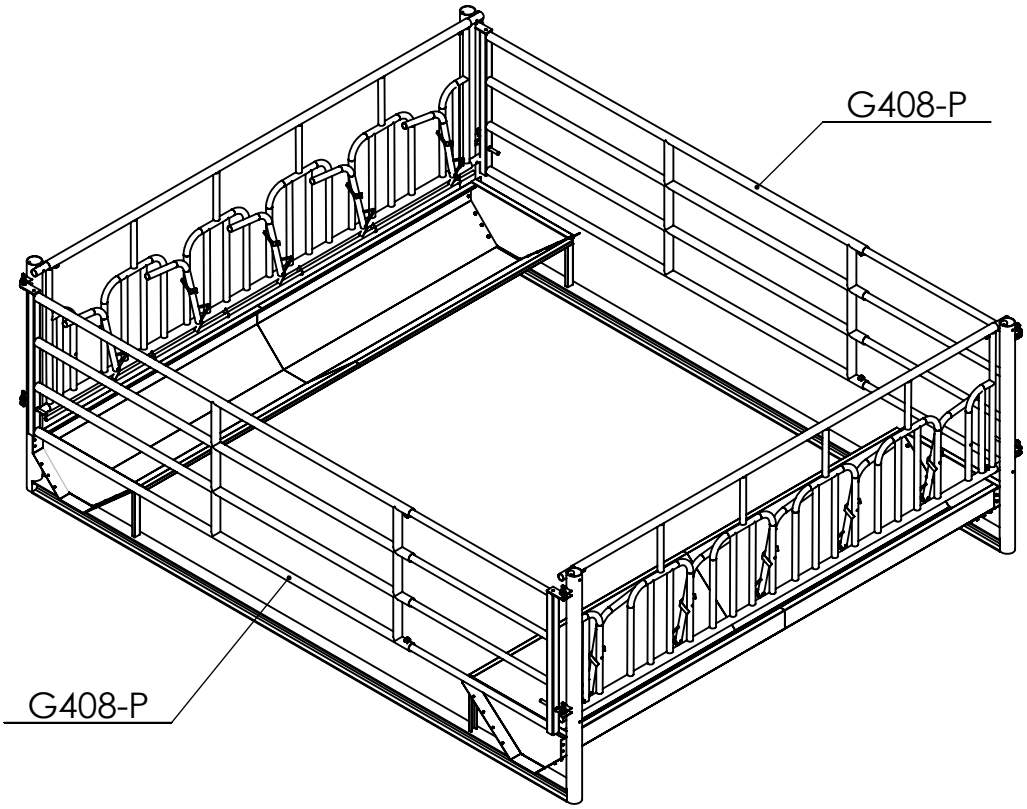

Puertas extensibles G408-P opcionales

JAVIER CAMARA INDUSTRIAS GANADERAS			NOMBRE	FECHA
		PIEZA	JAVIER ARACIL	24/03/2021
		PLANOS		24/03/2021
ESPESOR:	DESCRIPCIÓN:		PRODUCTO: Amarre sistema móvil	
MANO:	DIMENSIONES GENERALES (CH DESPLEGADA): mm		CÓDIGO: A148	
ESCALA: 1:100 HOJA 1 DE 1	FABRICADO:	MATERIAL:		