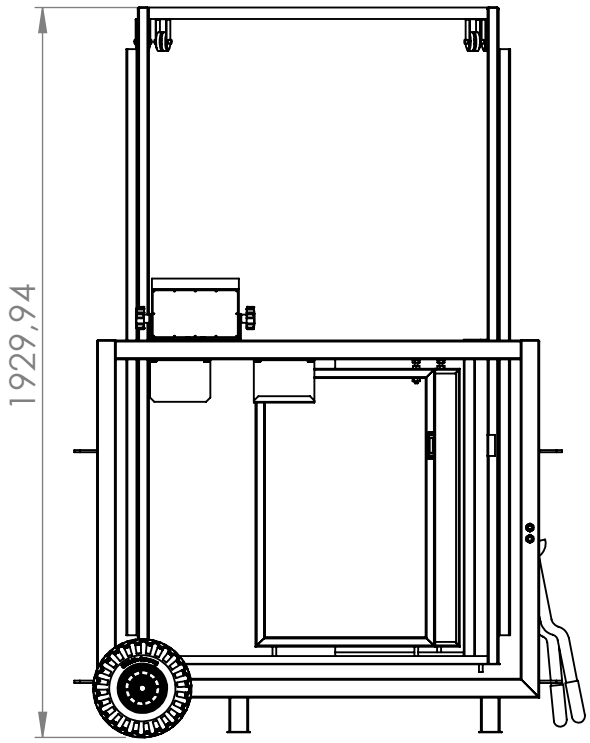

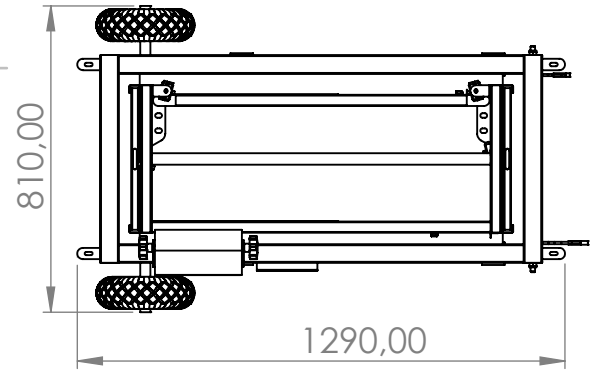

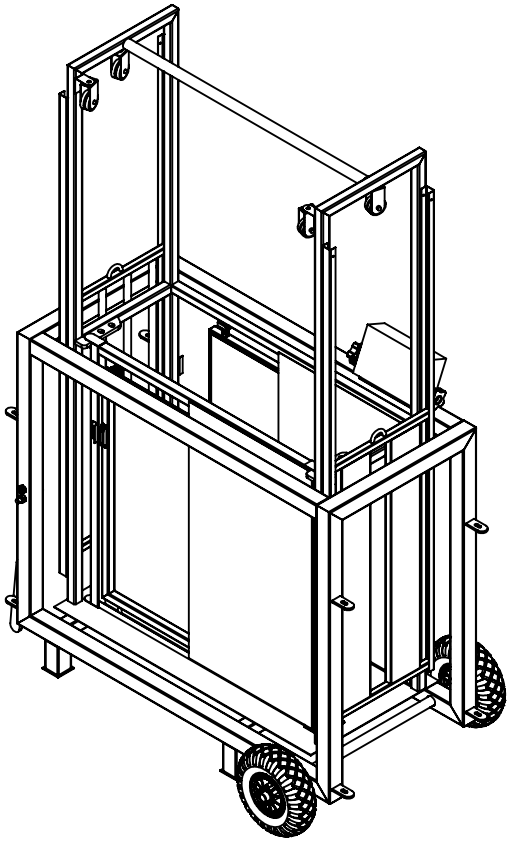

JAVIER CAMARA INDUSTRIAS GANADERAS			NOMBRE	FECHA
		PIEZA	JAVIER ARACIL	25/02/2021
		PLANOS		02/03/2021
ESPESOR:	DESCRIPCIÓN:		PRODUCTO:	
MANO:	DIMENSIONES GENERALES (CH DESPLEGADA): mm		CÓDIGO: BA07	
ESCALA: 1:20 HOJA 1 DE 1	FABRICADO:	MATERIAL:		