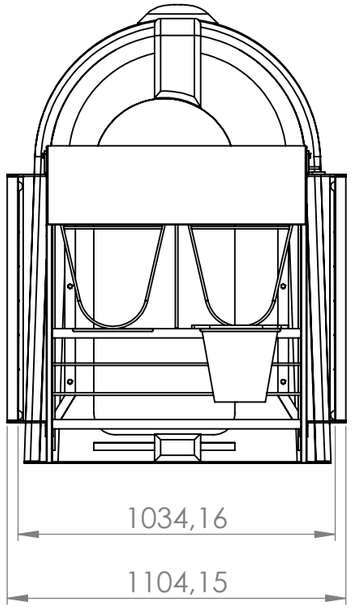

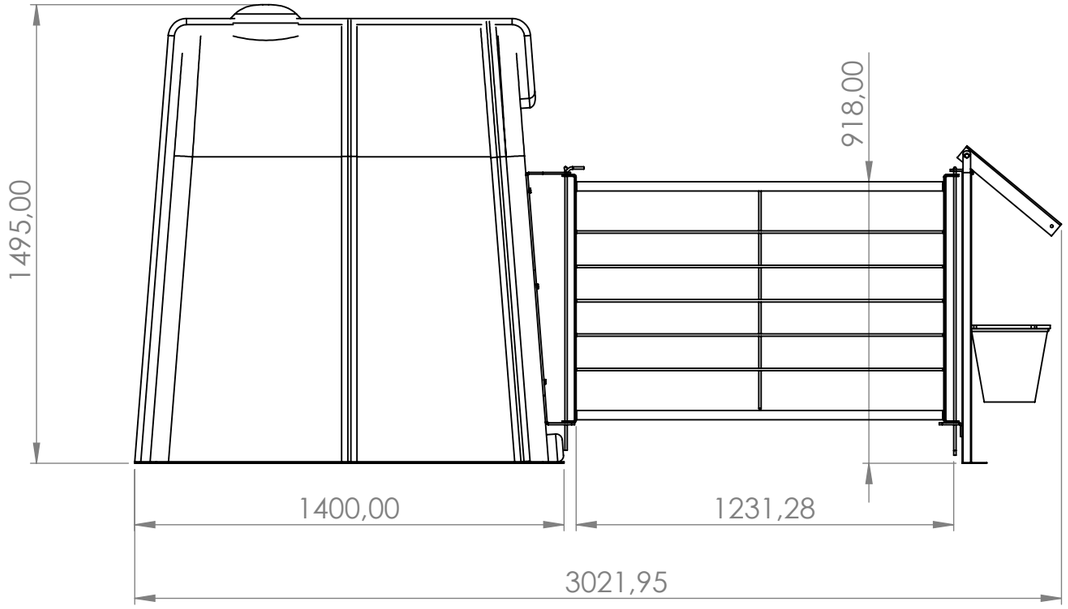

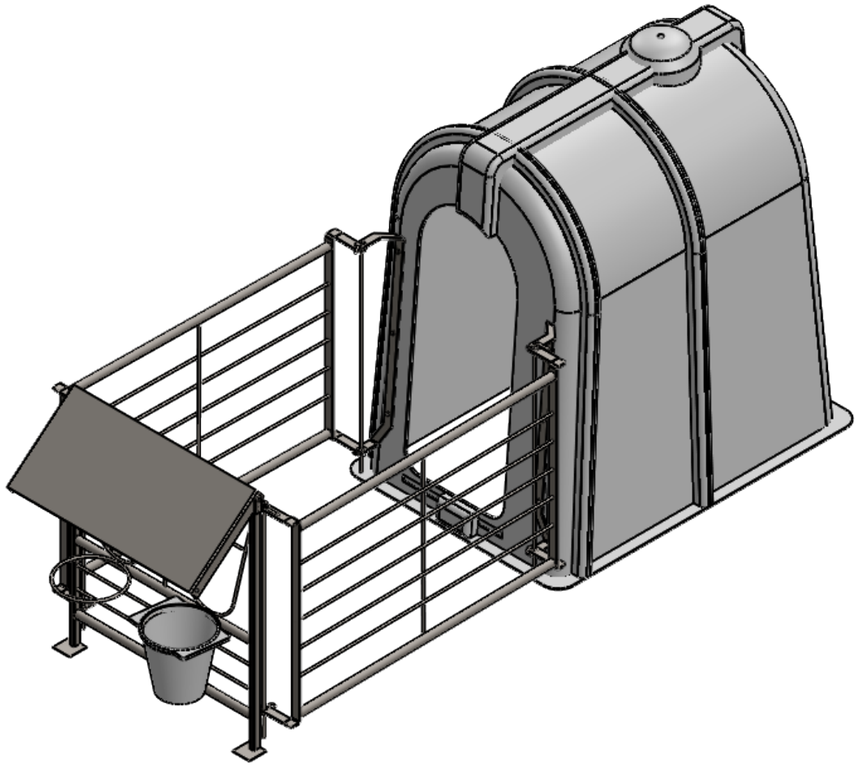

	JAVIER CAMARA INDUSTRIAS GANADERAS		NOMBRE	FECHA
		PIEZA	JAVIER ARACIL	01/06/2021
		PLANO		08/06/2021
ESPESOR: mm	DESCRIPCIÓN:		PRODUCTO: Caseta terneros polietileno con parque	
MANO:	DIMENSIONES GENERALES (CH DESPLEGADA): mm		CÓDIGO: A801	
ESCALA: 1:20 HOJA 1 DE 1	FABRICADO:	MATERIAL:		