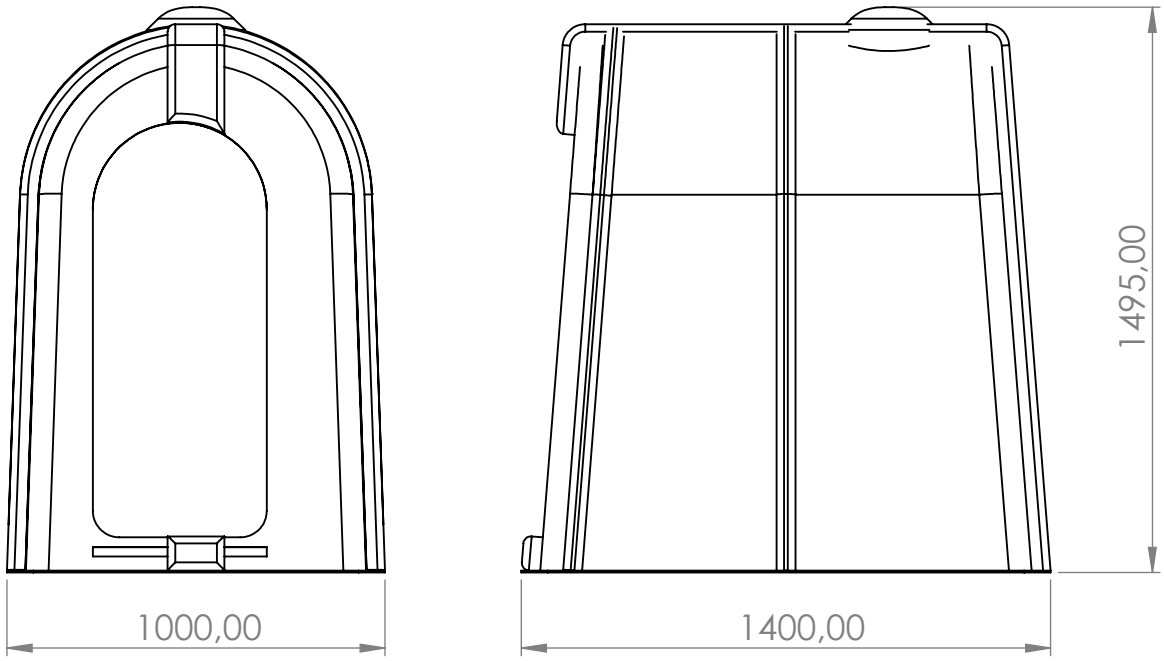

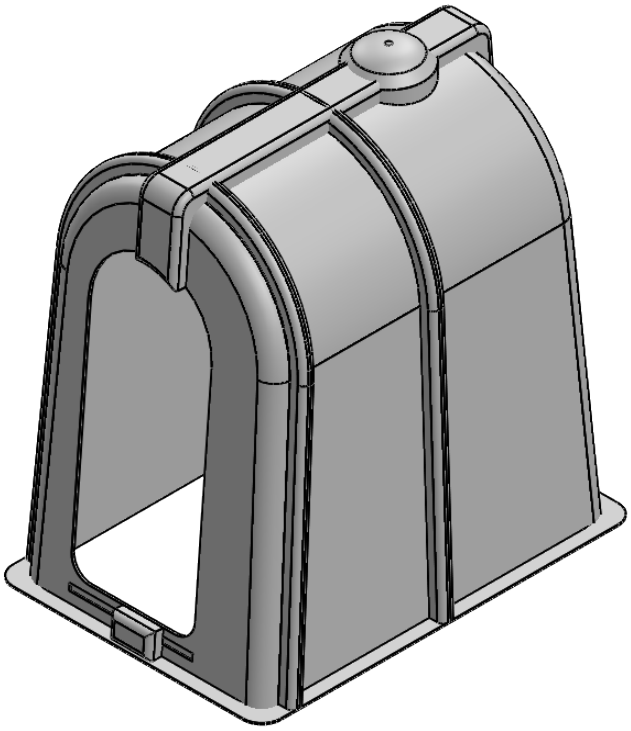

JAVIER CAMARA INDUSTRIAS GANADERAS			NOMBRE	FECHA
		PIEZA	JAVIER ARACIL	04/06/2021
		PLANOS		08/06/2021
ESPESOR:	DESCRIPCIÓN:		PRODUCTO: Caseta terneros polietileno sin corral	
MANO:	DIMENSIONES GENERALES (CH DESPLEGADA): mm		CÓDIGO: A802	
ESCALA: 1:20 HOJA 1 DE 1	FABRICADO:	MATERIAL:		