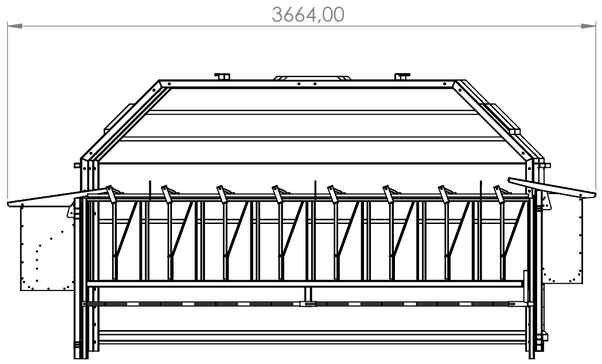


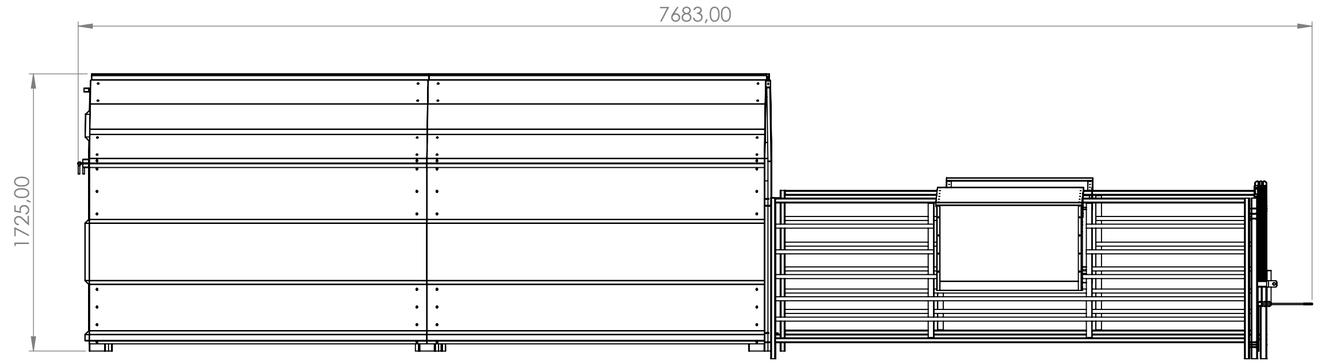


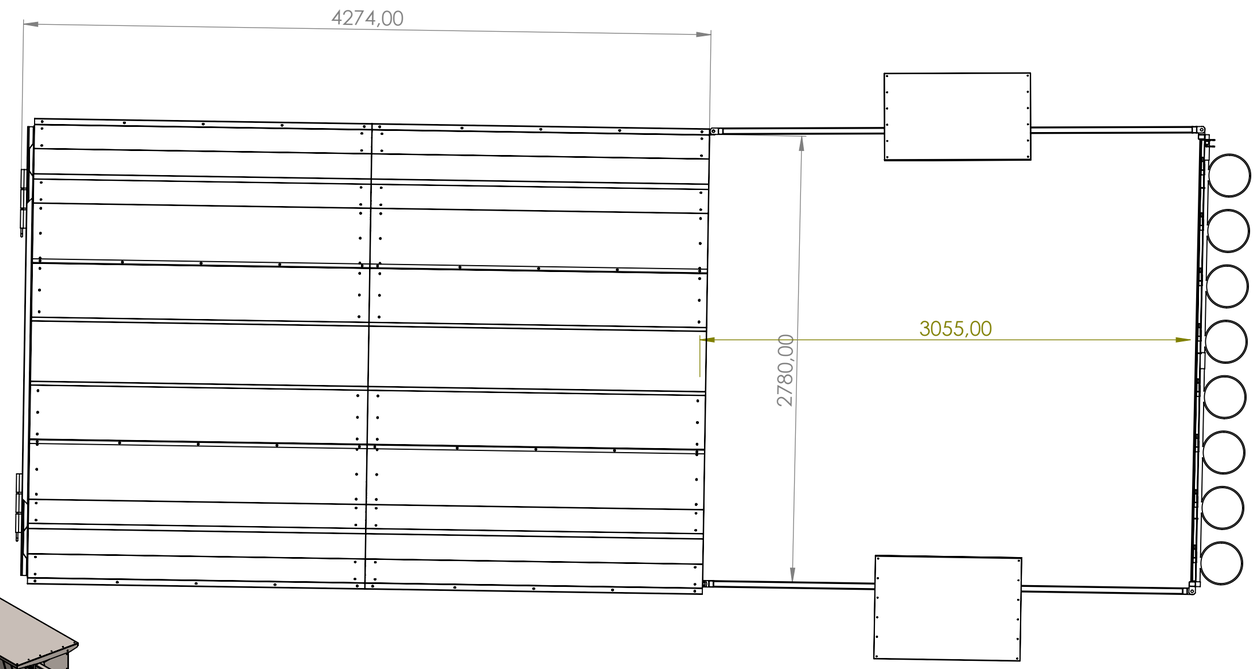


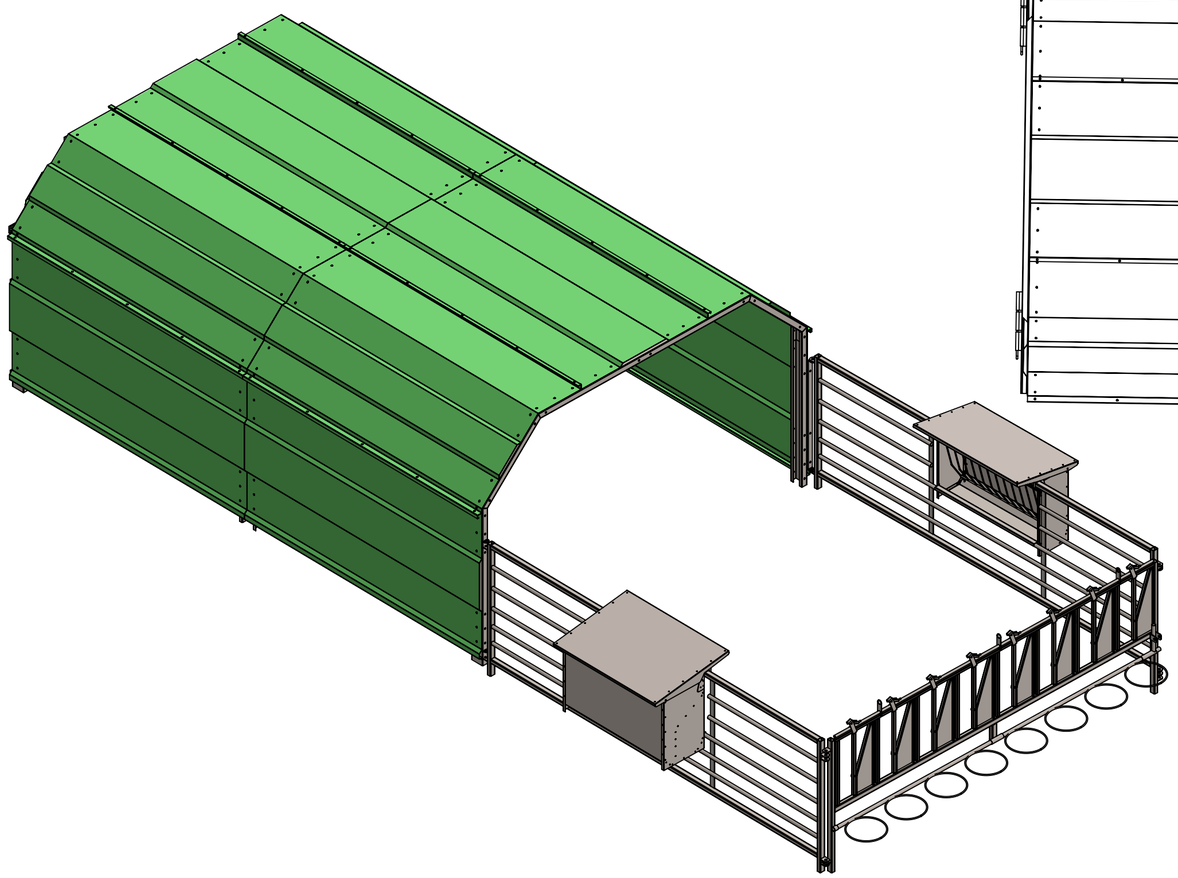

| | | | | |
|---|---|---|---|---|
| JAVIER CAMARA INDUSTRIAS GANADERAS | | | NOMBRE | FECHA |
| | | DIBUJADO | NOELIA SUBIÑAS | 22/02/2023 |
| | | REVISADO | | |
| | Nº DE PLANO | | TÍTULO: A806 cotas generales | |
| ESCALA: 1:27 | MATERIAL: | ACABADO: | RUGOSIDAD: | |
| A2 HOJA 1 DE 1 | PESO: | TOLERANCIA GENERAL 2768mk | | |