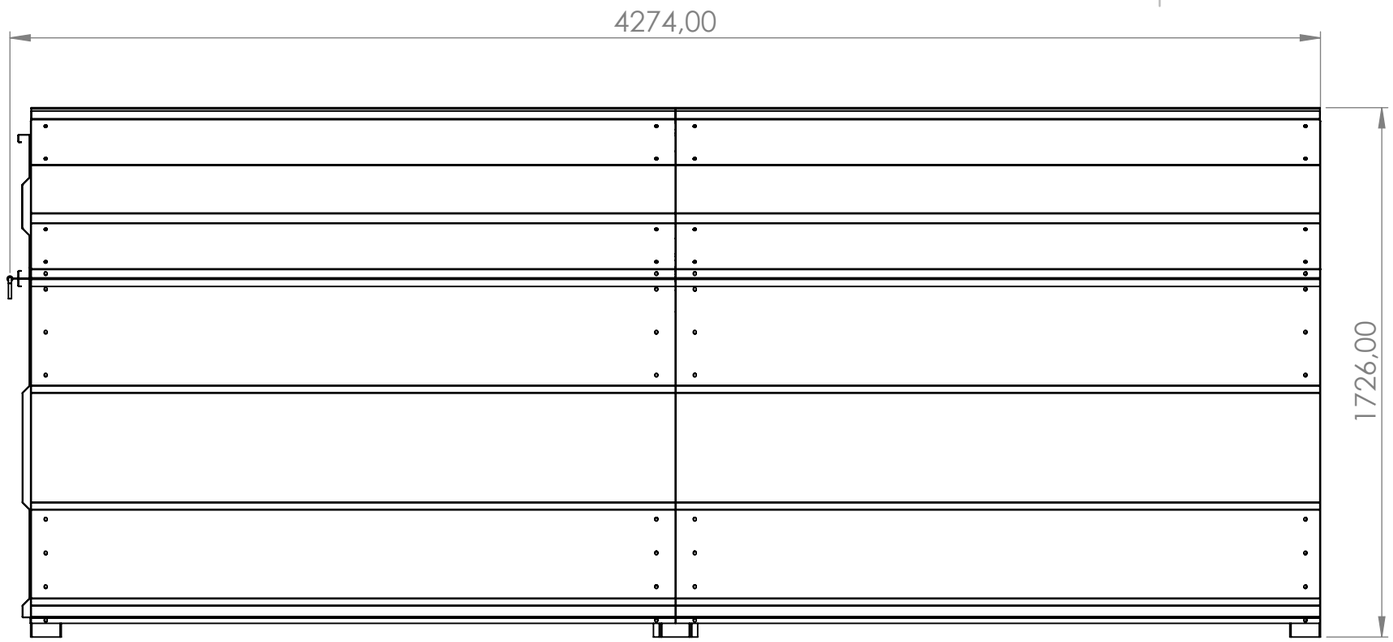

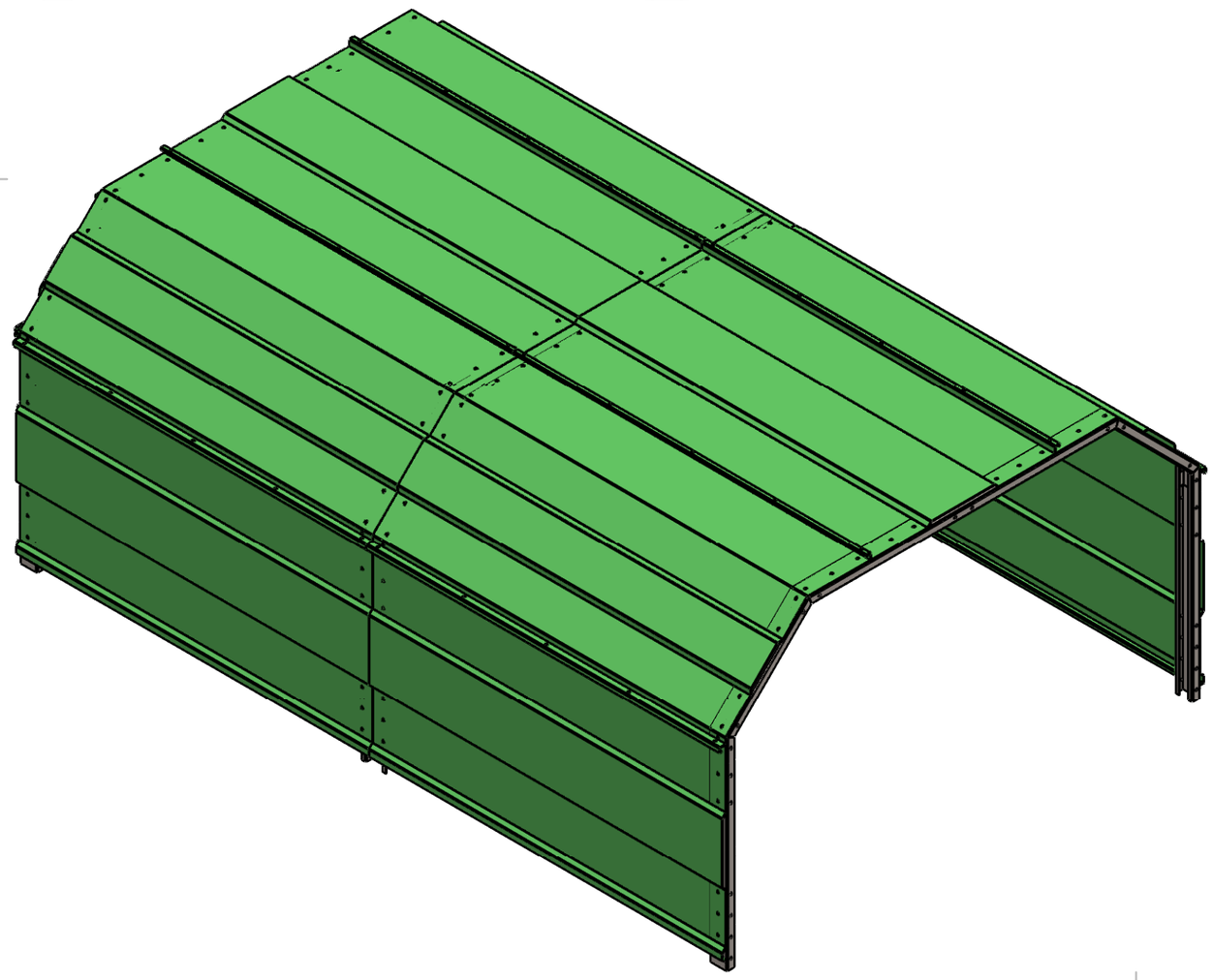

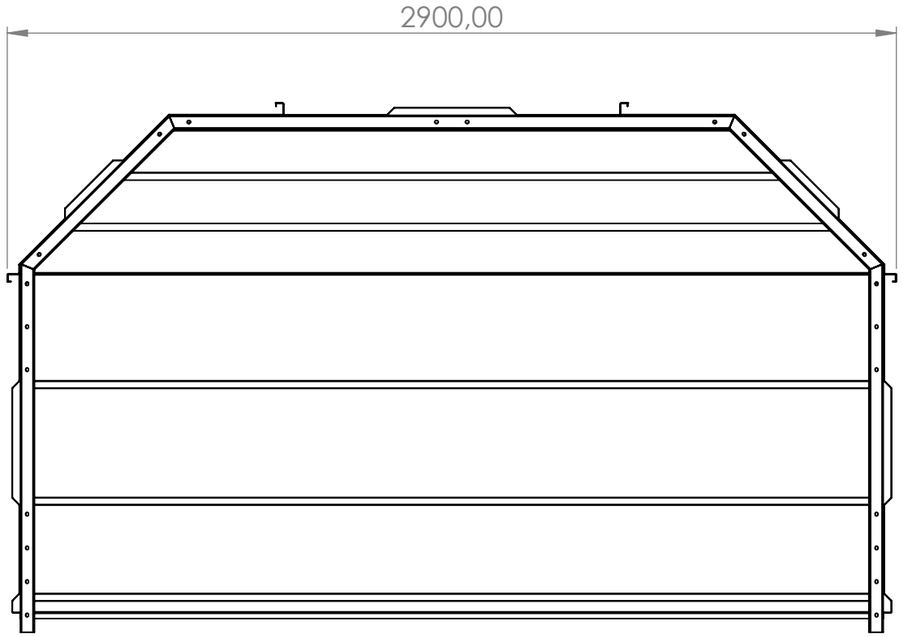

JAVIER CAMARA INDUSTRIAS GANADERAS			NOMBRE	FECHA
		PIEZA		09/01/2020
		PLANO	PAULA PEREZ	22/02/2023
ESPESOR: mm	DESCRIPCIÓN:		PRODUCTO:	
MANO:	DIMENSIONES GENERALES (CH DESPLEGADA): mm		CÓDIGO: Predeterminado	
ESCALA: 1:50 HOJA 1 DE 1	FABRICADO:	MATERIAL:		