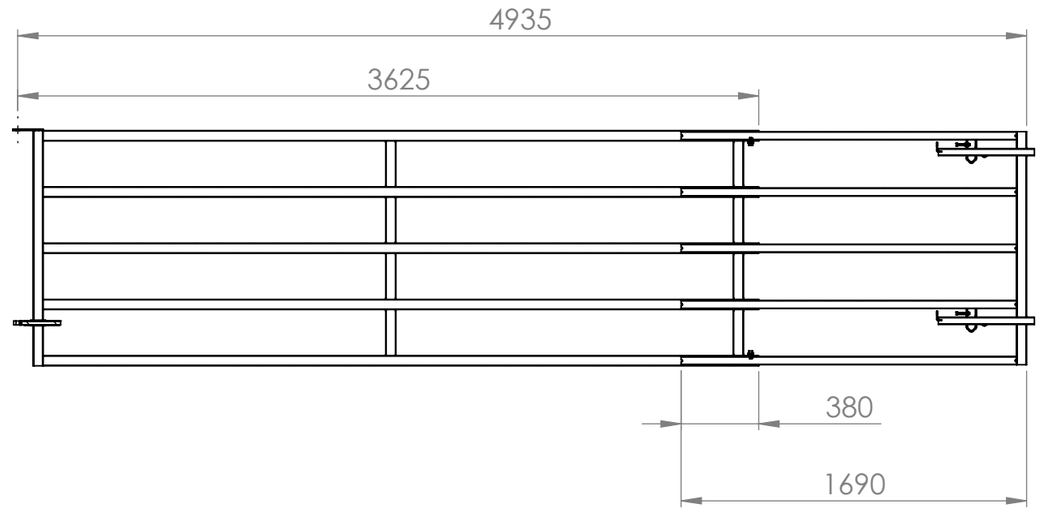

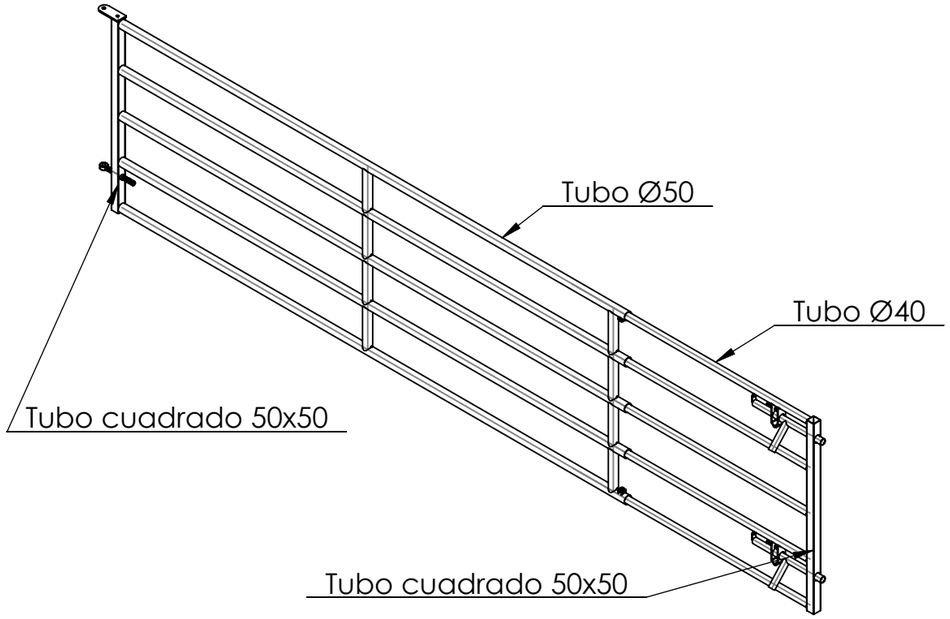

Longitud parte fija (mm)	3625
Longitud parte extensible (mm)	1690

	Sin extender	Extendido
Longitud máxima (mm)	4075	4935
Longitud de acople (mm)	1240	380

JAVIER CAMARA INDUSTRIAS GANADERAS		NOMBRE	FECHA
	PIEZA	JAVIER ARACIL	09/09/2021
	PLANO		28/10/2021
ESPESOR: mm	DESCRIPCIÓN:	PRODUCTO:	Puerta extensible de 4 a 5 metros para cerca GEC
MANO:	DIMENSIONES GENERALES (CH DESPLEGADA): mm	CÓDIGO:	G493
ESCALA: 1:50 HOJA 1 DE 1	FABRICADO: / MATERIAL:		