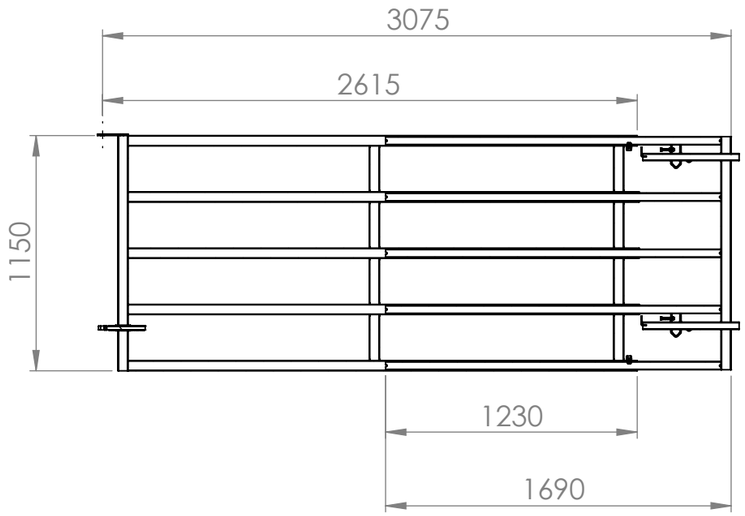

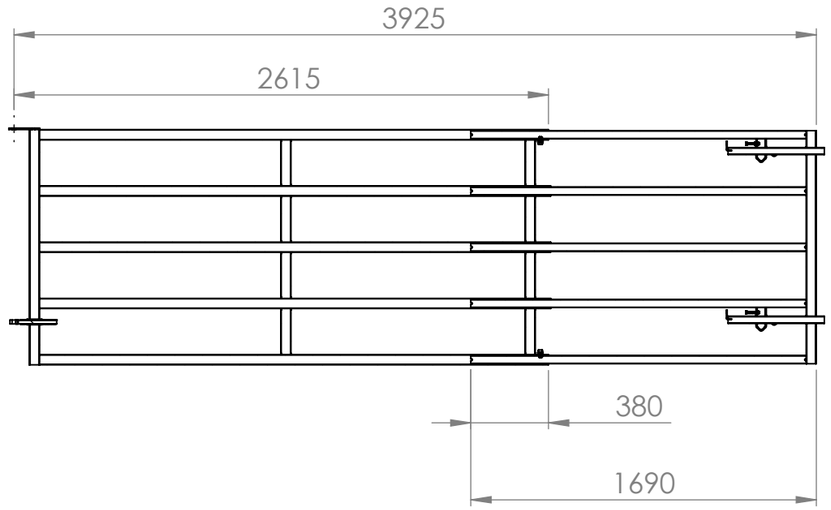

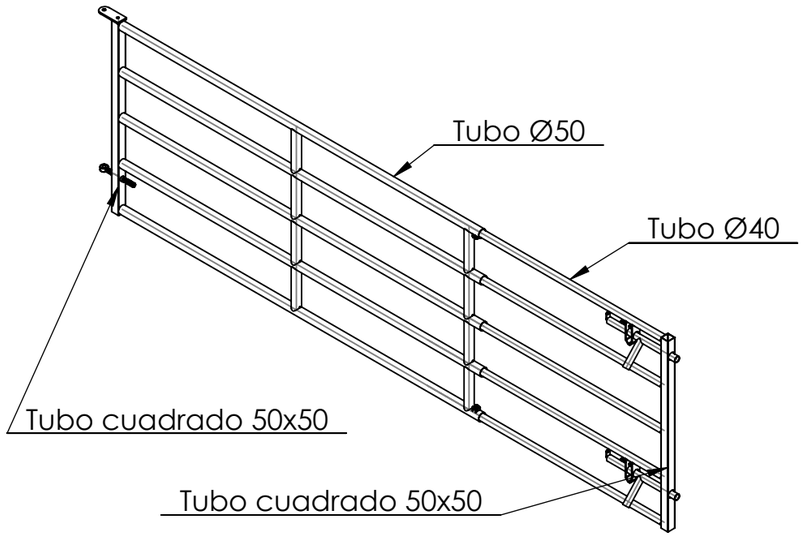

Longitud parte fija (mm)	2625
Longitud parte extensible (mm)	1690

	Sin extender	Extendido
Longitud máxima (mm)	3075	3935
Longitud de acople (mm)	1230	380

JAVIER CAMARA
INDUSTRIAS GANADERAS

	NOMBRE	FECHA
PIEZA	JAVIER ARACIL	09/09/2021
PLANO		28/10/2021

ESPESOR: mm

MANO:

ESCALA: 1:50

HOJA 1 DE 1

DESCRIPCIÓN:

DIMENSIONES GENERALES (CH DESPLEGADA): mm

FABRICADO:

MATERIAL:

PRODUCTO: Puerta extensible de 3 a 4 metros para cerca GEC

CÓDIGO: G492