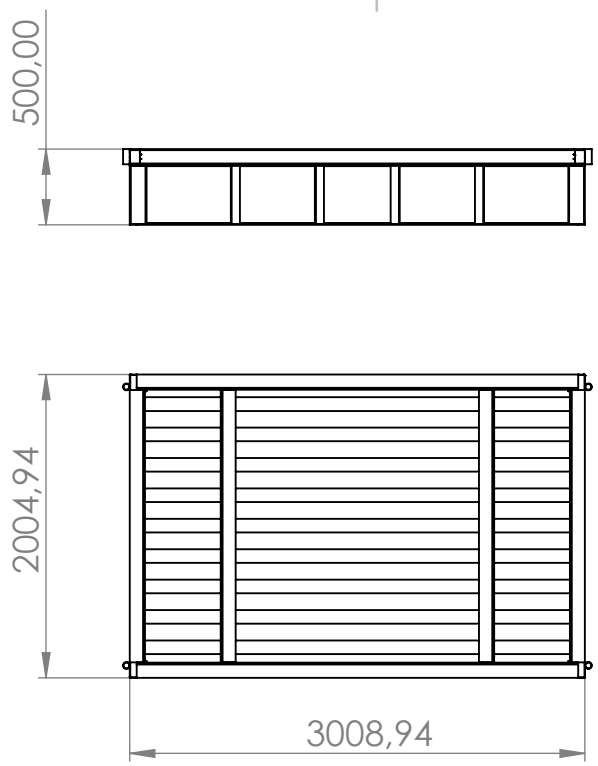

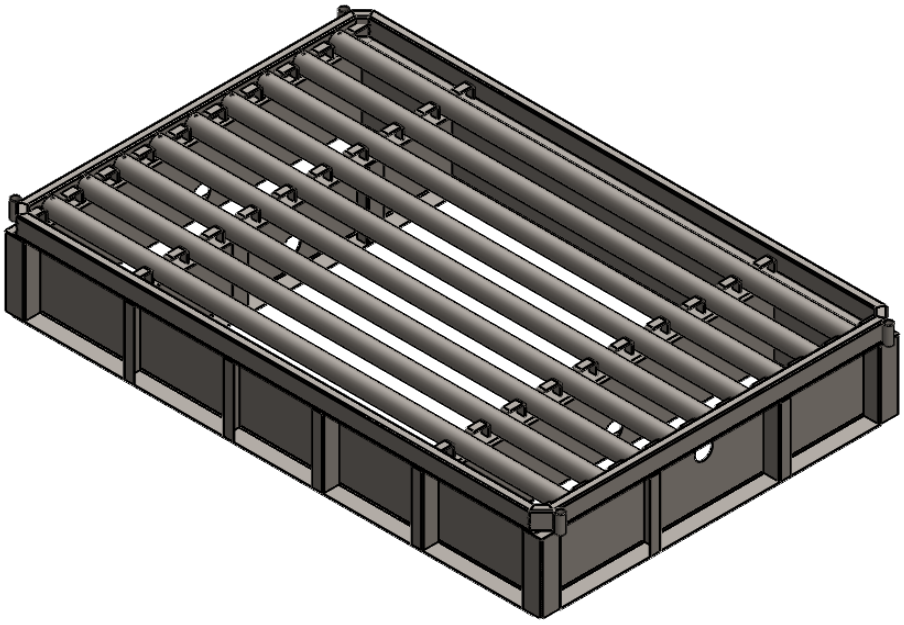

JAVIER CAMARA INDUSTRIAS GANADERAS			NOMBRE	FECHA
		PIEZA	JAVIER ARACIL	07/05/2021
		PLANOS		07/05/2021
ESPESOR:	DESCRIPCIÓN:		PRODUCTO: Paso canadiense 3x2	
MANO:	DIMENSIONES GENERALES (CH DESPLEGADA): mm		CÓDIGO: P001	
ESCALA: 1:50 HOJA 1 DE 1	FABRICADO:	MATERIAL:		