REMOLQUE UN EJE BAÑERA (M.M.A. 10.000 Kg.)

MODELO	Metros Cúbicos	Medidas bañera interiores	Neumático
AT5	6,66	3,60x1,85x1,00	2 de 265-70-19,5 nuevo
AT6	8,20	4,10x2,00x1,00	2 de 265-70-19,5 nuevo
AT8	10,54	4,60x2,10x1,10	2 de 385-65-22,5 renovado

EQUIPAMIENTO SERIE

Ballesta en lanza - Pata apoyo lanza mecánico - Lanza regulable en altura Cajón y deposito agua - Latiguillo hidráulicos y cable eléctrico conexión tractor Puerta bañera una pieza - Apertura puerta automática mecánica con cadenas Cierres de seguridad puerta - Goma cierre hermético - Rotativo - Escalera acceso a caja

REMOLQUE TANDEM BAÑERA(M.M.A. 18.000 KG.)

EQUIPAMIENTO SERIE

Ballesta en lanza - Pata apoyo lanza mecánico - Lanza regulable en altura
Cajón y deposito agua - Latiguillo hidráulicos y cable eléctrico conexión tractor
Puerta bañera una pieza - Apertura puerta automática mecánica con cadenas
Cierres de seguridad puerta - Goma cierre hermético - Escalera acceso a caja

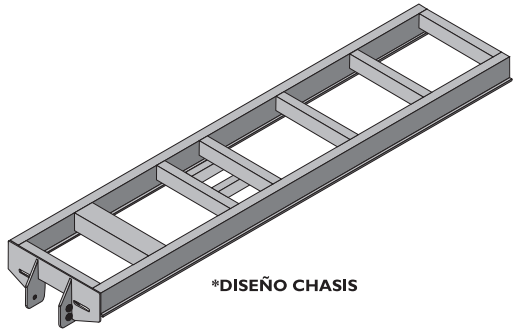

*DISEÑO CHASIS

MODELO	Metros Cúbicos	Medidas bañera interiores	Neumático
TAT10	12,20	4,60x2,20x1,20	4 de 285-70-19,5 nuevo
TAT12	15,70	5,10x2,20x1,40	4 de 285-70-19,5 nuevo
TAT14/16	18	5,60x2,30x1,40	4 de 385-65-22,5 renovado
TAT18	22,50	6,10x2,30x1,60	4 de 385-65-22,5 nuevo
TAT20	24,30	6,60x2,30x1,60	4 de 445-65-22,5 nuevo
TAT22	26,50	7,10x2,30x1,60	4 de 445-65-22,5 nuevo

REMOLQUE DOS EJES GALERA BAÑERA(M.M.A. 18.000KG.)

EQUIPAMIENTO SERIE

Cajón y deposito agua - Latiguillos hidráulicos y cable eléctrico conexión al tractor
Puerta bañera una pieza - Apertura puerta automática mecánica por cadenas
Cierres de seguridad puerta - Goma cierre hermético - Escalera acceso a caja

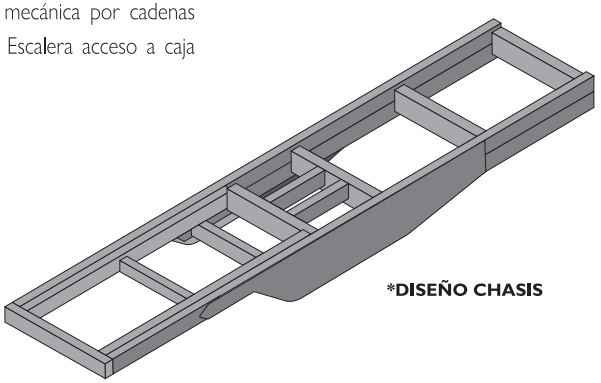

*DISEÑO CHASIS

MODELO	Metros Cúbicos	Medidas bañera interiores	Neumático
GAT6	8,20	4,10x2,00x1,00	4 de 245-70-17,5 nuevo
GAT 8	10,90	4,10x2,10x1,20	4 de 265-70-19,5 nuevo
GAT10	12,20	4,60x2,20x1,20	4 de 285-70-19,5 nuevo
GAT12	15,70	5,10x2,20x1,40	4 de 385-65-22,5 renovado
GAT14/16	18	5,60x2,30x1,40	4 de 385-65-22,5 renovado
GAT18	22,50	6,10x2,30x1,60	4 de 385-65-22,5 renovado
GAT20	24,30	6,60x2,30x1,60	4 de 445-65-22,5 nuevo

REMOLQUE TRIDEM BAÑERA (M.M.A. 24.000 KG.)

EQUIPAMIENTO SERIE

Ballesta en lanza - Pata apoyo lanza hidráulico - Lanza regulable en altura - Aletines cubre ruedas Cajón y deposito agua - Latiguillo hidráulicos y cable eléctrico conexión tractor - Puerta bañera una pieza Apertura puerta automática mecánica con cadenas - Cierres de seguridad puerta - Goma cierre hermético Eje direccional - Escalera acceso a caja - Eje direccional 1°-3° eje

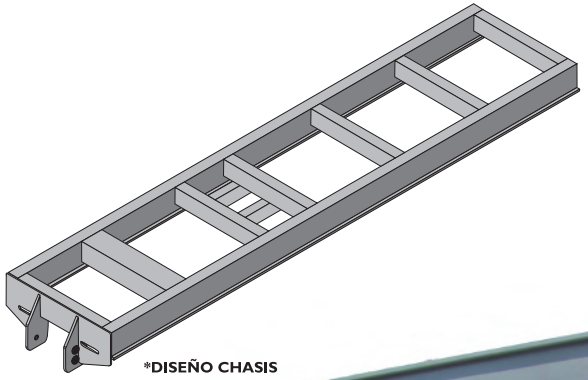

*DISEÑO CHASIS

MODELO	Metros Cúbicos	Medidas bañera interiores	Neumático
TRAT22/24	26,20	7,10x2,30x1,60	6 de 385-65-22,5 renovado
TRAT26/28	29,80	8,10x2,30x1,60	6 de 445-65-22,5 nuevo
TRAT30	33,50	9,10x2,30x1,60	6 de 445-65-22,5 nuevo

REMOLQUE TRES EJES GALERA BAÑERA(M.M.A. 24.000KG.)

EQUIPAMIENTO SERIE

Cajón y deposito agua - Latiguillos hidráulicos y cable eléctrico conexión al tractor
Puerta bañera una pieza - Apertura puerta automática mecánica por cadenas
Cierres de seguridad puerta - Goma cierre hermético - Escalera acceso a caja
Aletines cubre ruedas (tandem)

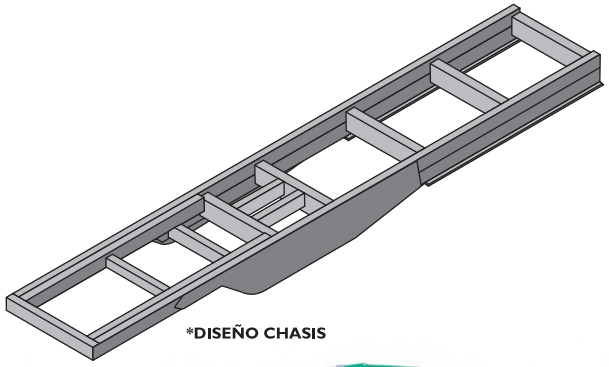

*DISEÑO CHASIS

MODELO	Metros Cúbicos	Medidas bañera interiores	Neumático
GRAT20/22	24,30	6,60x2,30x1,60	6 de 385-65-22,5 renovado
GRAT24/26	28,00	7,60x2,30x1,60	6 de 385-65-22,5 renovado
GRAT28	31,70	8,60x2,30x1,60	6 de 445-65-22,5 nuevo

OPCIONES

TIPOS DE SUSPENSION

SUSPENSION BOGGIE

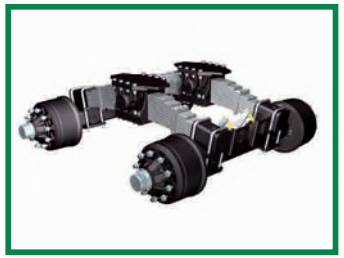

SUSPESIÓN TANDEM

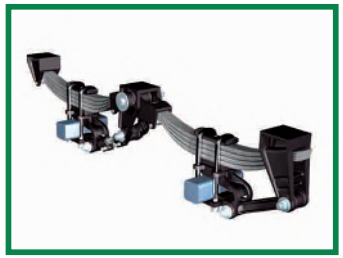

NEUMATICA
FRENO NEUMATICO

PUERTAS

TIPOS DE LONA

OPCION ACERO INOXIDABLE

OPCION CAJA ELEVATRIZ

Los datos contenidos en este catálogo se suministran a título indicativo y sin compromiso. Reservado el derecho de introducir modificaciones en los productos.

AGUAS-TENIAS

Polígono Valdeferrín, 68 - Teléfono 976 66 15 37 - Fax 976 66 24 35
50600 EJEA DE LOS CABALLEROS (Zaragoza)
E-mail: aguastenias@aguastenias.com

www.aguastenias.com