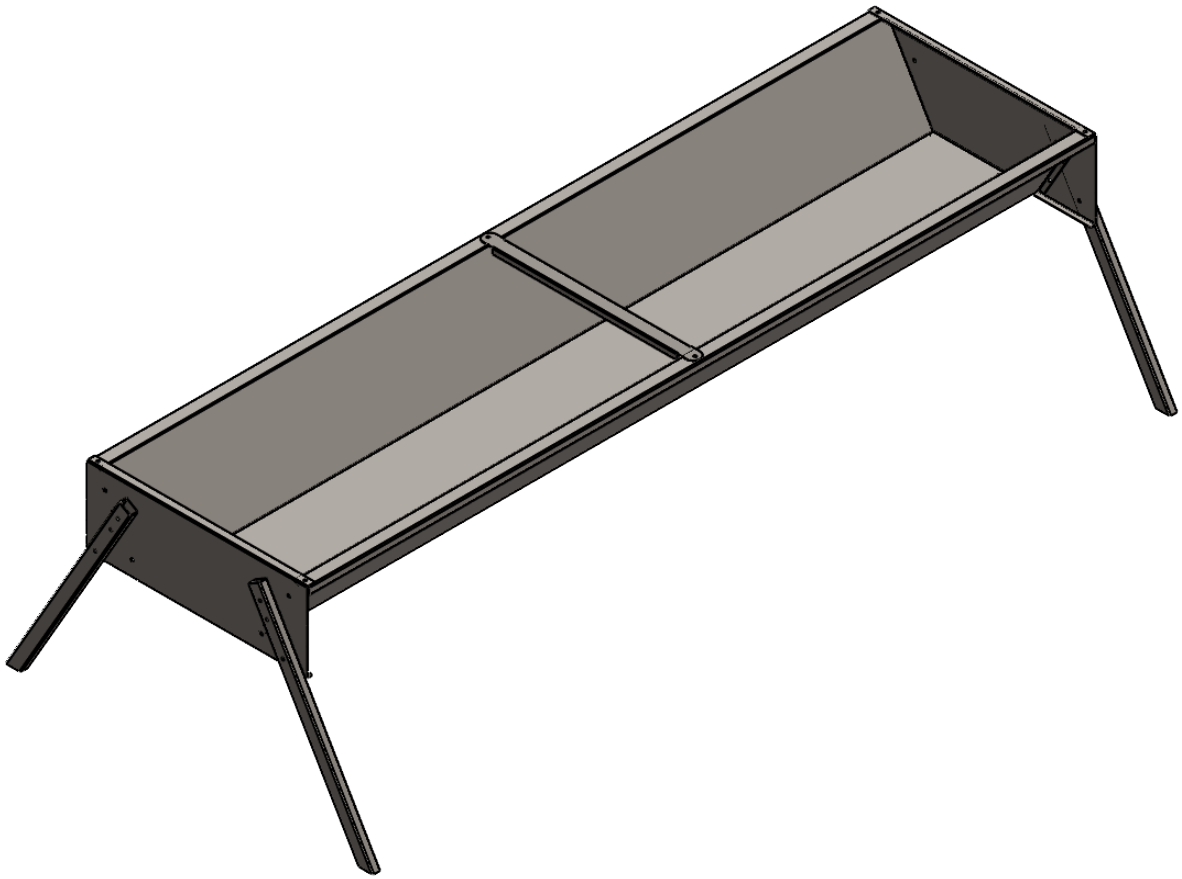

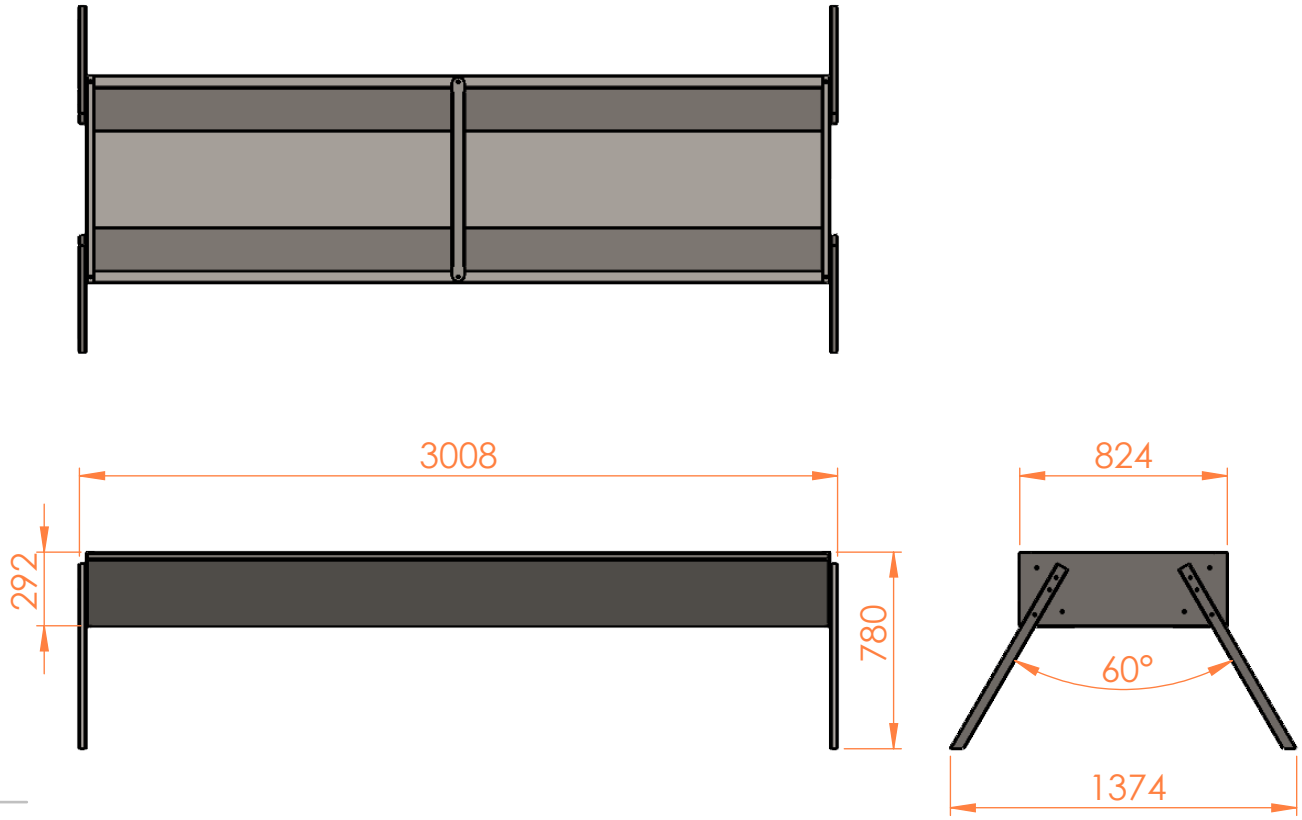
3008
292
780
824
60°
1374