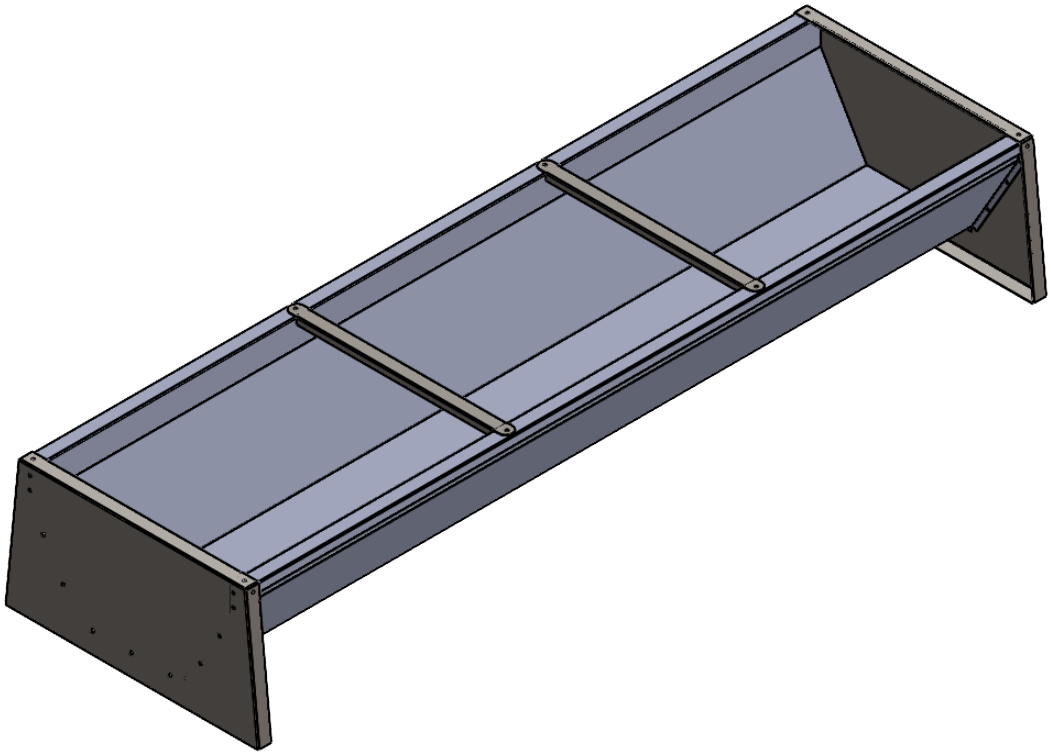

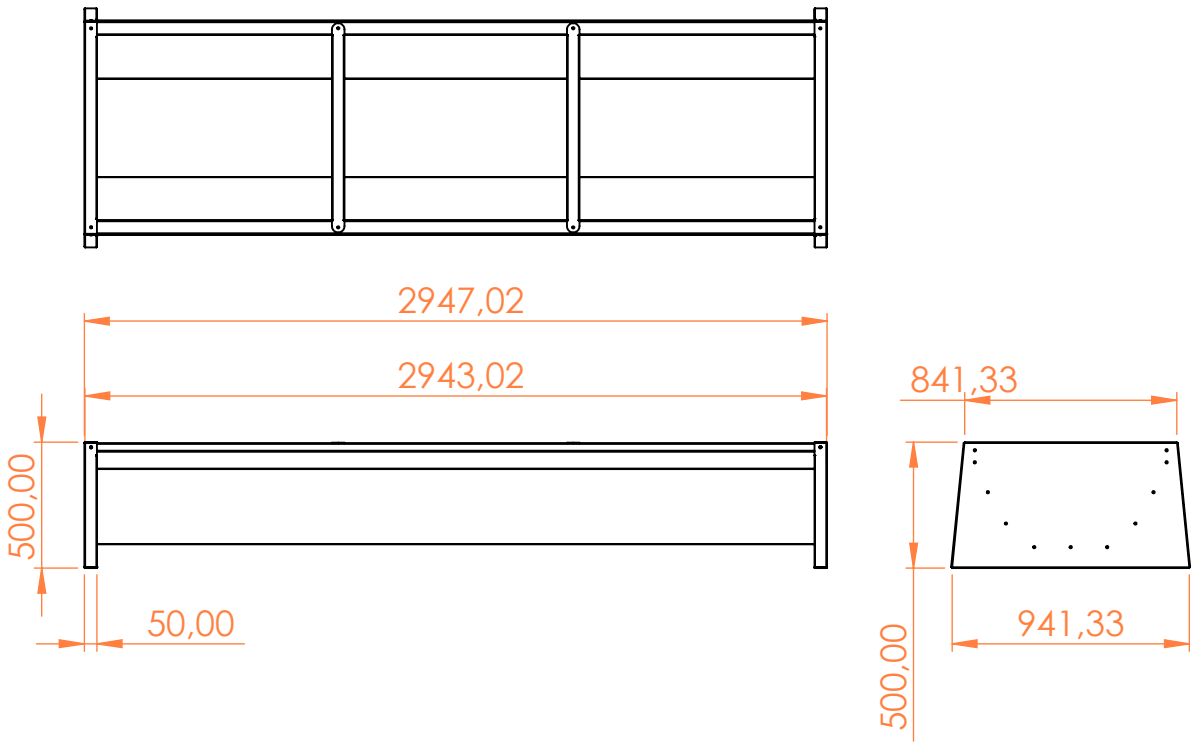
2947,02
2943,02
500,00
50,00
841,33
941,33
500,00