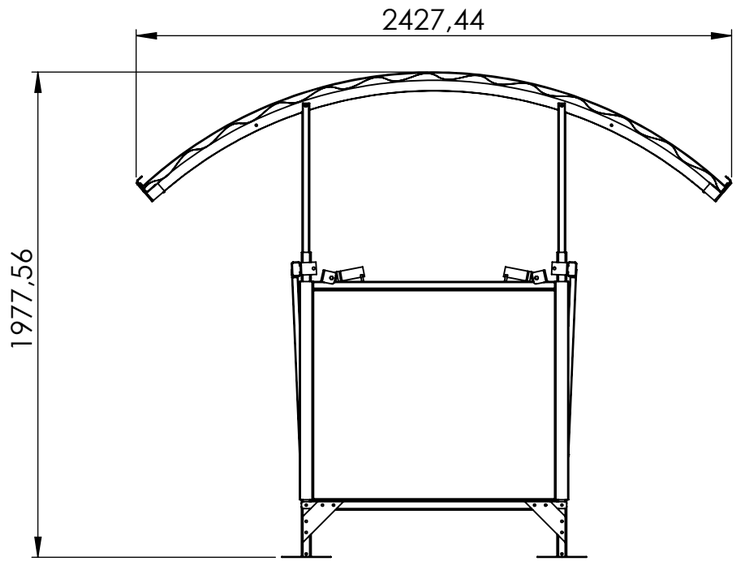

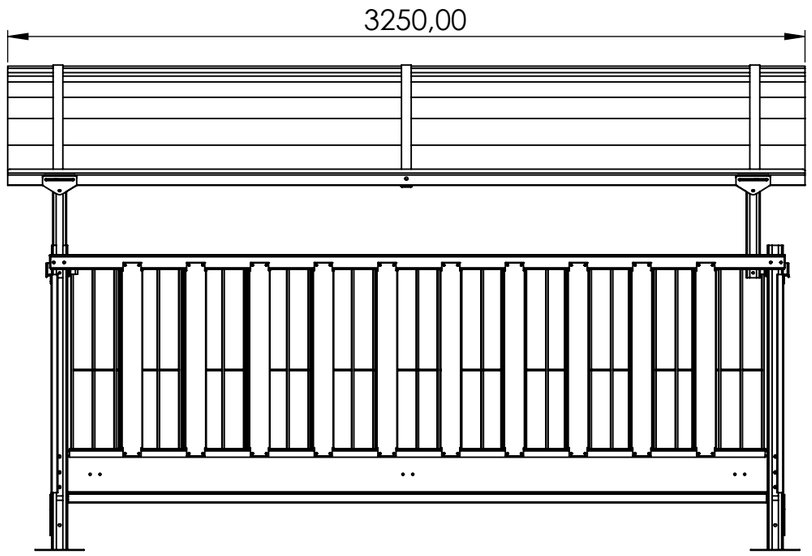

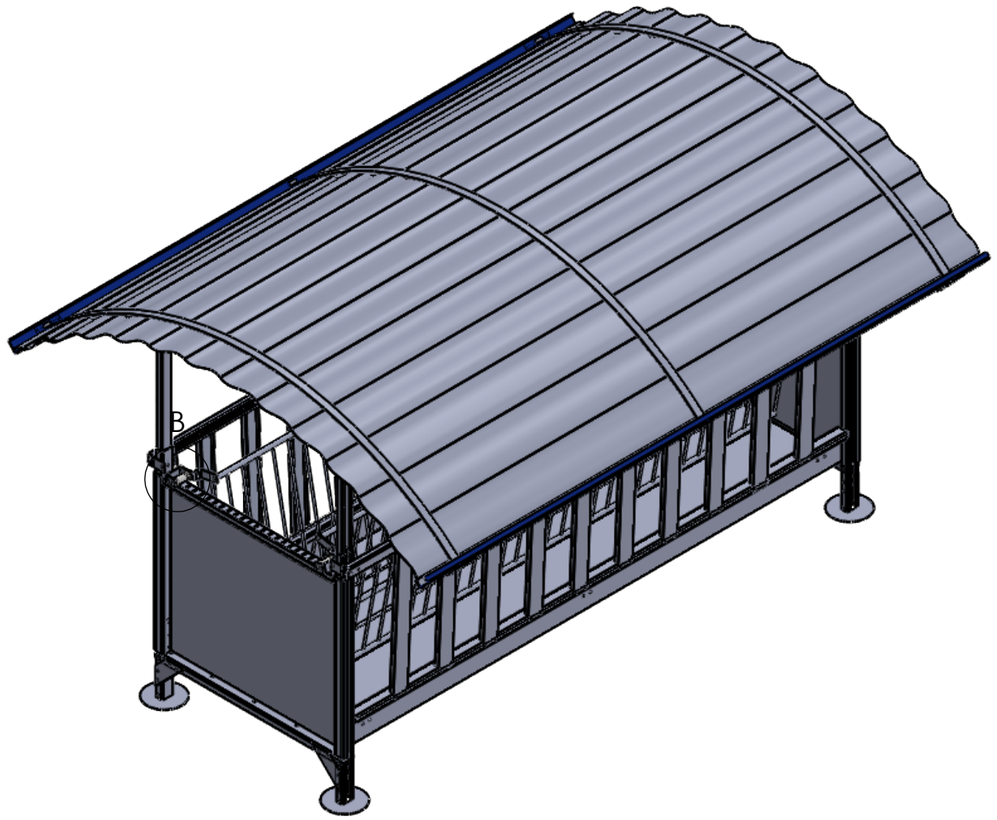

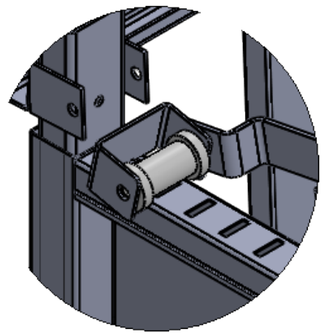

DETALLE B
ESCALA 1 : 5

JAVIER CAMARA INDUSTRIAS GANADERAS			NOMBRE	FECHA
		DIBUJADO	VÍCTOR PALACIOS	15/07/2020
		REVISADO		
		B014-CT		
ESCALA: 1:25	MATERIAL:	ACABADO:	RUGOSIDAD:	
A3 HOJA 1 DE 1	PESO:	TOLERANCIA GENERAL 2768mk		