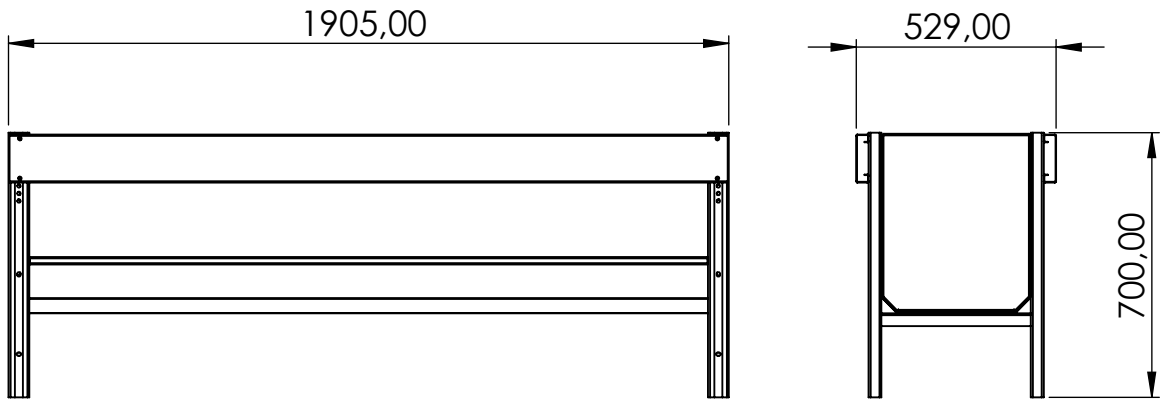

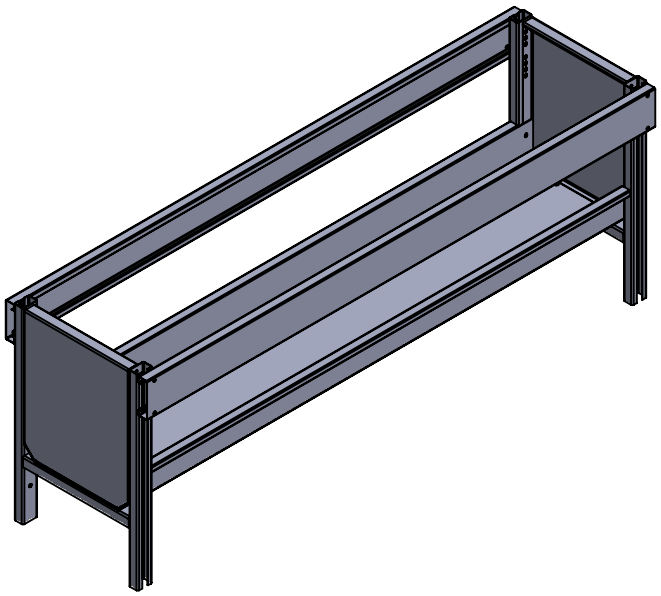

JAVIER CAMARA INDUSTRIAS GANADERAS		NOMBRE	FECHA
	DIBUJADO	NOELIA SUBIÑAS	08/01/2020
	REVISADO		
Nº DE PLANO	TÍTULO: B125-2m		
ESCALA: 1:20	MATERIAL:	ACABADO:	RUGOSIDAD:
A4 HOJA 1 DE 1	PESO:	TOLERANCIA GENERAL 2768mk	