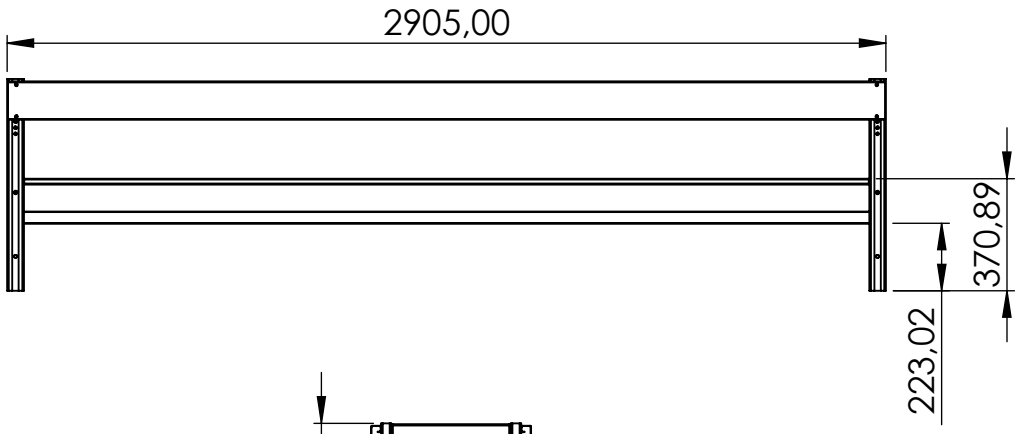

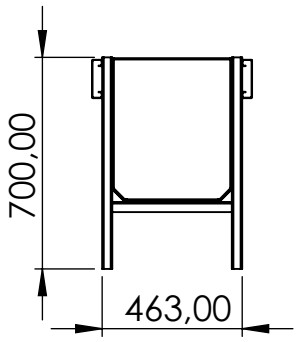

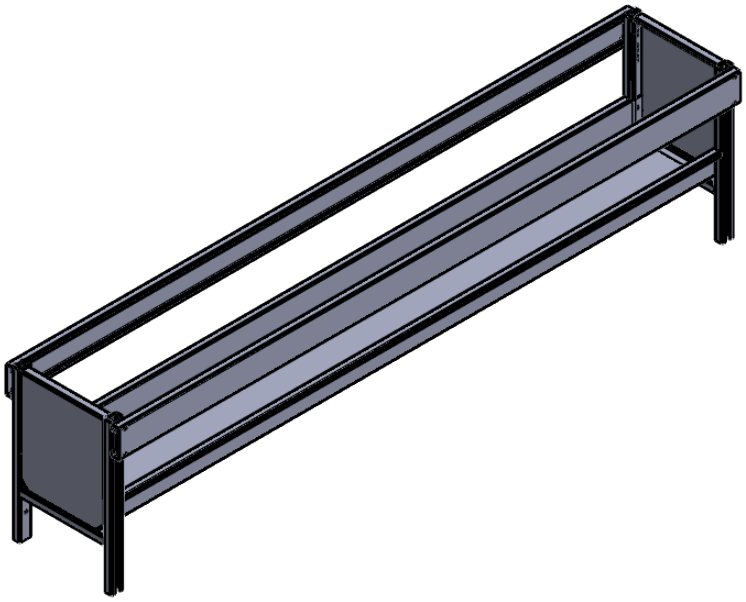

JAVIER CAMARA INDUSTRIAS GANADERAS		NOMBRE	FECHA
	DIBUJADO	VÍCTOR PALACIOS	08/01/2020
	REVISADO		
Nº DE PLANO	B125-3m		
ESCALA: 1:25	MATERIAL:	ACABADO:	RUGOSIDAD:
A4 HOJA 1 DE 1	PESO:	TOLERANCIA GENERAL 2768mk	