# CX5 Y CX6

CX5.80 | CX5.90 | CX6.80 | CX6.90

# Una cosechadora para todos.

Los cuatro modelos de la serie de cosechadoras con sacudidores New Holland CX5 y CX6 ofrecen una gama de especificaciones que se adapta exactamente a las demandas específicas del usuario final. Disponibles con sistema de trilla y separación de dos o cuatro cilindros de 600 mm de diámetro, estas cosechadoras con cinco y seis sacudidores se benefician de una serie de novedades para favorecer la productividad en los terrenos más exigentes.

El sistema de limpia Triple-Clean™ y la nivelación automática Smart Sieve™ de eficacia probada, que funciona en pendientes de hasta un 25%, se combina ahora con el sistema de sacudidores de velocidad variable Opti-Speed™. El Opti-Speed™, de eficacia probada en los modelos de cosechadoras CX7 y CX8, ajusta automáticamente la velocidad de los sacudidores cuesta arriba y cuesta abajo para ofrecer mejoras de la productividad de hasta un 10% en zonas con pendientes pronunciadas. Otras características nuevas son el sistema de inversión del molinete hidráulico estándar, un sistema de limpia automatizado para agilizar la preparación de la cosechadora al moverse entre distintos cultivos y una nueva cabina con más espacio, mejor visibilidad y mayor comodidad.

La potencia proviene de los motores NEF o Cursor de eficacia probada, que cumplen la normativa sobre emisiones Fase V. Estos motores de bajo consumo de combustible y funcionamiento limpio desarrollan potencias máximas de 258 CV - 340 CV a unas modestas 2000 rpm. En terrenos accidentados, estas versátiles cosechadoras poseen la potencia y las especificaciones necesarias para proporcionar una productividad y rendimiento de limpia propios de terrenos llanos. Para quienes trabajan en terrenos más exigentes, los modelos CX5 y CX6 Laterale ofrecen una corrección de la pendiente de hasta un 18% a ambos lados de la máquina. El modelo CX5.90 Hillside ofrece una corrección de la pendiente lateral de hasta un 38%.

Todos los modelos están disponibles con una gama de cabezales que incluye cabezales de cereal High Capacity y Varifeed™ de hasta 9,15 m. Para maíz, existen cabezales de cinco, seis y ocho hileras.

New Holland. Gama de especificaciones que se adapta a las demandas específicas del usuario final.

## La versión «Laterale» mantiene la capacidad en pendientes pronunciadas

Para mantener constante el rendimiento en terrenos con pendientes pronunciadas, los modelos CX5.90 y CX6.90 están disponibles en versión «Laterale». Un sistema automático de nivelación, sencillo y sólido, realiza una corrección en sentido transversal a la pendiente de hasta un 18% a ambos lados de la máquina. El sistema Laterale se suma al sistema estándar Triple-Clean™, de nivelación automática Smart Sieve™ y al control de velocidad de los sacudidores Opti-Speed™. ¿El resultado? Una eficiencia optimizada del sistema de limpia en terrenos difíciles.

## Las pendientes pronunciadas requieren de un enfoque específico

Para la recolección profesional en terrenos muy accidentados, New Holland ofrece la cosechadora CX5.90 Autonivelante. La eficiencia de los sistemas de separación y limpia está asegurada gracias a dos sistemas hidráulicos independientes: uno se encarga de la corrección de la pendiente lateral y el otro de la corrección en sentido longitudinal. La seguridad y la eficiencia en el campo aumentan, ya que las ruedas motrices permanecen verticales. Un potente motor que genera una potencia máxima de 313 CV, junto con la transmisión hidrostática de alto rendimiento y los discos de freno de gran tamaño brindan un rendimiento óptimo en el campo. Las cosechadoras Hillside también están disponibles en versión estrecha, con una anchura total máxima de 3,5 m.

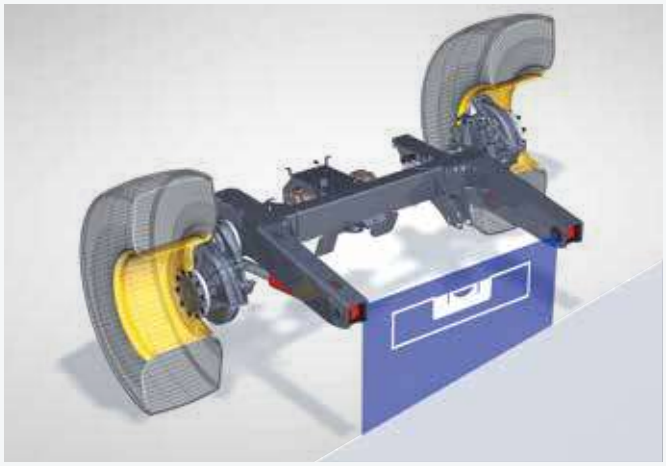

| Modelos Laterale | Grado de corrección (%) Transversal a la pendiente |
|---|---|
| CX5.90 | 18 |
| CX6.90 | 18 |

| Modelos Hillside | Grado de corrección (%) Transversal a la pendiente | Cuesta arriba | Cuesta abajo |
|---|---|---|---|
| CX5.90 Hillside ancha | 38 | 30 | 10 |
| CX5.90 Hillside estrecha | 32 | 30 | 10 |

| Modelos | Cabezales de cereal ancho de corte (m) | Cabezales de maíz Número de hileras | Potencia máxima (CV) | Número de sacudidores | Capacidad de la tolva (l) |
|---|---|---|---|---|---|
| CX5.80 | 4,57 - 7,62 | 5 / 6 / 8 | 258 | 5 | 8.300 |
| CX5.90 | 4,57 - 7,62 | 5 / 6 / 8 | 313 | 5 | 8.300 |
| CX6.80 | 4,57 - 9,15 | 6 / 8 | 313 | 6 | 9.300 |
| CX6.90 | 4,57 - 9,15 | 6 / 8 | 340 | 6 | 9.300 |

# CX5 y CX6. La versatilidad viene de serie.

Las cosechadoras New Holland CX5 y CX6 combinan un elegante aspecto con características prácticas que facilitan el mantenimiento, mejoran la visibilidad y simplifican la limpia y el almacenamiento. La cabina Harvest Suite™ Deluxe tiene ahora el tapizado interior más oscuro para reducir los reflejos y aportar mayor nivel de confort. Los cambios en los detalles para reducir el tiempo de inactividad son menos visibles. Ahora hay menos puntos de engrase y la función de limpia automática agiliza el cambio entre distintos cultivos en el campo, mejorando aún más la flexibilidad de un cultivo a otro. Con New Holland, la belleza no se limita a la superficie.

## Capacidad sin igual

Las cosechadoras de la nueva serie CX5 y CX6 de New Holland ofrecen un rendimiento extraordinario en campo. Los avanzados sistemas de trilla y de limpia que equipan la máquina dan lugar a un rendimiento superior que permite alcanzar velocidades de avance sorprendentes y una notable capacidad diaria. La capacidad de limpia general ha mejorado enormemente gracias al innovador sistema de cascada Triple-Clean™, que aumenta un 15% el rendimiento en todo el cajón de cribas.

## La mejor versatilidad de su categoría

La flexibilidad en los cambios de configuración de un cultivo a otro alcanza su máxima expresión gracias al cóncavo por secciones de fácil intercambio. Además, la amplia gama de configuraciones posibles de las nuevas cosechadoras CX permite realizar un ajuste preciso para alcanzar un rendimiento óptimo con cualquier tipo de cultivo, sin importar en qué condiciones se encuentre. Para incrementar aun más la versatilidad, existe una amplia oferta de cabezales de cereal y de maíz grano que se adaptan a todo tipo de necesidades específicas.

## Excelente calidad de cosecha

Una muestra de grano limpio y sin roturas, junto a una calidad de paja que satisface los requisitos de todos los clientes: esto es lo que obtendrá sin esfuerzos gracias a los múltiples ajustes posibles que permite efectuar la cosechadora en función de cada tipo de cultivo y condición. Con el control de velocidad de los sacudidores Opti-Speed™, el rendimiento en terrenos accidentados mejora sustancialmente.

## Facilidad de manejo

La Automatización práctica de todas las funciones básicas de la cosechadora añade tranquilidad al operador. El confort de la cabina Harvest Suite™ Deluxe. El confort de la cabina Harvest Suite™ Deluxe aumenta el estado de atención del operador ya que reduce la necesidad de estar concentrado en los distintos procesos de recolección.

Tolva con capacidad máxima para 9300 litros de grano
Tecnología de cuatro cilindros
Sistema Triple-Clean™ de limpia en cascada
Depósito de combustible de 670 l
Motor de hasta 340 CV con tecnología Fase V ECOBlue™ HI-eSCR 2
Sacudidores Opti-Speed™
Tres modalidades de gestión de residuos con picador de paja Dual-Chop™ opcional
Sistema Smart Sieve™
Tecnología Triple-Clean™ Opti-Fan™
Cóncavos por secciones
Sistema Opti-Thresh™
NEW HOLLAND
CX6.80
NEW HOLLAND

# Historia de la recolección moderna, por New Holland.

**1952**: La primera cosechadora convencional autopropulsada de Europa sale de la línea de producción de Zedelgem, cambiando para siempre el modo de recoger los cereales.

**1955**: En los albores de la recolección con cosechadoras autopropulsadas, los agricultores precisaban equipos pequeños y la M73 cubría sus necesidades con un cilindro de trilla de tan solo 73 cm de ancho. Fue la única cosechadora de la historia con un cilindro de tamaño inferior a un metro.

**1958**: El modelo M103 sienta nuevos récords de productividad, con un rendimiento de hasta 7 toneladas por hora. Otro número impresionante: en menos de una década, de la línea de producción salen 27.510 ejemplares del modelo M103.

**1963**: El modelo M140 es la primera cosechadora «moderna». La comodidad para el operador y el tamaño de la tolva adquieren una importancia fundamental. Para incrementar la productividad, por primera vez se saca un modelo dotado de un cilindro de 1,25 m de ancho y cinco sacudidores.

**1970**: Otra revolución en el mundo de la recolección es la incorporación del separador rotativo en la Serie 1550. Cuarenta años más tarde, se sigue usando esta tecnología en los modelos superiores de las cosechadoras convencionales.

**1977**: La Serie 8000 es la primera en aprovechar la tecnología de seis sacudidores. La comodidad de la cabina, el accionamiento reversible del sinfín, el Roto-Thresher™ para procesar las granzas y un cajón de cribas de doble cascada aumentan notablemente su capacidad de rendimiento.

**1986**: La Serie TX30 está diseñada para la recolección profesional. Combinando una extraordinaria visibilidad y una mayor autonomía de recolección con unos monitores de uso intuitivo, permite alcanzar un nivel excepcional de productividad en la recolección.

**1994**: La Serie TX60 desarrolla un máximo de 325 CV y se puede equipar con un imponente cabezal de 9,15 metros con tecnología de flotación lateral.

1952

1958

1963

1970

1977

1986

## Excelencia técnica

Los nuevos modelos de gama media CX5 y CX6 se fabrican en Płock, Polonia, en colaboración con el Centro de Excelencia Global de New Holland situado en Zedelgem, Bélgica. Fue en Zedelgem donde, hace más de 100 años, Leon Claeys construyó la primera trilladora que revolucionó la forma de recolectar de los agricultores. Zedelgem es sinónimo de primicias en el sector de la recolección y en 1952 produjo la primera cosechadora autopropulsada de Europa. En la actualidad, los ingenieros de la estirpe amarilla están centrados en desarrollar la siguiente generación de productos para la recolección. El sofisticado proceso de desarrollo de los productos y los amplios conocimientos de una plantilla entregada a su trabajo, en una fábrica que sigue los principios del World Class Manufacturing, hacen que la serie CX5 y CX6 (junto con todos los productos estrella para la recolección, como las cosechadoras CR Twin Rotor™, las BigBaler, las grandes empacadoras cuadradas y las picadoras de forraje FR) continúen siendo todo un punto de referencia en el sector de la recolección.

**2003**: La Serie CS se dirige a explotaciones medianas donde se necesita una máquina que ofrezca productividad y fiabilidad. Las innovaciones tales como los cabezales Varifeed™ y el sistema Smart Sieve™ contribuyen a mantener una elevada productividad diaria. El estilo renovado y la nueva cabina Discovery, moderna y ergonómica, anuncian una nueva generación de cosechadoras de potencia media. Se distingue claramente de la competencia por la suspensión mediante elementos de goma antivibración, la comodidad de la cabina y los mandos avanzados.

**2006**: Las cosechadoras Serie CSX acrecientan el gran prestigio de sus antecesoras: nuevos motores Tier 3 con potencia aumentada hasta 333 CV en los modelos más grandes de seis sacudidores, tolvas para el grano de mayor tamaño, tecnología de cuatro cilindros con batidor Straw Flow™ e introducción del monitor en color IntelliView™ II.

**2011**: Los modelos CX5000 y CX6000 renuevan y modernizan su estilo, en línea con el resto de la familia de cosechadoras. Tolvas para el grano de mayor tamaño, tubo de descarga elevado, tecnología ECOBlue™ SCR, ventilador Opti-Fan™ y mayor flexibilidad para cambiar de un tipo de cultivo a otro, gracias a los cóncavos por secciones. Además, las mejoras de la cabina incluyen la palanca multifunción CommandGrip™ y el monitor IntelliView™ III con pantalla táctil.

**2015**: Las cosechadoras CX5000 y CX6000 Elevation ofrecen un 15% más de capacidad de limpia gracias al sistema en cascada Triple-Clean™, la mejora de la gestión de residuos, el mayor tamaño de los neumáticos traseros y de las tolvas para el grano, y el monitor IntelliView™ IV.

**2017**: Nuevas cosechadoras CX5 y CX6 Tier 4B con sacudidores de velocidad variable Opti-Speed™ que ofrecen un aumento de productividad de hasta un 10%, y cabina Harvest Suite™ Deluxe completamente nueva para una comodidad del operador sin igual.

| 1994 | 2003 | 2006 | 2011 | 2015 | 2017 |
|---|---|---|---|---|---|
| | | | | | |

# El inicio perfecto.

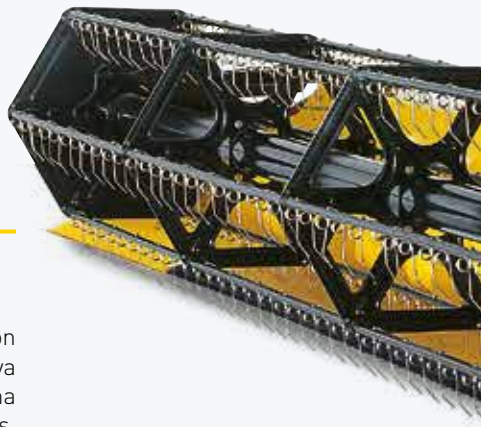

### Los cabezales High Capacity se adaptan a la nueva CX

Gracias a estos cabezales se consigue un flujo uniforme de producto, debido a la alimentación continua llevada a cabo por el molinete de gran diámetro y fácil ajuste, la acción agresiva de la cuchilla y los dedos retráctiles a todo lo ancho del sinfín de alimentación. Con el sistema de conexión rápida de los cabezales y el sistema inversor para la eliminación de atascos, los tiempos muertos se reducen al mínimo.

| Cabezales de cereal | | CX5.80 | CX5.90 | CX6.80 | CX6.90 |
|---|---|---|---|---|---|
| Ancho de corte del cabezal High-Capacity* | (m) | 4,57 - 7,32 | 4,57 - 7,32* | 4,57 - 9,15 | 4,57 - 9,15 |
| Ancho de corte del cabezal Heavy-Duty Varifeed™* | (m) | 4,88 - 7,62 | 4,88 - 7,62* | 4,88 - 9,15 | 4,88 - 9,15 |
| Ancho de corte del cabezal High-Capacity (versión Autonivelante) | (m) | – | 4,57 - 6,10 | – | – |

* No disponible en la versión Autonivelante – No disponible

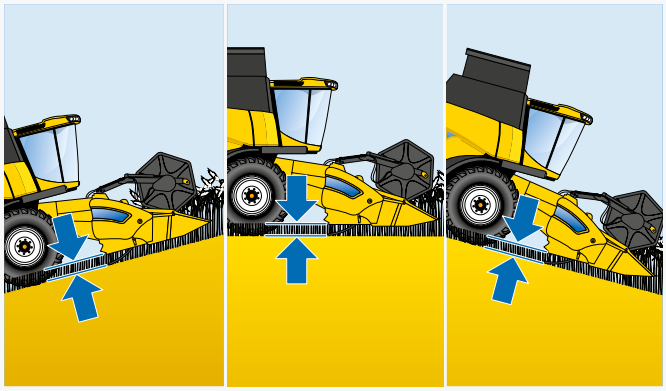

### Sistema Autofloat™

- El sistema Autofloat™ II corrige las señales excesivas de peso para extremar la precisión de colocación del cabezal en terrenos accidentados
- Evita el efecto «bulldozer» del cabezal cuando se trabaja cuesta abajo y mantiene la altura de corte correcta cuando se trabaja cuesta arriba

### Eliminacion de pérdidas en colza

- Las nuevas cuchillas verticales hidráulicas evitan el roce y arrastre de plantas en los extremos del cabezal, reduciendo las pérdidas de semillas al mínimo
- Cuando no se utilizan, se pueden guardar cómodamente en el bastidor del cabezal

### Los cabezales Heavy-Duty Varifeed™ se adaptan al cultivo

- Para trabajar con la mejor configuración de corte posible, la posición de la cuchilla del cabezal Varifeed™ puede ajustarse en función del producto
- El rango de ajuste de 575 mm hacia delante y hacia atrás permite colocar la cuchilla en la posición más idónea y garantiza la máxima eficiencia de corte y la correcta alimentación
- El ajuste electrohidráulico se efectúa desde la cabina y la parte inferior del cabezal se mantiene cerrada en todas las posiciones de la cuchilla

### Carrillos para cabezales de cereal

Disponibles para cabezales Varifeed a partir de 7,62 metros. Carrillos New Holland de dos ejes direccionales que ofrecen seguridad, estabilidad y maniobravilidad a alta velocidad. Soportes para posicionar el cabezal autoalineantes con un pasador de bloqueo que permiten desconectar el cabezal en un tiempo mínimo. Como equipo opcional se ofrece una amplia caja de almacenamiento y una rueda de repuesto completa.

### El operador trabaja con plena tranquilidad

- El control automático de la altura del cabezal permite elegir entre control de la altura del rastrojo o compensación de la altura del cabezal
- En terrenos irregulares, el sistema flotación lateral se encarga de colocar el cabezal en la posición transversal correcta
- Para facilitar el trabajo del operador, los sistemas flotación lateral y Autofloat™ II funcionan automáticamente

# Una combinación perfecta.

New Holland ha desarrollado una línea de cabezales para maíz de cinco, seis y ocho hileras concebidos para ajustarse perfectamente al funcionamiento de las CX5 y CX6. Tras someterse a exhaustivas pruebas de campo, tanto la versión rígida como la versión abatible ofrecen mayor productividad y fiabilidad en la recolección.

### Preparados para la recolección en terrenos accidentados

Ni los terrenos accidentados ni las pendientes pronunciadas suponen un problema a la hora de trabajar con los cabezales de maíz de New Holland. Cuando se instalan en los modelos «Laterale», una transmisión especial se encarga de accionar el cabezal.

| Cabezales de maíz | CX5.80 | CX5.90 | CX6.80 | CX6.90 |
|---|---|---|---|---|
| Cabezales de maíz plegables (número de hileras) | 6 - 8* | 6** - 8* | 6*** - 8 | 6*** - 8*** |
| Cabezales de maíz rígidos (número de hileras) | 5 - 6 - 8* | 5*** - 6 - 8* | 6 - 8 | 6 - 8 |

* Sólo en combinación con determinados tamaños de neumáticos y en terrenos llanos
** No disponible para la versión Hillside *** No disponible para las versiones Laterale

### Cabezales de maíz modernos para explotaciones maiceras modernas

- La oferta mejorada de cabezales de maíz satisface las demandas actuales y favorece la productividad y la eficacia de recolección
- Las punteras más cortas siguen mejor el contorno del terreno para evitar el deterioro de los cultivos
- Las aletas dirigen los granos sueltos a la parte trasera del cabezal para minimizar las pérdidas
- Las bandas de desgaste reemplazables aumentan la vida útil de los cabezales, y todas las punteras se levantan con amortiguadores de gas autoportantes para facilitar la limpieza y el mantenimiento

### Totalmente adaptados al cultivo de maíz

- Para que la trilla de maíz y judías sea eficiente, la velocidad del cilindro debe ser baja
- El reductor opcional de la velocidad del cilindro permite trabajar con la configuración adecuada, lo que aumenta la versatilidad de la cosechadora

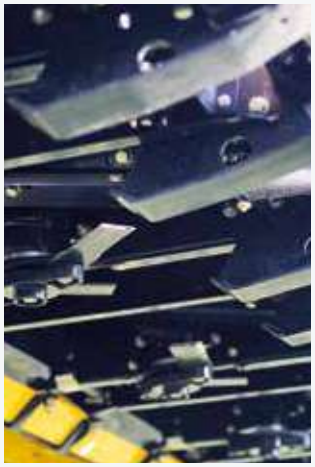

### El mejor picado de su categoría

- Para obtener un picado fino y una excelente distribución del material picado, pueden instalarse picadores de tallos integrados
- La cobertura total está asegurada con los cabezales picadores específicos para hileras
- Quienes usan los renombrados cabezales para maíz y los picadores de tallos integrados de New Holland confirman que son «los mejores de su categoría»

### Protección de los neumáticos con patines pisarrastrojo

- Ahora, los cabezales de maíz rígidos o abatibles se pueden equipar con un juego opcional de patines pisarrastrojo
- Se trata de unos patines accionados por resorte que se montan en el bastidor del cabezal para aplanar el rastrojo por delante de las ruedas
- Se reduce notablemente el riesgo de pinchazos o de desgaste irregular de los neumáticos

### El guiado por hileras incrementa la productividad en el campo

- Con el sistema de guiado automático en hileras disminuye el estrés del operador y aumenta su productividad
- Los sensores digitales del sistema de guiado automático en hileras supervisan continuamente la posición de la cosechadora y la mantienen en el rumbo correcto
- Seguir las hileras con precisión reduce las pérdidas de mazorcas e incrementa la rentabilidad

# Mejorando el flujo del producto se mejora la eficiencia de la recolección.

El elevador de alimentación de los modelos CX5 y CX6 tiene cuatro cadenas con barras de conexión para mejorar el flujo continuo del producto transportado por el elevador desde el cabezal Varifeed™ hasta el cilindro de trilla. Esto reduce notablemente las acumulaciones de producto en condiciones difíciles, incrementando el rendimiento.

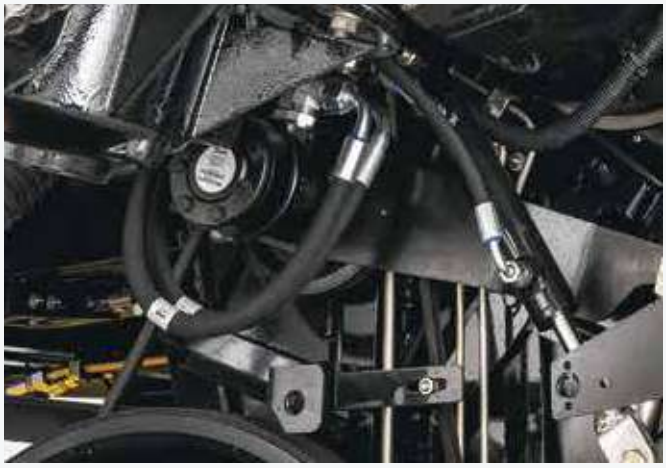

**Desbloqueo en pocos segundos**

- Los bloqueos del cabezal se solucionan inmediatamente mediante el sistema inversor hidráulico
- La garganta y el cabezal se accionan lentamente tanto en sentido inverso como normal hasta desbloquear la máquina para minimizar el tiempo de inactividad y maximizar el de cosecha
- El nuevo sistema de inversión del molinete hidráulico permite al operador retirar con más facilidad el producto que entra en el cabezal si se produce un bloqueo

**Frontal del alimentador ajustable**

Disponible como opción en los modelos de 6 sacudidores, el nuevo frontal del alimentador ajustable permite ajustar el ángulo de corte para adaptarse a diferentes cabezales y cultivos permitiendo optimizar la alimentación.

### Protección ininterrumpida contra las piedras

- El sistema mecánico de protección contra las piedras simplemente empuja las piedras hacia un cajón de gran tamaño antes de que entren en el cilindro de trilla
- Este sistema actúa sobre la marcha, sin necesidad de detenerse o reducir la velocidad durante las intensas jornadas de recolección
- El cajón puede vaciarse de forma automática al final del día con una palanca situada al alcance de la mano

# Dos cilindros o cuatro cilindros, ambos con Opti-Speed™.

Los modelos de cosechadoras New Holland CX5 y CX6 están disponibles con la opción de cilindro de trilla y batidor estándar o el sistema Opti-Thresh™ de cuatro cilindros, que añade un Separador Rotativo y el batidor Straw Flow™. El Opti-Thresh™ se adapta a una amplia variedad de cultivos y condiciones, favoreciendo la productividad sin afectar en lo más mínimo a la calidad del grano y la paja. El diseño de las placas ajustables en el batidor se ha perfeccionado para mejorar aún más el flujo de paja desde el cilindro, dañando menos a la paja y al grano.

Para mejorar aún más la productividad y la eficiencia, todos los modelos CX5 y CX6 llevan el mismo sistema Opti-Speed™ empleado en la serie CX7 y CX8. El Opti-Speed™ varía automáticamente la velocidad de los sacudidores para compensar las pendientes del terreno. Al subir una pendiente, la velocidad de los sacudidores disminuye para conservar la paja y asegurar que el grano restante sea extraido antes de que la paja llegue al final de los sacudidores y caiga al suelo. Al bajar una pendiente, la velocidad de los sacudidores aumenta para evitar que la paja obstaculice el flujo de producto.

Otra novedad es el diseño revisado del batidor, que presenta unas placas ajustables de perfil cuadrado para mejorar el flujo de paja del cilindro, reducir los daños en el grano y aumentar el rendimiento en condiciones de humedad.

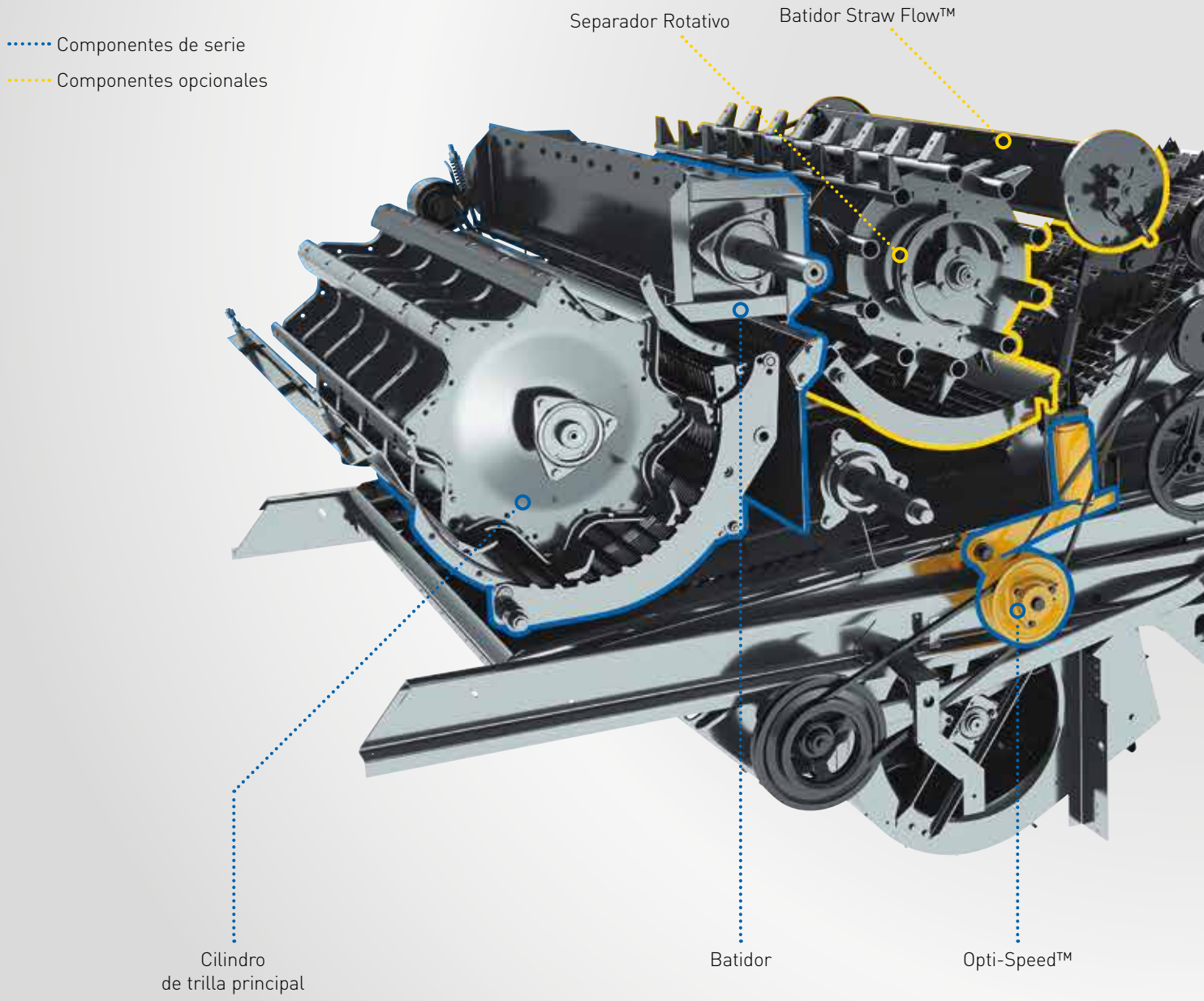

## Sacudidores de velocidad variable Opti-Speed™: una exclusiva de New Holland

- Los sacudidores de velocidad variable autoadaptables Opti-Speed™ ofrecen una mejora de la productividad de hasta un 10%
- Tanto si elige la configuración de trigo o maíz como de colza o arroz, las cosechadoras CX5 y CX6 regulan automáticamente la velocidad de los sacudidores según el cultivo seleccionado
- Al subir en pendiente, la velocidad de los sacudidores disminuye para conservar todo el grano dentro de la máquina
- En pendientes descendentes, la velocidad aumenta para evitar obstrucciones y una separación poco eficiente
- El sistema se comunica continuamente con los sistemas Opti-Fan™ y Opti-Clean™ para realizar un ajuste preciso de la velocidad de los sacudidores entre 170-240 rpm

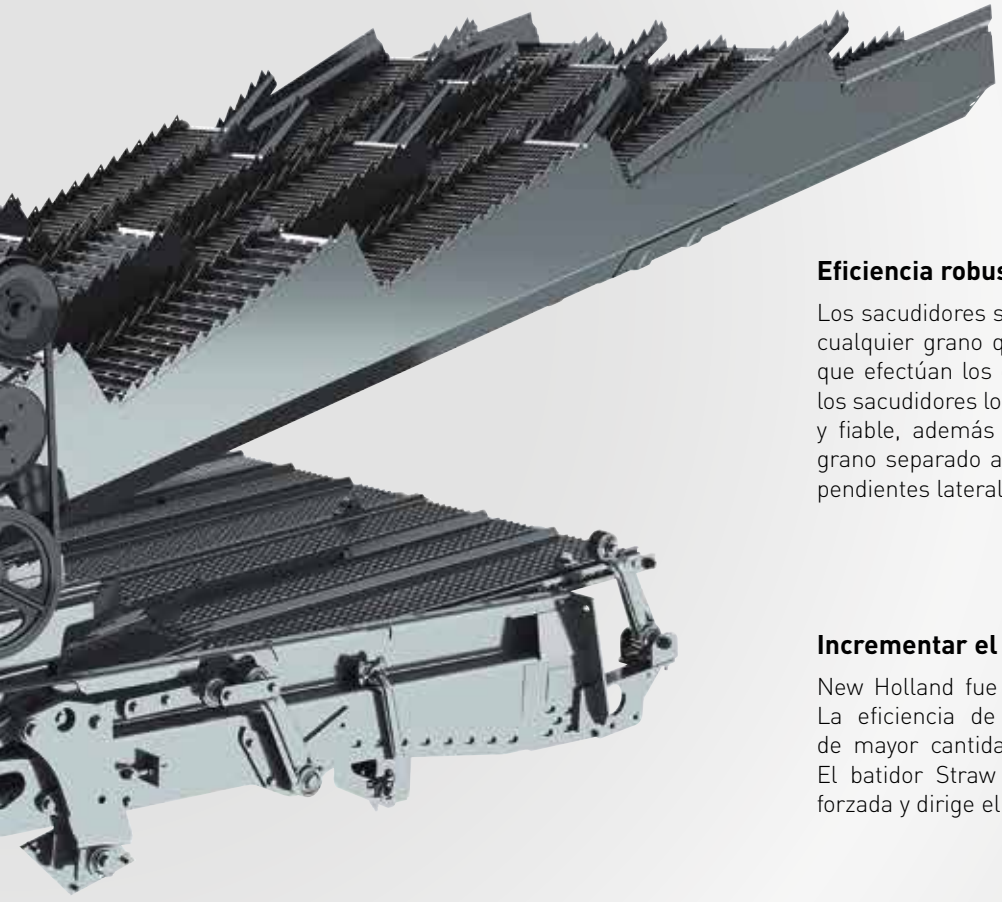

## Eficiencia robusta

Los sacudidores se encargan de efectuar la separación final de cualquier grano que quede tras la intensa separación forzada que efectúan los cuatro cilindros. La parte inferior cerrada de los sacudidores los refuerza y les confiere una vida útil duradera y fiable, además de garantizar la alimentación uniforme del grano separado al plano de preparación cuando se trabaja en pendientes laterales.

## Incrementar el rendimiento al estilo New Holland

New Holland fue pionera al introducir el Separador Rotativo. La eficiencia de la separación aumenta al forzar el paso de mayor cantidad de grano a través del cóncavo adicional. El batidor Straw Flow™ completa el proceso de separación forzada y dirige el producto hacia los sacudidores.

## Una trilla sorprendente que produce granos intactos

La fricción producida por el cilindro de 61 cm de diámetro suelta los granos de las espigas con delicada firmeza, incluso en las capas de productos más densas. Con un ángulo de envoltura de hasta 121 grados, la superficie de separación del cóncavo es simplemente enorme. El ajuste de la velocidad del cilindro y el ajuste de aproximación del cóncavo se controlan desde la cabina.

# Ajuste rápido y sencillo a todo tipo de cultivos.

Además de su extraordinaria versatilidad, los modelos de las cosechadoras CX5 y CX6 de New Holland tienen una amplia gama de posibilidades de adaptación que aseguran un rendimiento excepcional con cualquier tipo de producto y condición de cultivo.

| Tecnología de cuatro cilindros | CX5.80 | CX5.90 | CX6.80 | CX6.90 |
|---|---|---|---|---|
| Sistema Opti-Thresh™ | ● | ● | ● | ● |
| Sistema Multi-Thresh™ | O | O | O | O |
| Separador Rotativo con batidor Straw Flow™ | O | O | O | O |
| Capacidad total de ajuste | ● | ● | ● | ● |

● Estándar O Opcional

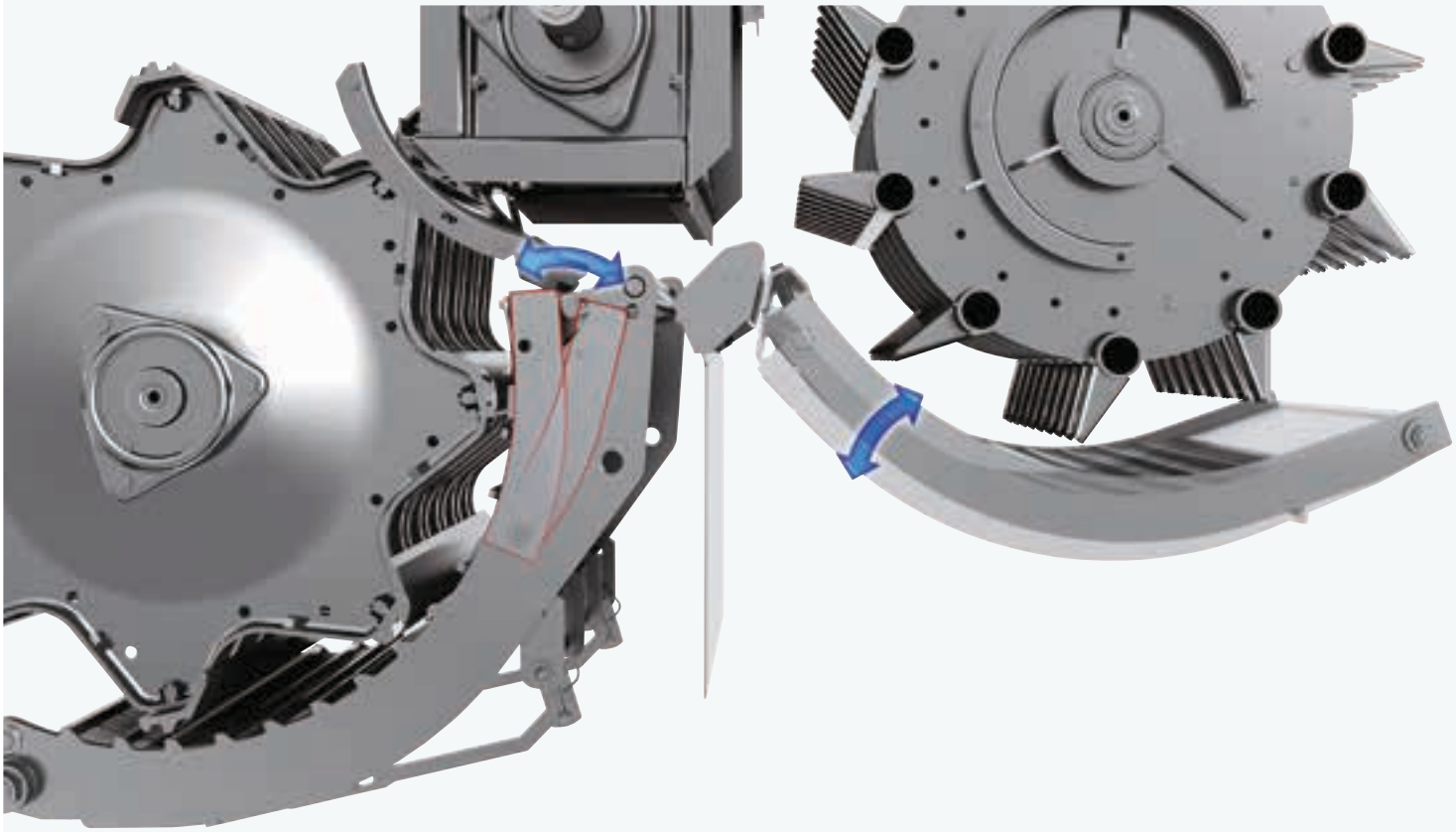

### Fricción acorde a las necesidades: el sistema Opti-Thresh™

Para adaptarse al rendimiento y al estado de maduración del grano, basta usar el sistema Opti-Thresh™ para modificar la posición de la sección posterior del cóncavo. Cuando está cerrada, el ángulo de envoltura del cóncavo llega a 121 grados. Cuando la parte superior abatible se aparta del cilindro, la fricción resulta menos agresiva y se incrementa la calidad de la paja. Ahora es extremadamente sencillo cambiar la posición de la sección del cóncavo Opti-Thresh™, por lo que resulta más cómodo de usar.

### Impacto variable con el sistema Multi-Thresh™

Para adaptarse a los distintos tipos de cultivo y al grado variable de humedad de los mismos, el sistema Multi-Thresh™ permite ajustar el cóncavo del Separador Rotativo en dos posiciones diferentes. A esto además hay que añadir la posibilidad de elegir entre dos velocidades de giro.

**Cóncavo de secciones como equipo estándar: cambio de configuración sencillo y rápido**

- ¡Reduzca el tiempo de cambio de configuración del cóncavo de 6 horas a 20 minutos! Al cambiar de un cultivo a otro, pueden cambiarse las secciones inferiores del cóncavo sin desmontar la garganta

**Facilidad de ajuste**

- Las palancas para cambiar la posición de la sección superior del cóncavo Opti-Thresh™ y el cóncavo del separador rotativo Multi-Thresh™ son accesibles desde el lateral derecho de la máquina
- También es fácil acceder al tensor de la correa de transmisión para cambiar la velocidad del separador rotativo

| | | |
|---|---|---|
| | | Cilindro y barras desbarbadoras estándar, además de bastidor de cóncavo de secciones para cereales: adecuados para cereales, maíz y legumbres |
| | | Cilindro universal, barras desbarbadoras y bastidor de cóncavo de secciones para cereales como equipamiento estándar: cilindro de gran resistencia e inercia elevada adecuado para cereales, maíz y legumbres, además de paja densa |
| | | Cilindro universal, barras desbarbadoras para arroz y bastidor de cóncavo de secciones para arroz: adecuado para arroz |
| 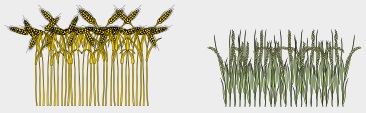 | | Cilindro universal, barras desbarbadoras estándar y bastidor de cóncavo de secciones para arroz: adecuado para cereales y arroz |

# Flujo constante de grano limpio.

La eficiencia de limpia de los modelos New Holland CX5 y CX6 está a la altura de su alta capacidad de trilla y separación. Las grandes cribas ajustables, que se mueven en sentido opuesto, y un potente ventilador que distribuye el aire de manera uniforme se complementan con algunas características ingeniosas, tales como la precriba que crea un efecto de cascada adicional, el sistema de limpia de cascada Triple-Clean™, el sistema Smart Sieve™ que anula los efectos de las pendientes laterales el premiado sistema Opti-Fan™, que adapta el flujo de aire según la inclinación longitudinal del terreno.

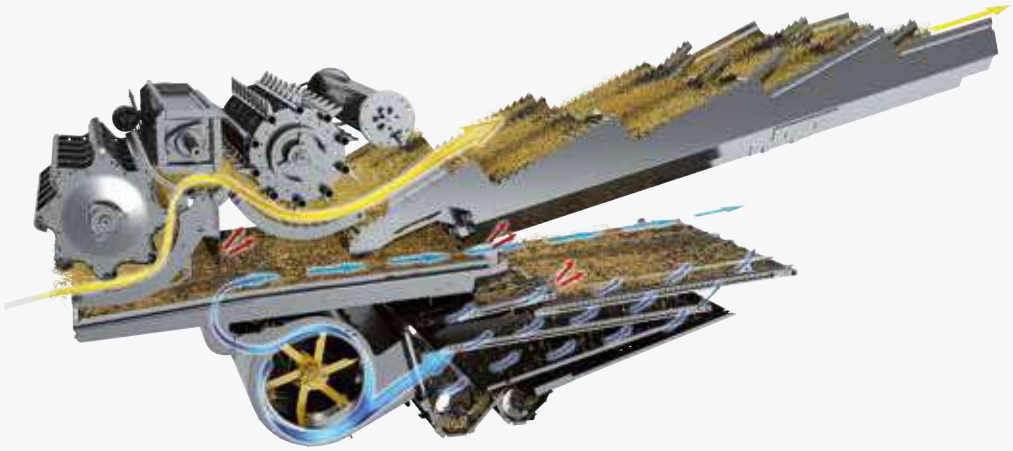

### Sistema de limpia de cascada Triple-Clean™

El sistema de limpia en cascada Triple-Clean™, disponible de serie, aumenta hasta un 15% la capacidad de limpia. Este sistema sencillo pero innovador mejora la acción de limpia añadiendo un salto en el centro del plano de preparación, donde un chorro de aire adicional elimina mucha granza y paja corta antes de que el material llegue a las cribas principales. Con este efecto de triple cascada se asegura que la acción de limpia no se vea afectada mientras se optimiza la capacidad general de la máquina. También ha mejorado su capacidad el nuevo sinfín transversal de grano limpio con doble álabe, que transfiere el grano al elevador más rápidamente y que puede incrementar hasta un 10% el rendimiento del sistema elevador de grano en los modelos de 6 sacudidores.

### Luz LED

- Gracias a la nueva luz LED disponible de serie, para el operador es más fácil inspeccionar el cajón de cribas, tanto de día como de noche

### Control con un solo dedo

- Para obtener la máxima eficiencia de limpia sean cuales sean las condiciones del cultivo las cribas pueden ajustarse desde la cabina

### Mesa de preparación fácil de desmontar

- Para mantener la capacidad de la mesa de preparación en cultivos difíciles como la colza o el maíz, es necesario limpiarlo con regularidad. Por eso, el plano de preparación de las cosechadoras CX puede desmontarse desde el frente de la máquina

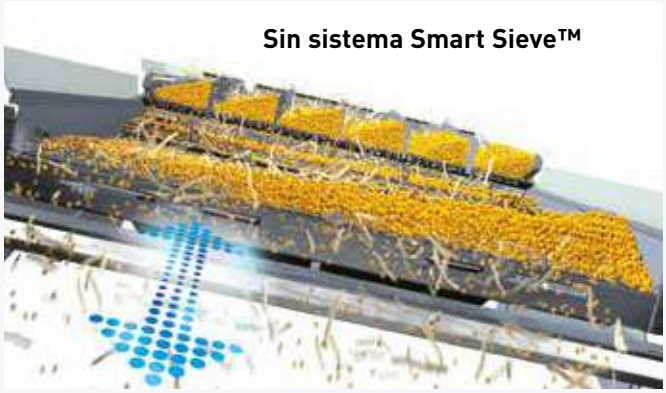

## Smart Sieve™: cómo contrarrestar el efecto de las pendientes de hasta un 25%

- El sistema Smart Sieve™, opcional tanto en los modelos estándar como en los Laterale, crea un movimiento lateral de las cribas para dirigir el grano cuando se trabaja cuesta arriba
- El máximo nivel de eficiencia en la limpia se obtiene mediante una capa uniforme de grano y un flujo uniforme de aire a todo lo ancho de las cribas

## Verdaderamente inteligente: en llano trabaja como una criba fija

- El ingenioso sistema que controla el movimiento lateral de las cribas se basa en el grado de inclinación de la pendiente transversal. Para eliminar el movimiento de oscilación radial no deseado, el actuador se monta sobre uno de los soportes de la criba, teniendo el mismo movimiento de vaivén que la criba sobre la que actúa y eliminando por tanto la componente radial, quedando un movimiento completamente rectilíneo
- Este concepto patentado neutraliza la oscilación radial y proporciona una dinámica perfectamente equilibrada de la criba

## Todavía más inteligente: adaptación automática al tamaño del grano

- El movimiento lateral de la criba no se determina solamente según la inclinación de la pendiente: a la hora de decidir el ángulo de corrección del actuador más adecuado también se tiene en cuenta la velocidad del ventilador, que depende del tamaño del grano

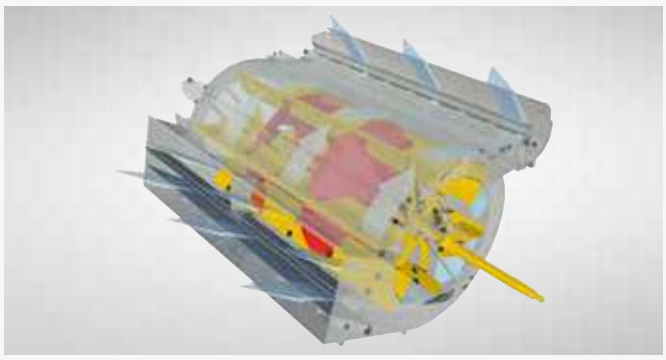

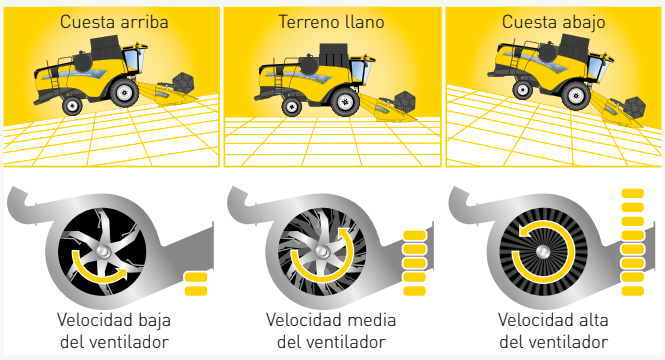


## Nuevo diseño del ventilador

- El ventilador Triple-Clean™ Opti-Fan™ insufla aire con eficacia a través de tres orificios de salida
- Dos salidas se dedican a limpiar las cribas y la tercera dirige el aire entre las mesas de preparación
- La principal característica del diseño es la placa deflectora del rotor del ventilador, que distribuye uniformemente el aire entre las tres salidas

## Afronte las cuestas arriba y abajo con la precisión de ventilación del sistema Opti-Fan™

- El premiado sistema Opti-Fan™ es una forma muy sencilla, pero muy eficaz, de corregir las variaciones de la velocidad con la que el grano fluye a través del cajón de cribas
- Tanto si trabaja cuesta arriba como cuesta abajo, la velocidad del ventilador se adapta automáticamente a la dirección y al grado de la pendiente

# Gestión de grandes cantidades de grano.

La gran capacidad de descarga reduce al mínimo las pérdidas de tiempo. Es fácil descargar el grano incluso en los remolques más altos; el sistema de descarga por la parte superior ofrece una gama de longitudes de sinfín de descarga de 4,75 m, 5,50 m y la nueva longitud de 6,4 m. La excelente visibilidad del sinfín de descarga permite seguir cosechando sin interrupciones durante la descarga. Las grandes capacidades de la tolva proporcionan mayor autonomía de trabajo.

### Gran capacidad, llenado completo

El potente sinfín de llenado asegura que la tolva se llene por completo en toda su capacidad sin desaprovechar espacio.

| Modelos | | CX5.80 | CX5.90 | CX6.80 | CX6.90 |
|---|---|---|---|---|---|
| Capacidad de la tolva / Versión Autonivelante | (litros) | 8.300 | 8.300 / 7.300 | 9.300 | 9.300 |

# Una forma profesional de procesar el tamo y la paja.

La amplia gama de opciones de ajuste de estas máquinas ofrece como resultado una paja de buena calidad, ideal para el empacado. En las situaciones en las que se pica la paja, es importante gestionar correctamente los residuos, especialmente cuando se utilizan prácticas de mínimo laboreo.

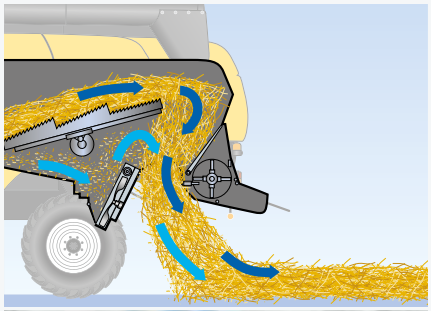

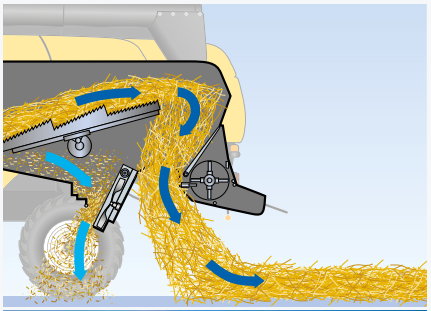

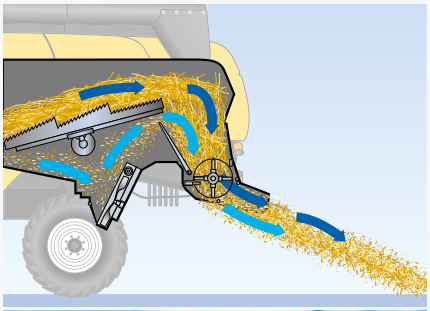

### Paja de gran calidad ideal para el empacado

- La paja entera que se encuentra en la hilera formada por una cosechadora CX5 y CX6 es el producto de la reducida agresividad de la trilla
- A la salida de la paja desde los sacudidores, se disponen unos rastrillos ajustables que permiten controlar la anchura de la hilera

### Tres opciones para gestionar los residuos

- El esparcidor de granzas de doble disco puede distribuir el tamo sobre el rastrojo antes de que la paja toque el suelo
- El valor nutritivo de la paja puede incrementarse al regular el esparcidor para que dirija y mezcle el tamo con la paja que va a empacarse
- Igualmente, el esparcidor de tamo puede mezclar el tamo y la paja para su posterior picado y distribución conjuntos
- El esparcidor de tamo cuenta con unas placas deflectoras ajustables para regular el ancho del esparcido al tamaño del cabezal y conseguir una distribución uniforme del material

### No hay alternativas al picado uniforme de la paja

- El picador de paja Dual-Chop™ incluye un rastrillo adicional que impide que se escape la paja sin ser picada previamente
- El corte repetitivo asegura un picado muy uniforme

# Enérgico respeto. Por usted. Por su explotación. Por el futuro.

Las cosechadoras CX5 y CX6 disfrutan de las características potenciadoras de la productividad de los motores FPT Industrial Nef y Cursor 9, equipados con la tecnología ECOBlue™ HI-eSCR 2 para cumplir la normativa Fase V. La tecnología ECOBlue™ de eficacia probada utiliza AdBlue para transformar los nocivos óxidos de nitrógeno presentes en los gases de escape en elementos tan inocuos como el agua y el nitrógeno. Se trata de un sistema de tratamiento posterior independiente del motor, lo que significa que el motor solo se alimenta de aire limpio y fresco. Esto se traduce en motores de funcionamiento limpio, que ofrecen mayor rendimiento y menor consumo de combustible.

CLEAN ENERGY LEADER

***Tecnología eficiente y sostenible***

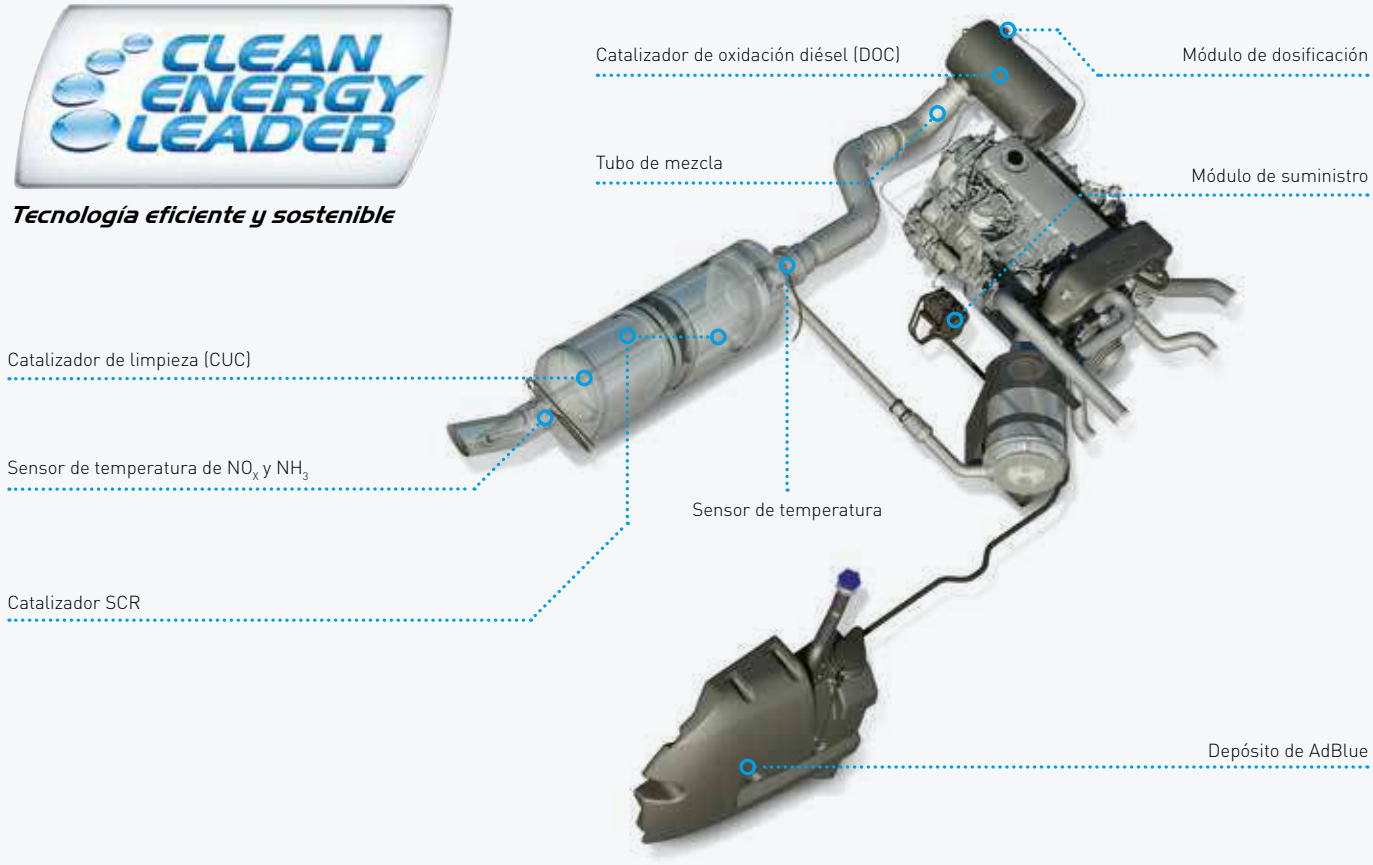


ECOBlue HI-eSCR2

FPT POWERTRAIN TECHNOLOGIES

| Modelos | | CX5.80 | CX5.90 | CX6.80 | CX6.90 |
|---|---|---|---|---|---|
| Sistema de inyección | | Common Rail | Common Rail | Common Rail | Common Rail |
| Potencia nominal | (kW/CV) | 175/238 | 205/279 | 205/279 | 225/306 |
| Potencia máxima | (kW/CV) | 190/258 | 230/313 | 230/313 | 250/340 |
| Regulador | | electrónico | electrónico | electrónico | electrónico |

### Añada AdBlue sin complicaciones

- El AdBlue es un componente fundamental del sistema ECOBlue™ HI-eSCR 2
- Se trata de una mezcla de agua y urea que se agrega a los gases de escape para hacerlos inocuos
- El depósito de AdBlue debe llenarse la mitad de veces que el de diésel
- Está disponible a través de su concesionario New Holland y podrá almacenarlo en su explotación en un contenedor del tamaño que se adapte a sus necesidades

### Neumáticos traseros más grandes y poquísima presión sobre el suelo

- Las nuevas ruedas directrices de gran tamaño ejercen una reducida presión sobre el suelo de tan solo 1,2 bares y ofrecen mayor flotación y capacidad de rodado en condiciones difíciles
- Puede elegir entre una amplia gama de neumáticos de tracción de acuerdo con sus necesidades específicas

### Acceso sin obstáculos

- Los amplios paneles abatibles se levantan cómodamente para realizar el mantenimiento y ofrecen un acceso rápido y fácil
- Las zonas de engrase centralizado incrementan la facilidad de acceso a los puntos de mantenimiento y reducen el tiempo dedicado a estas operaciones

### Transmisiones que ahorran potencia

- La gran fiabilidad y el reducido consumo energético se deben a las probadas transmisiones directas y a la transmisión hidrostática de 3 velocidades
- En línea con la tradición de Zedelgem, todas las cosechadoras se fabrican con un bastidor extremadamente robusto con materiales de la mejor calidad

### Gran sistema de refrigeración

- Es fácil acceder a las amplias secciones del radiador y el tamiz para limpiarlos a fondo

### Ahorre combustible en carretera con el nuevo control de crucero

- Para optimizar el consumo de combustible, el motor ajusta automáticamente su régimen de giro en los desplazamientos por carretera

# Nueva cabina Harvest Suite™ Deluxe.

Diseñada expresamente para las cosechadoras CX5 y CX6, la nueva cabina Harvest Suite™ Deluxe es 200 mm más ancha y más espaciosa, con una columna de dirección ajustable y un volante más pequeño que mejoran la ergonomía y aumentan la visibilidad sobre el cabezal. Se han incluido luces de trabajo adicionales, con mejoras que incluyen un pasamanos a todo lo ancho del frontal de la cabina para facilitar la limpieza hasta nuevos botones de control, dos puertos USB de carga y una alfombra calefactada opcional. Ahora es posible registrar los datos de cada trabajo con la opción de impresora de a bordo. El volumen de la cabina ha aumentado a 3,7 $m^3$ y cuenta con 6,3 $m^2$ de cristal, que le permiten disfrutar de todo este espacio con la paz y tranquilidad que brinda la silenciosa cabina de 73 dBA. El nuevo tapizado interior más próximo al sector del automóvil, con un moderno esquema en gris oscuro, que ha sido extendido al techo interior, reposabrazos y pared trasera. Con la nueva cabina Harvest Suite™ Deluxe, el espacio disponible es espectacular.

**Espejo retrovisor plegable desde cabina**

- El espejo retrovisor derecho puede ser plegado desde cabina
- Ayuda a ahorrar tiempo y evitar daños cuando se circula por carreteras estrechas o zonas con arboleda

### Luz de trabajo LED portátil

- La nueva luz de servicio portátil e inalámbrica de 12 V permite realizar revisiones nocturnas de la máquina y las muestras de manera fácil y segura
- Una base magnética, luz LED y una potente batería recargable de 4400 mAh la convierten en una herramienta indispensable

### Permanezca en un lugar fresco y cómodo en los días más calurosos

- El frigorífico grande portátil situado bajo el asiento para el acompañante puede retirarse fácilmente para el reaprovisionamiento
- El aire acondicionado viene de serie, o también puede solicitar el climatizador opcional, que ajusta automáticamente la velocidad del ventilador para garantizar un control preciso de la temperatura

### Confortable, segura y adecuada

- La escalera pivotante mejora el acceso a la cabina de una forma limpia y sin obstáculos

### Visión panorámica de 360°

- El amplio parabrisas con cristal curvado de la cabina Harvest Suite™ Deluxe ofrece una visión perfecta
- El suelo se integra con el parabrisas frontal, ofreciendo una visión clara del borde del cabezal
- Los espejos retrovisores eléctricos estándar proporcionan un amplio arco de visión de los laterales y la parte trasera
- A través del monitor IntelliView™ IV pueden gestionarse hasta tres cámaras opcionales, una de ellas con preinstalación para marcha atrás

### Visibilidad de la tolva desde el interior de la cabina

- Un gran panel acristalado permite al operador ver el interior de la tolva para realizar una inspección visual de su contenido y de la calidad del grano

# Tome asiento.

New Holland le presenta la mejor oferta de asientos, con dos opciones distintas que le ofrecen una amplia selección, además de un asiento acolchado estándar de tamaño completo para el acompañante. Todos los asientos cuentan con cojines de alta calidad que proporcionan una excelente comodidad con independencia del terreno.

**Asiento estándar**

- El amplio asiento neumático tapizado en tela estándar posee características excepcionales y garantiza la comodidad de todos los operadores durante la jornada de recolección más larga

**Asiento neumático Deluxe**

- El asiento neumático de gama alta, con un ajuste de ángulo de hasta 45 grados que facilita el trabajo en pendientes más pronunciadas, es la opción clara para los modelos Laterale y Hillside. Cuenta con ajuste lumbar y de la amortiguación, ajuste de profundidad y ángulo del cojín del asiento y ajuste del asiento hacia delante y detrás para ofrecer al operador todo lo último en comodidad y estilo

# El paquete de iluminación más potente para una cosechadora.

El paquete de iluminación de las cosechadoras CX5 y CX6 ofrece hasta 48.000 lúmenes en total. La difusión de la luz está diseñada para disfrutar de la máxima visibilidad de todo el cabezal y del campo. Descarga de precisión en plena noche. Gracias a las luces específicas del sinfín de descarga, no perderá ni un solo grano. También podrá bajarse de la cosechadora con total seguridad gracias a la luz de entrada, que permanece encendida durante 30 segundos después de apagar la cosechadora.

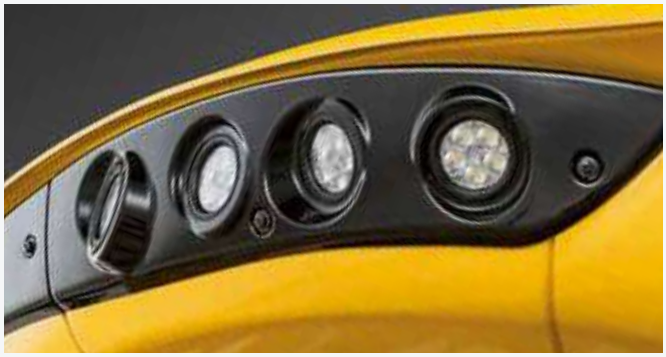

**Más luz que en la versión estándar gracias a las opciones LED**

- Las luces de trabajo en el techo han aumentado de tres a cuatro a cada lado
- Un paquete de iluminación opcional de 12 LED garantiza que el cabezal esté completamente iluminado en toda su anchura, a los lados y por detrás
- Se han añadido dos luces traseras en el capot trasero

**Fácil de usar**

- Panel de control específico para la iluminación

# Maximizar el rendimiento sin esfuerzo.

La automatización ahorra tiempo e incrementa las prestaciones de la cosechadora. Los modelos CX5 y CX6 están equipados con la palanca multifunción CommandGrip™, que está integrada en la consola situada a la derecha del operador. La posición de esta consola puede ajustarse según las necesidades del operador y la palanca CommandGrip™ - que funciona según el principio de avance basado en el impulso aplicado a la misma - siempre regresa a su posición central (que es la más ergonómica), independientemente de la velocidad de avance. Todos los controles principales están dispuestos al alcance de la mano.

### Control de crucero y mucho más

Una de las funciones automáticas que ayudan a mantener una elevada productividad diaria es el control de crucero. Basta con pulsar uno de los botones de la palanca CommandGrip™ para que la cosechadora reanude una velocidad de desplazamiento prefijada.

Botones de cambio y desbloqueo del avance (detrás del joystick).

La palanca multifunción CommandGrip™ es su auténtica mano derecha durante la recolección.

## Ajustes recomendados para la cosechadora

- Con los ajustes recomendados, al operador le resulta más fácil configurar la cosechadora para distintos tipos de cultivos
- Las páginas de ajustes recomendados visualizadas en el monitor IntelliView™ IV sirven como guía de referencia y muestran los parámetros básicos que deben definirse para una amplia variedad de cultivos
- Los ajustes recomendados permiten optimizar la capacidad de la máquina en todo momento

## Ajustes automáticos de cultivo ACS

- Presionando el botón ACS desde la página de ajustes, el operario puede activar los ajustes ACS básicos o los ajustes personalizados guardados
- La cosechadora ajusta automáticamente estos parámetros a los valores mostrados

## Las funciones automáticas ahorran tiempo

- Lubricación perfecta del variador: esta función se activa desde el monitor IntelliView™ IV cuando la trilla está conectada. El variador del cilindro desgranador se abre y cierra automáticamente para distribuir la grasa aplicada en todo su recorrido
- Limpieza automática: también activada vis IntelliView™ IV con la trilla conectada. Todas las cribas se abren totalmente y el ventilador de las cribas se pone a régimen máximo para limpiar el cajón de cribas totalmente

## Basta con tocar la pantalla

El monitor IntelliView™ IV ayuda a optimizar el rendimiento de la cosechadora, ya que proporciona información sobre los datos de rendimiento, las estadísticas de funcionamiento y los datos de mantenimiento. La amplia pantalla táctil es fácil de usar. Una de las numerosas opciones que permiten ahorrar tiempo es la función de ajuste automático para cada cultivo, que permite guardar una configuración específica de la cosechadora para poder repetirla cuando vuelvan a producirse las mismas condiciones de trabajo.

# Sáquele más provecho al suelo.

PRECISION LAND MANAGEMENT

Aumentar el rendimiento o ahorrar dinero mediante la reducción de los consumos... La agricultura de precisión es una forma de concebir los cultivos, que utiliza los datos sobre un cultivo cosechado en un lugar específico para indicar cuáles son los tratamientos y las dosis más adecuadas para las campañas sucesivas. Las cosechadoras CX5 y CX6 ya están listas para utilizar equipos que respalden esta forma de trabajar.

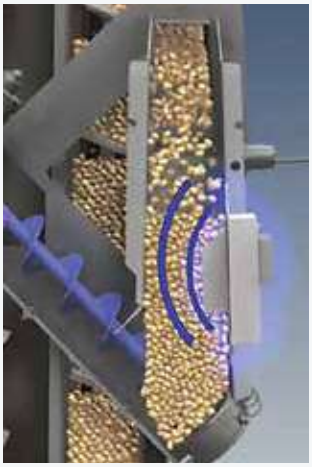

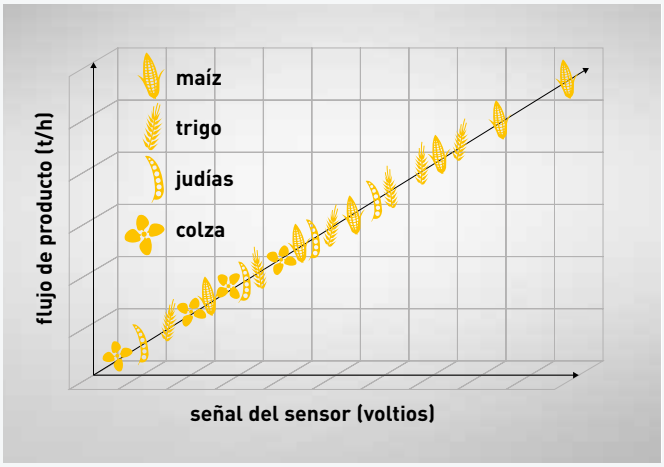


## Sensores de rendimiento y de humedad

Los sensores de rendimiento y de humedad opcionales, patentados y exclusivos de New Holland, no solo proporcionan una precisión excepcional, sino que además no necesitan el recalibrado al cambiar de un tipo de cultivo a otro. El sensor de humedad está montado en el elevador de grano, donde toma muestras del grano cosechado con regularidad, y el sensor de rendimiento está instalado en el elevador de grano limpio.

## No requiere calibraciones

Gracias a su brillante diseño, el exclusivo sensor de rendimiento de New Holland ofrece datos muy precisos sin importar el tipo de producto, la variedad o el contenido de humedad del grano que analiza. No hay que realizar ninguna calibración entre un campo y otro o entre distintos cultivos, y ni siquiera entre la campaña de cereal y maíz.

### IntelliView™ IV: inteligencia a la vista

El monitor con pantalla táctil en color IntelliView™ IV de 26,4 cm de anchura se puede utilizar para gestionar el sistema opcional de autoguiado EZ-Pilot PRO. Puede personalizar los ajustes de forma fácil y simple, e incluso transferir datos utilizando los paquetes de software de PLM® y la transferencia de archivos MyPLM®Connect.

### Nuevo sistema de guiado EZ-Pilot PRO

El nuevo sistema de guiado EZ-Pilot PRO combina la facilidad de manejo del sistema EZ-Pilot con las funcionalidades intuitivas del monitor táctil IntelliView™ IV. Montado sobre la columna de dirección, el sistema ofrece una precisión de hasta 1,5 cm entre pasadas y entre campañas cuando se utiliza una señal de corrección RTK.

### Sistema telemático MyPLM®Connect: gestiona tus máquinas desde casa

MyPLM®Connect le permite conectarse con su CX cómodamente desde su oficina mediante la red de telefonía móvil. Puede mantener un contacto permanente con sus equipos e incluso enviar y recibir información en tiempo real, lo que permite ahorrar tiempo y mejorar la productividad. El paquete básico MyPLM®Connect Essential ofrece las características que se utilizan con mayor frecuencia, aunque también se puede optar por el paquete MyPLM®Connect Professional, más avanzado, para el pleno seguimiento y control de las máquinas. En pocas palabras, MyPLM®Connect le ayudará a reducir los gastos de combustible y a mejorar la gestión y la seguridad de las flotas con un sencillo paquete.

### Grabado de datos en tiempo real

New Holland ofrece todo un conjunto de soluciones de agricultura de precisión que le permitirán ajustar los insumos a su medida para reducir costes y aumentar la producción. La máquina registra esta información en tiempo real durante el trabajo y, gracias al dispositivo USB complementario de 4 GB, con capacidad suficiente para recoger los datos de más de 600-700 hectáreas recolectadas, resulta fácil transferirla con eficacia del monitor IntelliView™ IV al ordenador para su análisis.

# 360°: CX5 y CX6.

La serie CX se ha diseñado para dedicar más tiempo al trabajo y menos al mantenimiento. Al fin y al cabo, todos sabemos lo valioso que es el tiempo de trabajo en el campo durante las breves temporadas de recolección. Con la facilidad de acceso a todos los puntos de servicio y los largos intervalos de mantenimiento, la cosechadora pasa más tiempo en el campo.

Los depósitos de 110 litros de combustible y de AdBlue están situados oportunamente uno al lado del otro para facilitar el llenado simultáneo.

El fácil acceso a los tamices rotativos de abertura ancha simplifica la limpieza de los radiadores.

El aceite hidráulico y el aceite del motor pueden comprobarse de un solo vistazo.

Es posible acceder fácilmente al filtro de aire desde la plataforma del motor.

La ubicación del depósito de agua integrado es ideal para lavarse las manos después de realizar algún trabajo de limpieza o mantenimiento.

Fácil acceso desde el suelo a filtros de aceite, puntos de drenaje y zonas de engrase centralizado.

La compuerta autoportante de apertura total garantiza el acceso a todas las transmisiones y puntos de mantenimiento.

**Accesorios instalados por el concesionario**

Su concesionario puede ofrecerle e instalarle una gama completa de accesorios originales.

# Soluciones New Holland Uptime.

### Sala de control

Utilizando los datos de MyPLM®Connect, técnicos especializados analizan puntos específicos para aplicar soluciones según se necesiten. Si se identifica un problema, el sistema de forma proactiva envía una alerta a los concesionarios con la acción correctiva. Si un concesionario New Holland detecta un fallo potencial, puede chequear la disponibilidad de piezas y preparar el trabajo de reparación.

### Asistencia en acción

En el improbable caso de que la cosechadora sufriera una avaría durante la recolección, hay que actuar rápidamente. Nosotros activamos nuestro proceso de asistencia para encontrar la más rápida y mejor solución.

### Disponibilidad de piezas mejorada

Una avanzada herramienta de estimación de piezas contrasta la demanda de piezas de recambio con otros factores como la meteorología, rendimientos de los cultivos, suelos, etc, adaptando la disponibilidad de piezas a zonas geográficas determinadas. Esta herramienta permite a los concesionarios mantener el nivel correcto de estock de piezas y también extender el período de pedidos urgentes. Con tecnología de seguimiento y localización, se puede hacer un seguimiento de las piezas en tiempo real.

### Service Plus - porque tu tranquilidad no tiene precio

El programa Service Plus da a los propietarios de maquinaria New Holland acceso a servicios de reparación durante el período de garantía contractual del fabricante. Con ello se obtiene una serie de ventajas clave como un control total sobre los costes operativos, reparaciones realizadas en concesionarios oficiales y con piezas originales, mayor valor de reventa y cobertura transferible.

**MyNew Holland**

**Harvest Excellence**

**Grain Loss Calculator**

### New Holland Apps

MyNew Holland - Harvest Excellence - Grain Loss Calculator - Product Apps - New Holland Weather - PLM Solutions - PLM Calculator - PLM Academy

### New Holland Style

Visita **www.newhollandstyle.com.** Un completo surtido de artículos están disponibles incluyendo ropa de trabajo y una amplia selección de modelos de máquinas a escala.

| Modelos | | CX5.80 | CX5.90 | CX6.80 | CX6.90 |
|---|---|---|---|---|---|
| **Cabezal de cereal** | | | | | |
| Ancho de corte: Cabezal High-Capacity | (m) | 5,18 - 7,32 | 5,18 - 7,32**** | 6,10 - 9,15 | 6,10 - 9,15 |
| Cabezal Heavy Duty Varifeed™ (recorrido de la cuchilla: 575 mm) | (m) | 5,50 - 7,62 | 5,50 - 7,62**** | 6,10 - 9,15 | 6,10 - 9,15 |
| Cabezal High-Capacity (versión autonivelante) | (m) | – | 4,57 - 6,10 | – | – |
| Régimen de corte High-Capacity / Varifeed | (cortes/min) | 1.150 / 1.300 | 1.150 / 1.300 | 1.150 / 1.300 | 1.150 / 1.300 |
| Cuchilla de repuesto y cuchillas atornilladas de repuesto | | ● | ● | ● | ● |
| Sinfín alimentador con dedos retráctiles en toda su longitud | | ● | ● | ● | ● |
| Diámetro del molinete | (m) | 1,07 | 1,07 | 1,07 | 1,07 |
| Ajuste electrohidráulico de la posición del molinete | | ● | ● | ● | ● |
| Molinete sincronizado automáticamente con el avance | | ● | ● | ● | ● |
| Enganche hidráulico rápido (un sólo punto) | | ● | ● | ● | ● |
| **Cabezales de maíz** | | | | | |
| Cabezales plegables | (Número de hileras) | 6 - 8****** | 6**** - 8****** | 6*** - 8 | 6*** - 8*** |
| Cabezales rígidos | (Número de hileras) | 5 - 6 - 8****** | 5*** - 6 - 8****** | 6 - 8 | 6 - 8 |
| Placas cobertoras ajustables a distancia | | ● | ● | ● | ● |
| Picadores de tallos integrados | | O | O | O | O |
| Sinfines de ayuda laterales | | O | O | O | O |
| Sistema de guiado por hileras | | O | O | O | O |
| **Sistemas de control automático del cabezal** | | | | | |
| Regulación de la altura de corte | | automática | automática | automática | automática |
| Compensación | | ● | ● | ● | ● |
| Sistema Autofloat™ II | | ● | ● | ● | ● |
| **Garganta** | | | | | |
| Número de cadenas | | 3 | 3 | 4 | 4 |
| Inversión de la garganta y del cabezal | | hidráulica | hidráulica**** | hidráulica | hidráulica |
| Flotación lateral | | ● | ● | ● | ● |
| **Cabina Harvest Suite™ Deluxe** | | ● | ● | ● | ● |
| Paquete de luces de trabajo LED | | O | O | O | O |
| Asiento con suspensión neumática estándar | | O | O | O | O |
| Asiento con suspensión neumática Deluxe | | O | O | O | O |
| Asiento del instructor | | ● | ● | ● | ● |
| Monitor IntelliView™ IV | | ● | ● | ● | ● |
| Palanca CommandGrip™ | | ● | ● | ● | ● |
| Superficie acristalada de la cabina Harvest Suite™ Deluxe | ($m^2$) | 6,3 | 6,3 | 6,3 | 6,3 |
| Hasta 2 cámaras adicionales (para el enganche y el tubo de descarga) | | O | O | O | O |
| Una sola cámara trasera (para la cubierta de los sacudidores) | | ● | ● | ● | ● |
| Ajustes recomendados de cultivo | | ● | ● | ● | ● |
| Aire acondicionado | | ● | ● | ● | ● |
| Climatizador | | O | O | O | O |
| Calefacción | | O | O | O | O |
| Nivel de ruidos en la cabina | (dBA) | 73 | 73 | 73 | 73 |
| **Sistemas New Holland para la agricultura de precisión** | | | | | |
| **Sistemas de guiado** | | | | | |
| EZ-Pilot™ PRO compatible con monitor IntelliView™ IV | | O | O | O | O |
| Control de crucero | | ● | ● | ● | ● |
| Sistema de guiado por hileras para cabezales de maíz | | O | O | O | O |
| **Agricultura de precisión** | | | | | |
| Sensor de humedad | | O | O | O | O |
| Sensor de humedad + Sensor de rendimiento | | O | O | O | O |
| Conjunto completo de soluciones para la agricultura de precisión, que incluye: sensor de humedad, sensor de rendimiento, mapeado del rendimiento mediante antena DGPS, software de agricultura de precisión y soporte | | O | O | O | O |
| **Cilindro de trilla** | | | | | |
| Anchura | (m) | 1,30 | 1,30 | 1,56 | 1,56 |
| Diámetro | (m) | 0,61 | 0,61 | 0,61 | 0,61 |
| Tipo estándar / Tipo universal | | ● / O | ● / O | ● / O | ● / O |
| Número de barras | | 8 | 8 | 8 | 8 |
| Gama de velocidades | (rpm) | 400 - 1.140 | 400 - 1.140 | 400 - 1.140 | 400 - 1.140 |
| Reductor de velocidad del cilindro (opcional) | (rpm) | 240 - 685 | 240 - 685 | 240 - 685 | 240 - 685 |
| **Cóncavo** | | | | | |
| Cóncavo por secciones | | ● | ● | ● | ● |
| Superficie | ($m^2$) | 0,86 | 0,86 | 1,04 | 1,04 |
| Número de barras | | 14 | 14 | 14 | 14 |
| Ángulo de envoltura - Sistema Opti-Thresh™ abierto | (°) | 85 | 85 | 85 | 85 |
| Ángulo de envoltura - Sistema Opti-Thresh™ cerrado | (°) | 121 | 121 | 121 | 121 |
| **Batidor** | | | | | |
| Cilindro batidor de cuatro paletas / pines | | ● / O | ● / O | ● / O | ● / O |
| Diámetro | (m) | 0,395 | 0,395 | 0,395 | 0,395 |
| Superficie del cóncavo del batidor | ($m^2$) | 0,286 | 0,286 | 0,342 | 0,342 |
| Sincronización con la velocidad del cilindro | | ● | ● | ● | ● |
| **Separador Rotativo** | | | | | |
| Diámetro | (m) | 0,59 | 0,59 | 0,59 | 0,59 |
| Régimen | (rpm) | 400 / 760 | 400 / 760 | 400 / 760 | 400 / 760 |
| Cambio rápido de régimen de giro sin herramientas | | ● | ● | ● | ● |
| Superficie del cóncavo | ($m^2$) | 0,84 | 0,84 | 1,01 | 1,01 |
| Sistema Multi-Thresh™ | | ● | ● | ● | ● |
| Superficie de separación total | ($m^2$) | 1,988 | 1,988 | 2,387 | 2,387 |
| Batidor Straw Flow™ | | O | O | O | O |

| Modelos | | CX5.80 | CX5.90 | CX6.80 | CX6.90 |
|---|---|---|---|---|---|
| **Sacudidores** | | | | | |
| Número | | 5 | 5 | 6 | 6 |
| Superficie de separación | ($m^2$) | 5,38 | 5,38 | 6,45 | 6,45 |
| Sacudidores de velocidad variable Opti-Speed™ | | O | O | O | O |
| **Limpieza** | | | | | |
| Sistema de cascada Triple-Clean™ | | ● | ● | ● | ● |
| Sistema Smart Sieve™: adaptación automática al tamaño del grano del sistema de limpia | | O | O**** | O | O |
| Corrección de la pendiente lateral en la precriba y criba superior | (%) | 25 | 25 | 25 | 25 |
| Mesa de preparación extraíble por la parte frontal del cajón de cribas fijo | | O | O | O | O |
| Mesa de preparación extraíble por la parte frontal del cajón de cribas Smart Sieve™ | | ● | ● | ● | ● |
| Precriba | | ● | ● | ● | ● |
| Superficie total bajo la acción del ventilador | ($m^2$) | 4,321 | 4,321 | 5,207 | 5,207 |
| Ajuste remoto de cribas | | O | O | O | O |
| **Sistema de nivelación** | | | | | |
| Versión Laterale opcional (nivelación transversal) | (%) | – | 18 | – | 18 |
| Versión autonivelante ancha (nivelación transversal / cuesta arriba / cuesta abajo) - Anchura total = 4,0 m | (%) | – | 38 / 30 / 10 | – | – |
| Versión autonivelante estrecha (nivelación transversal / cuesta arriba / cuesta abajo) - Anchura total = 3,5 m | (%) | – | 32 / 30 / 10 | – | – |
| **Ventilador de limpia** | | | | | |
| Sistema Opti-Fan™ | | ● | ● | ● | ● |
| Número de paletas | | 6 | 6 | 6 | 6 |
| Gama de velocidades variable - Baja (opcional) | (rpm) | 165 - 420 | 165 - 420 | 165 - 420 | 165 - 420 |
| - Alta (de serie) | (rpm) | 400 - 1.000 | 400 - 1.000 | 400 - 1.000 | 400 - 1.000 |
| Ajuste eléctrico de la velocidad desde la cabina | | ● | ● | ● | ● |
| **Sistema de retorno** | | | | | |
| Elevador de grano de alta capacidad con retorno al cilindro | | ● | ● | ● | ● |
| Indicador de retorno en el monitor IntelliView™ IV | | ● | ● | ● | ● |
| **Elevador de grano** | | | | | |
| Elevador de grano de gran capacidad con paletas y cadena reforzada | | ● | ● | ● | ● |
| **Tolva** | | | | | |
| Capacidad / Versión autonivelante | (l) | 8.300 | 8.300 / 7.300 | 9.300 | 9.300 |
| Sinfín de llenado central abatible | | ● | ● | ● | ● |
| **Sinfín de descarga** | | | | | |
| Tubo de descarga elevado (4,75 m) | | ● | ● | O | O |
| Tubo de descarga elevado (5,50 m) | | O | O | ● | ● |
| Velocidad de descarga / Versión autonivelante | (l/s) | 90 | 100 / 90 | 100 | 100 |
| Registro para inspección del grano de la tolva | | ● | ● | ● | ● |
| Dispositivo de advertencia de tolva llena | | ● | ● | ● | ● |
| Alcance del giro del sinfín de descarga | (°) | 105 | 105 | 105 | 105 |
| **Motor New Holland**** | | Nef (6,7 l)* | Nef (6,7 l)* | Nef (6,7 l)* | Cursor 9 (8,7 l)* |
| Conforme con la normativa sobre emisiones para motores | | Fase V | Fase V | Fase V | Fase V |
| Sistema ECOBlue™ HI-eSCR 2 (reducción catalítica selectiva) | | ● | ● | ● | ● |
| Sistema de inyección | | Common Rail | Common Rail | Common Rail | Common Rail |
| Potencia nominal del motor a 2.100 rpm - ISO 14396 - ECE R120 | (kW/CV) | 175/238 | 205/279 | 205/279 | 225/306 |
| Potencia máxima del motor a 2.000 rpm - ISO 14396 - ECE R120 | (kW/CV) | 190/258 | 230/313 | 230/313 | 250/340 |
| Mezcla de biodiésel aprobada** | | B20 | B20 | B20 | B20 |
| Tipo de regulador | | electrónico | electrónico | electrónico | electrónico |
| Compresor y pistola de aire | | O | O | O | O |
| Sistema de eliminación de polvo en el tamiz rotativo | | O | O | O | O |
| **Capacidad de depósitos** | | | | | |
| Combustible / AdBlue | (l) | 670 / 110 | 670 / 110 | 670 / 110 | 670 / 110 |
| **Transmisión** | | hidrostática | hidrostática | hidrostática | hidrostática |
| Caja de cambios | | 3 velocidades | 3 velocidades | 3 velocidades | 3 velocidades |
| Control de la bomba hidrostática Hytron | | electrónico | electrónico | electrónico | electrónico |
| Cambio de marchas en línea | | ● | ● | ● | ● |
| Control de crucero | | ● | ● | ● | ● |
| Bloqueo del diferencial | | O | O*** | O | O*** |
| Doble tracción | | O | O | O | O |
| Velocidad máxima | (km/h) | 30 | 30 | 30 | 30 |
| **Gestión de los residuos** | | | | | |
| Picador de paja Dual-Chop™ | | O | O | O | O |
| Deflectores ajustables a distancia | | O | O | O | O |
| Esparcidor | | O | O | O | O |
| **Dimensiones** | | | | | |
| Con ruedas motrices***** | | 650/75-R32 | 710/75-R34 | 710/75-R34 | 710/75-R34 |
| Altura máxima en posición de transporte | (m) | 3.930 | 3.990**** | 3.990 | 3.990 |
| Ancho máximo - transporte | (m) | 3.275 | 3.265**** | 3.500 | 3.500*** |
| Longitud máxima con el tubo de descarga largo sin cabezal | (m) | 8.760 | 8.760 | 8.760 | 8.760 |
| **Peso** | | | | | |
| Versión estándar sin cabezal de corte ni picador de paja | (kg) | 12.300 | 12.400 | 13.200 | 13.400 |
| Versión Autonivelante sin cabezal de corte ni picador de paja | (kg) | – | 14.000 | – | – |
| Versión Laterale sin cabezal de corte ni picador de paja | (kg) | – | 13.900 | – | 14.700 |

● De serie  O Opcional  – No disponible

* Desarrollado por FPT Industrial

** La mezcla de biodiésel debe cumplir todas las especificaciones más recientes sobre combustibles indicadas en la normativa EN14214:2009 y el funcionamiento debe cumplir con las instrucciones del manual del operador

*** No disponible en las versiones Laterale

**** No disponible en la versión Autonivelante

***** También es posible disponer de ruedas motrices distintas a las mencionadas, dependiendo del mercado (620/75-R30; 650/75-R32; 710/75-R34; 800/65-R32; 900/60-R32)

****** Sólo en combinación con determinados tamaños de neumáticos y en terrenos llanos

# New Holland Top Service:
asistencia e información permanente.

### Disponibilidad total

Siempre estamos listos para atenderle: ¡24/7 y durante todo el año! Sea cual sea la información que necesite, el problema o la necesidad que pueda tener, lo único que tiene que hacer es marcar el número de teléfono gratuito (*) New Holland Top Service.

### Máxima rapidez

Suministro urgente de recambios: ¡cuando lo necesite y donde lo necesite!

### Máxima prioridad

Búsqueda rápida de soluciones durante la campaña: ¡porque la recolección no puede esperar!

### Satisfacción total

Buscamos y damos con la solución que usted necesita, manteniéndole constantemente informado: ¡hasta que usted quede satisfecho al 100%!

TOP SERVICE
00800 64 111 111

**Para más información, puedes contactar con tu concesionario New Holland**

* La llamada es gratuita. No obstante, con algunos operadores la llamada puede ser de pago si se efectúa desde un teléfono móvil. Para obtener mayor información acerca de las tarifas, consulta previamente a tu proveedor. Si tienes problemas para comunicar con el número de teléfono gratuito, puedes llamar al número de pago 91 275 44 07.

EN SU CONCESIONARIO DE CONFIANZA

AMBRA lubricantes

NEW HOLLAND AGRICULTURE

www.newholland.es

Los datos contenidos en este folleto son meramente informativos; los modelos descritos podrán someterse a modificaciones, sin previo aviso, por parte del Fabricante. Los dibujos y las fotografías se pueden referir a equipamientos opcionales o a equipamientos destinados a otros países. Para cualquier otra información dirigirse a nuestra red de venta. Publicado por New Holland Brand Communications. BTS Adv. - Impreso en Italia - 02/21 - (Turín) - 202003/E00