FOGMAKER
INTERNATIONAL AB

MANUAL DE USUARIO

EN CASO DE ALARMA: INCENDIO

- Luz roja **parpadea** de color rojo.
- La sirena de alarma emite señales acústicas **repetitivas**.

Señal de alarma de incendio: sistema del fabricante:
Consulte el manual del fabricante del vehículo.

Alarma de incendio:

- Sonará hasta que la alarma se apague de forma activa.
- Ello debe ser realizado por el personal de servicio autorizado.
- La señal de alarma de incendio Fogmaker puede apagarse cortando el suministro eléctrico.

No arranque el vehículo hasta que se haya determinado y corregido la causa del incendio.

Lavado del motor tras un incendio:

- Limpie el compartimiento del motor lo antes posible para evitar la corrosión de las piezas metálicas y destellos no deseados en el sistema eléctrico.
Riegue con agua, preferiblemente a alta presión. Utilice detergentes alcalinos. Consulte también las recomendaciones del fabricante para el lavado del compartimento del motor.

EN CASO DE ALARMA: BAJA PRESIÓN

Señal de baja presión con alarma Fogmaker:

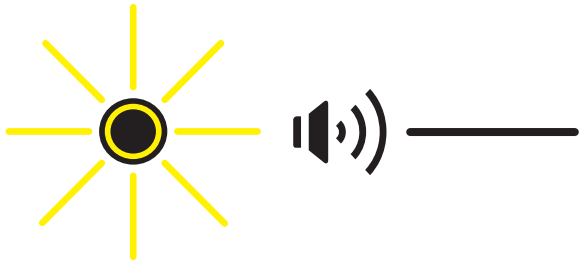

- La luz amarilla **mostrará** una luz no intermitente.
- La sirena de alarma generará un sonido **constante**.

Señal de presión baja: sistema del fabricante del vehículo:
Consulte el manual del fabricante del vehículo.

Contacte al personal de servicio

SUMINISTRO ELÉCTRICO CORRECTO:

La luz verde se encenderá constantemente:

Fogmaker International AB
Sandvägen 4
SE-352 45 Växjö, Suecia

+46 (0)470-77 22 00
www.fogmaker.com

EN CASO DE ALARMA: INCENDIO

Señal de alarma de incendio: alarma Fogmaker:

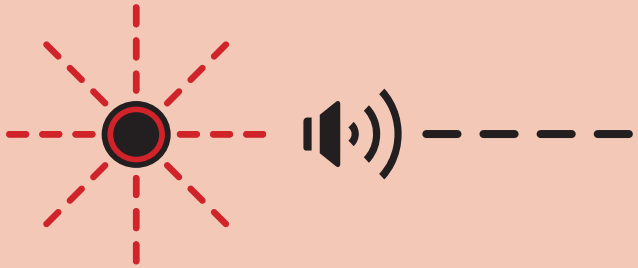

1. **Asegúrese de que el vehículo esté estacionado en un lugar seguro**
2. **Apague el motor y el ventilador; ponga el freno de mano**
3. **Apague la alimentación principal**
4. **Despliegue el sistema manualmente**
5. **Llame a los servicios de emergencia**
6. **Mantenga la trampilla del motor cerrada durante al menos 5 minutos**
7. **Cuando sea necesario, utilice un extintor de mano**
8. **Contacte al personal de servicio**

8017-007 v. 3.1

Visión general del sistema de extinción de incendios Fogmaker

Este vehículo está equipado con un sistema de extinción de incendios totalmente automático para el compartimiento del motor que puede accionarse manualmente. El sistema puede estar compuesto por lo siguiente:

- acumulador del pistón **(1)**
- botella detector **(2)**
- sistema de tuberías con boquillas **(3)**
- tubo detector **(4)**
- actuador manual (interruptor mecánico/eléctrico) **(5)**
- unidad de alarma con señal acústica y luminosa(alternativamente, un panel de alarma específico del fabricante) y una señal acústica/ luminosa externa **(6)**

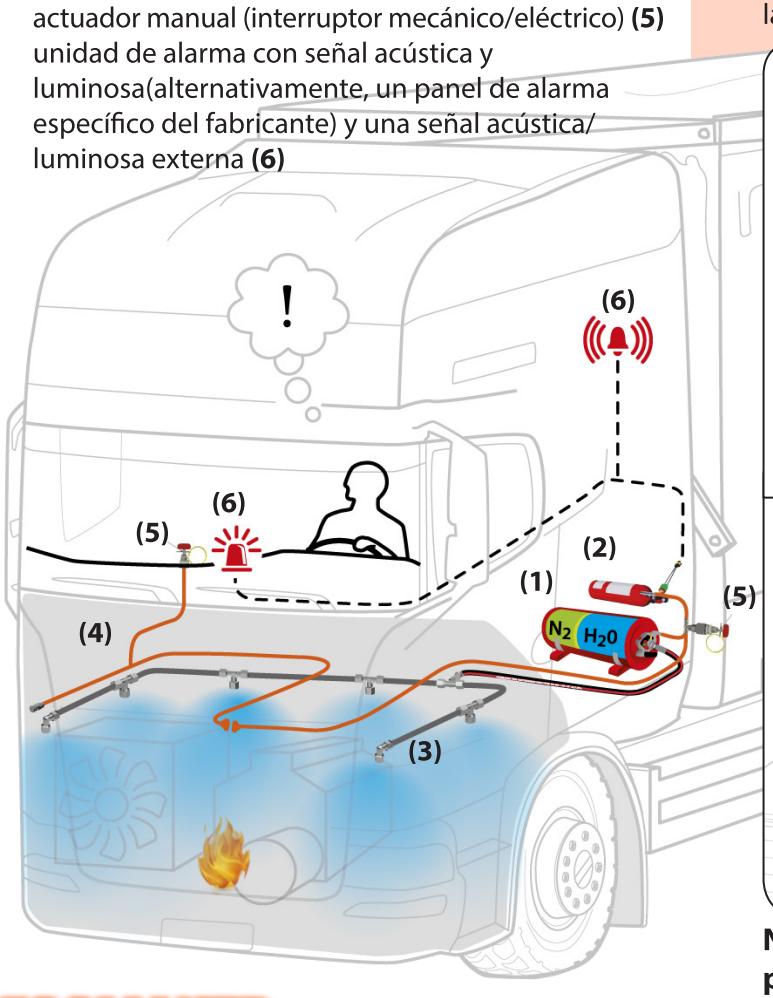

MANTENIMIENTO RUTINARIO

Presostato instalado: Compruebe que las luces indicadoras de baja presión no estén encendidas en el botón de alarma.

Presostato no instalado: Compruebe que la presión en el acumulador del pistón esté dentro de la zona verde del manómetro.
Pruebe la alarma contra incendios antes de comenzar la jornada de trabajo:

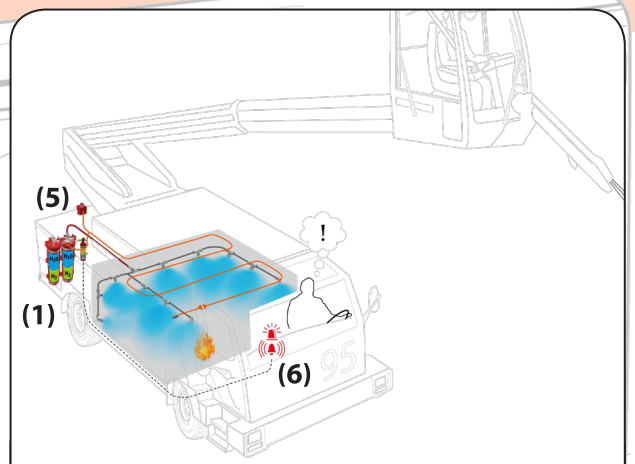

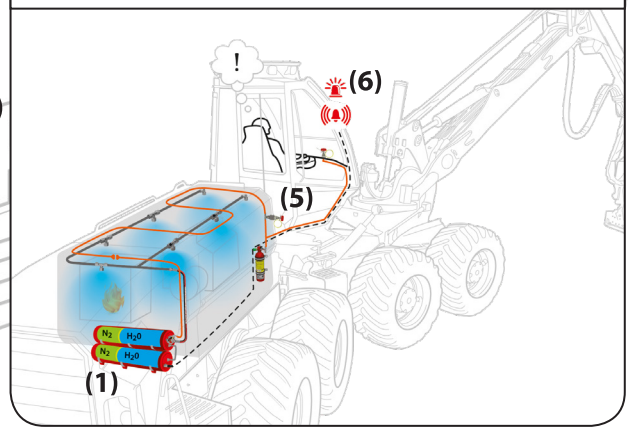

Nota: Los sistemas de diferentes vehículos pueden variar.

- como también la ubicación de los acumuladores de pistón y la botella detector.

Prueba de la alarma con la alarma Fogmaker:

- Pulse el botón de prueba; véase a continuación:
- Compruebe que se genere una señal acústica y una señal luminosa.

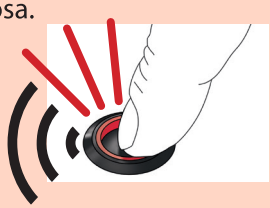

Prueba de alarma: sistema del fabricante:
Consulte el manual del fabricante del vehículo.

Guía rápida para el acumulador del pistón y la botella detector

Acumulador del pistón:
100-105 bares a 20 °C

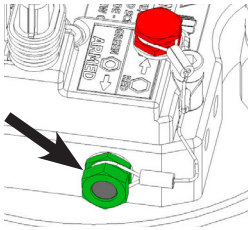

Tornillo verde montado en el lateral de la válvula **y...**

Botella detector:
20-24 bares a 20 °C

... flecha apuntando al **candado abierto**, o...

... **válvula de seguridad abierta**...

... arma el sistema - ¡para que pueda activarse en caso de incendio!

En caso de avería, póngase en contacto con el personal de servicio

FOGMAKER
INTERNATIONAL AB