For Earth, For Life

Kubota

CD

KUBOTA CD SERIES

Pensamiento innovador, la respuesta a los retos de hoy en día.

Los retos a los que se enfrenta el sector agrícola son cada vez mayores. Y ante las dificultades, sólo una cosa ayuda: pensar de un modo diferente. Visualizar opciones alternativas y tomar decisiones inteligentes. Para su próxima compra de tractor e implemento, esto significa optar por la eficiencia en lugar de la imagen. Pensar en un equipo que pueda hacer un trabajo duro con un rendimiento superior bajo un esfuerzo constante. Y todo eso a un precio razonable. Los equipos Kubota son la mejor alternativa en estos tiempos.

#Destacado

CD1201-1601T y CD2201-2701T: Laboreo superficial y preparación del lecho de siembra

¿Por qué una grada rápida Kubota de alto rendimiento? La gama Kubota de gradas rápidas se ha diseñado para ofrecer máquinas para todos los tamaños de explotaciones y una incorporación óptima del suelo y rastrojo que favorece la germinación de las malas hierbas. Están preparadas para laboreo superficial y medio del suelo, cada uno con su objetivo.

CD1001
de 2,0m a 4,0m

CD1001F
de 4,0m a 6,0m

CD1001F
de 4,0m a 6,0m

¿Sabía que?

¿Sabía que Kubota es pionera en tecnología ISOBUS? Una compañía de Kubota, Kverneland Group, inventó la tecnología ISOBUS. Además Kubota lidera el sector en certificaciones de compatibilidad AEF.

CD2001
de 2,0m a 4,0m

CD2001F
de 4,0m a 6,0m

CD2001T
de 4,0m a 7,0m

Alto rendimiento y calidad de labor

Las gradas rápidas de Kubota funcionan a velocidades de avance de hasta 20 km/h y trabajan a una profundidad de 2 a 15 cm, manteniendo un corte constante en el fondo, bien sea en rastrojado superficial bien sea labor más profunda, en la preparación del lecho de siembra después del arado, así como en la incorporación de cultivos intermedios gracias a los grandes discos cónicos y a la gran distancia entre hileras de 900 mm. Cuando llega el momento, lo que hace falta, es una máquina que tenga la capacidad adecuada para terminar el trabajo perfectamente.

¿Sabía que?

¿Sabía que Kubota produce sus propios motores y que Kubota es el líder del mercado mundial de motores diesel industriales de menos de 100cv? Le sorprendería saber bajo qué capó funcionan los motores Kubota. La calidad y la eficiencia son los principales ingredientes de este éxito.

CD2001: Robusto y fácil de usar
El rastrojado es de gran importancia dentro del laboreo de conservación: Muchas explotaciones trabajan a menos de 15cm de profundidad para la mayoría de las operaciones como la preparación del lecho de siembra o las primeras operaciones sobre el rastrojo. Incorpora las semillas de malas hierbas y de cereales caídas durante la cosecha, mediante una mezcla intensiva con el suelo, promueve su germinación y favorece las siguientes labores de escarda mecánicas. La incorporación uniforme de la paja es un factor clave para la germinación del banco de semillas del suelo, e incluso del propio cultivo futuro. El CD2001 está preparado para laboreo tanto superficial como medio y, por supuesto, para la buena mezcla de la paja con el suelo en poscosecha. También muestra un excelente rendimiento con grandes cantidades de rastrojo (paja, cultivos verdes intermedios, Greening PAC, etc.) como resultado del uso de discos de ø 600 mm.

CD1001: Ideal para reducir la compactación del suelo
La serie CD1001 es una versión más ligera que la CD2001 para un uso más superficial, anchos de 2,0m a 6,0m en sus versiones de máquina suspendida y de 4,0m a 6,0m en las versiones remolcadas. Esta máquina es para los agricultores que quieren utilizar la grada rápida hasta 10cm de profundidad. Por consiguiente, las máquinas CD1001, con respecto a las CD2001, son un 15% más ligeras en la versión suspendida y un 7% en los modelos remolcados, más fácil de levantar, ideal para reducir la compactación del suelo y más económica para los agricultores.

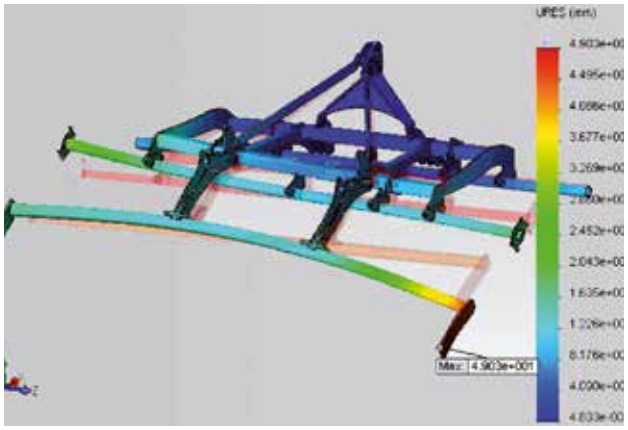

Pruebas de resistencia
Los chasis son el resultado de un largo estudio realizado por FEM (Método de los Elementos Finitos) para optimizar el acero sobre el ancho de trabajo y proponer una estructura resistente y estable. Se han elegido diferentes escenarios para asegurarse de que es capaz de resistir incluso con los ángulos más agresivos al girar, etc.

3 etapas: Laboreo - Nivelación - Consolidación
Las series Kubota CD2001 (ø600mm) y CD1001 (ø520mm) ofrecen dos filas de discos. Cada disco cónico está fabricado en acero templado y sujeto individualmente al chasis mediante 4 tacos elásticos de goma. La elevada distancia entre filas de 900 mm asegura la óptima circulación de la tierra. En los modelos remolcados, al trabajar sobre terrenos arados se puede instalar un peine intermedio que sujeta los terrones bajo la segunda fila de discos y permite adaptar las máquinas a diferentes condiciones y tareas.

Las gradas rápidas de Kubota ofrecen deflectores laterales de serie y una rastrilla de dedos (Variante) para regular el flujo del suelo y lograr una perfecta nivelación. La preparación perfecta del lecho de siembra termina con la consolidación. Por lo tanto, existe una amplia gama de rodillos para satisfacer las diferentes condiciones, como: Actipack ø560mm, Actiflex ø580mm o Actiring ø540mm, pero también el rodillo de jaula reforzado de ø550mm, el doble jaula de ø400mm y el Actipress Twin/Single ø560mm.

¿Sabía que?

¿Sabía que Kubota no sólo es una de las 50 marcas más reconocidas en Japón, sino también uno de los mayores fabricantes de tractores del mundo? Sólo en 2014, Kubota produjo más de 180.000 tractores.

58HRC

Dentado grueso

Grande, resistente, discos cónicos y brazos sin engrase

Las características de diseño exclusivas de Kubota permiten reducir el peso y aumentar la resistencia. El diseño hueco de los brazos soporta altas cargas frontales y laterales y el perfil especial proporciona un buen flujo de tierra incluso con grandes volúmenes de residuos vegetales.

Ángulo de corte perfecto
La parte superior del brazo está provista de soportes especiales para evitar cualquier movimiento lateral: El ángulo de corte se fija para garantizar una calidad de corte óptima incluso en las condiciones más secas. La sección del disco trasero funciona intercalada con respecto a las unidades delanteras para ofrecer resultados óptimos en cuanto a rendimiento y la incorporación de los residuos.

Sistema de seguridad por amortiguación de tacos de goma
Los 4 tacos de goma absorben las cargas de choque derivadas del contacto con obstáculos imprevistos. Si las fuerzas son demasiado elevadas, los brazos del disco giran para superar el obstáculo, protegiendo así el apero.

Rodamientos sellados
Cada brazo acodado está equipado con un gran rodamiento doble de bolas sellado, sin engrase, y un eje de 35mm de sujeción. Este rodamiento de alta calidad es capaz de soportar grandes cargas radiales y axiales. La protección especial en el lado del brazo se consigue mediante una junta especial de 5 retenes en laberinto y por la junta que protege el rodamiento. En el otro lado, el disco está protegido contra el polvo por una junta tórica.

Corte impecable del suelo y profundidad constante

El objetivo es un corte uniforme y llano, por lo que el solape entre las filas de discos de la serie CD2001 puede ajustarse entre sí al desgastarse, porque el tamaño de los discos es importante y va reduciéndose con el desgaste. Esto garantiza que el suelo se corte en todo el ancho de trabajo independientemente de que cambie el diámetro de los discos. Simple y eficiente. Los modelos CD1001 pueden ajustarse en dos posiciones gracias al anclaje de los paños de discos.

Ajuste de las secciones (sólo CD2001)
Con el objetivo de optimizar el uso y trabajo de los discos de las gradas rápidas CD2001, es posible modificar la posición relativa de las secciones de discos. El ángulo de ataque de los discos, aunque se desgasten, no varía por su diseño cónico, pero el desgaste provoca un pequeño cambio de la posición relativa de solape, entre la sección delantera con respecto a la trasera. Para compensar este efecto, las gradas rápidas CD2001 disponen de un sencillo sistema de reposicionado de las secciones de discos. La alineación de las secciones se realiza de forma rápida e intuitiva, según sea el nivel de desgaste de los discos. ¡ Simple y Eficiente !

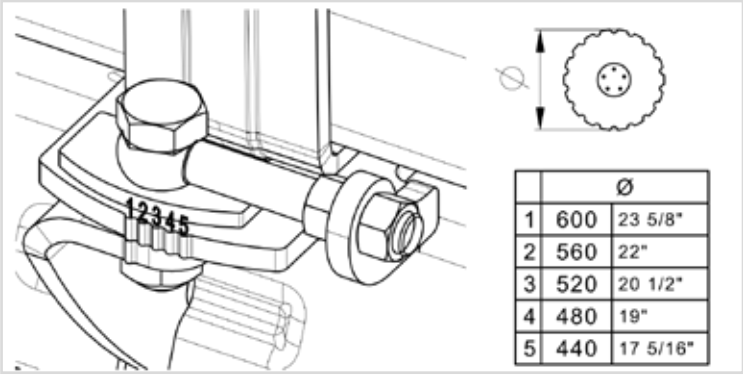

¿Sabía que?

¿Gonshiro Kubota fundó la compañía porque ya no podía soportar ver a gente muriendo por agua potable contaminada.? Empezó fabricando productos para el suministro de agua limpia. Desde entonces, se fabrican diversidad de productos que ayudan a mejorar las condiciones de vida de las personas y la sociedad. Eso es lo que significa "Para la Tierra, para la vida" (For Earth, For life).

Discos cónicos de larga duración

Para conseguir una calidad de corte perfecta incluso a poca profundidad de trabajo, la serie CD2001 está equipada con discos de grandes dimensiones (ø 600 x 6mm). Este aumento de diámetro permite un fácil manejo en los mayores volúmenes de residuos vegetales, como por ejemplo: cultivos intermedios (Greening PAC) que tienen que ser destruidos antes de la siembra del siguiente cultivo. Los discos dentados mejoran su penetración y rotación independientemente de la presencia de abundantes residuos vegetales que podrían provocar patinaje de los discos de corte. Todos los modelos CD1001 tienen discos de ø 520 x 5mm.

Los discos son de acero y reciben un temple especial que consigue una resistencia de 215 kg/mm² (58 HRC) para una mayor durabilidad. De este modo, la longevidad de la máquina se ha aumentado y los costes de mantenimiento se han reducido. ¡Pida calidad Kubota!

Ángulo de corte constante
Independientemente del diámetro del disco, el ángulo de corte es siempre constante como resultado del perfil cónico.

Flexibilidad adaptativa a múltiples condiciones

La consolidación del suelo es una acción elemental de la agricultura. La reducción de los grandes espacios de aire en el suelo y del tamaño de los agregados permite mejorar el contacto entre la semilla y el suelo y mantener el agua necesaria para la germinación del siguiente cultivo. La elección correcta del rodillo adecuado depende del tipo de suelo y las condiciones. También hay que tener en cuenta la capacidad de elevación del tractor. Por lo tanto, Kubota ofrece una amplia gama de rodillos activos y sin engrases para finalizar también la nivelación de la superficie.

Rastrilla trasera de dedos
La rastrilla trasera de dedos se sitúa por delante del rodillo, es muy flexible y permite el flujo progresivo y regulado del suelo sin proyecciones inapropiadas de terrones.

Barra desterronadora delantera (Variante para modelos remolcados)
La barra desterronadora delantera aumenta el efecto de nivelado y desterronado en suelos arados y garantiza una nivelación activa gracias a las altas vibraciones de las paletas desterronadoras. La agresividad de la barra desterronadora puede ajustarse hidráulicamente desde la cabina, incluso puede elevarse totalmente y quedar inactiva.

RODILLOS PARA TODOS LOS SUELOS

Todos los rodillos de Kubota tienen rodamientos sellados, sin engrase que están protegidos con 5 retenes contra el polvo y el agua. En condiciones más pesadas como piedras, cordeles, lodo, etc. las carcasas de acero adicionales prolongan la vida útil de los rodamientos.

Actipack Ø 560mm - 205 kg/m
Se trata del rodillo que ofrece mejores caracteristicas de desterronado y trabajo. Es mas pesado, eficaz efecto desterronador, muy firme, reconsolidacion eficiente. Excelentes resultados con suelos pesados y pegajosos

Actiring ø 540mm - 160 kg/m
Se trata de un rodillo activo como el Actipack pero mas ligero aunque incluye las caracteristicas de cuchillas y pletinas inferiores. Anillos de perfil “V” en lugar de discos. Reduce el peso del rodillo 60kg/m. Recomendable para terrenos mas ligeros. No se recomienda usar el Actiring en terrenos con mucha piedra.

Actiflex ø 580mm - 160 kg/m
Se trata de un rodillo activo y ligero como el Actiring pero sin cuchillas y pletinas inferiores y adaptado a terrenos con piedra abundante. Los anillos son de perfil plano, como de ballesta. Entre los anillos hay pletinas que a modo de patines evitan la acumulacion de material. Es adecuado para generar lechos de siembra y labores de escarda despues de cosechar.

Actipress Twin ø560mm - 220 kg/m
Perfil en U para una gran capacidad de carga/rodadura en suelos ligeros. Rotura de terrones tambien en condiciones dificiles. Posibilidad de realizar diferentes perfiles de suelo bloqueando el balanceo (uniforme o corrugado). Alta y homogenea consolidacion. Tambien adecuado para condiciones pedregosas.

Actipress ø560mm - 140 kg/m
Anillos de perfil en U separados el equivalente entre hileras de semilla. Peso cargado con tierra = +7kg por anillo. Recomendado en suelos muy ligeros y arenosos.

Doble jaula ø 400mm (tubo/pletina) - 160 kg/m
Buen efecto de desterronado y nivelacion. Control preciso de la profundidad y alta capacidad de carga

Jaula ø 550mm - 90 kg/m
10 barras para una buena capacidad de carga y funcionamiento en condiciones de humedad controlada y poca arcilla. Acción de desterronado eficaz en condiciones de buen tempero.

Rastrilla de dedos
En combinación con cualquier rodillo, se puede instalar una rastrilla de dedos (ø12 x 450mm) y así obtener un efecto adicional de nivelación y escarda mecánica de malas hierbas. El ángulo de trabajo se puede ajustar por pasos.

Comodidad para el usuario y facilidad de manejo

Funcionamiento seguro y comodidad del usuario son los requisitos. Kubota siempre hace que la operación de ajuste sea fácil y segura para el usuario, para ahorrar un tiempo y recursos preciosos a lo largo del día. Por eso, todos los ajustes se pueden realizar sin ninguna herramienta.

Facilidad de uso
Todos los ajustes se pueden realizar sin necesidad de herramientas, ¡se ahorra mucho tiempo valioso! La profundidad de trabajo puede ajustarse fácilmente mediante espaciadores pivotantes, incluso si se ajusta manual o hidráulicamente. En cualquier momento durante el funcionamiento se puede utilizar el peso del rodillo para mejorar la penetración. Con los cilindros bloqueados mediante una válvula de bloqueo, la profundidad será constante. Con el ajuste manual por espaciadores (sólo en modelos suspendidos), el peso del rodillo se transfiere a la máquina mediante un bulón de bloqueo. En ambos casos, el peso del rodillo puede utilizarse para mejorar la penetración.

La profundidad de trabajo puede ajustarse fácilmente mediante separadores pivotantes, ya sea de forma manual (sólo en máquinas suspendidas) o hidráulica.

Los deflectores laterales ajustables en el lado derecho e izquierdo controlan el flujo de tierra para proporcionar un acabado perfectamente nivelado. Todos los discos trabajan a la misma profundidad, incluso los exteriores. Los deflectores laterales están sujetos al chasis en paralelogramo, lo que les permite seguir los contornos del suelo y controlar el flujo de tierra al mismo tiempo.

En los modelos remolcados se pueden montar ruedas delanteras adicionales de 340/55x16 (Variante). Se sitúan por delante de los discos para garantizar una mejor estabilidad de la máquina y un control constante de la profundidad durante el trabajo. La profundidad de trabajo puede ajustarse fácilmente mediante espaciadores en el vástago de los cilindros hidráulicos, al igual que con los rodillos.

¿Sabía que?

¿Sabía que Kubota fabrica productos en siete países europeos? La proximidad al mercado es uno de los ejes de la filosofía de la compañía. Cada fábrica mantiene los altos estándares de calidad japoneses, ya esté localizada en Alemania, Francia o Japón.

Seguridad en carretera y cambio rápido
Pasar de la posición de trabajo a la de carretera es muy rápido. Las máquinas plegables, al doblarse por el centro quedan con un ancho total de 2,75m en carretera. Un sistema hidráulico de suspensión asegura la circulación sin sobresaltos ni rebotes. Los modelos remolcados están homologados* para circular a 40km/h o 25km/h según las limitaciones de cada país.

* atención a las limitaciones nacionales de las homologaciones UE

Los modelos remolcados CD1001T y CD2001T son extremadamente estables ya que están equipados con un dispositivo de doble suspensión que protege el chasis contra la tensión y aumenta enormemente la estabilidad de la máquina durante el trabajo.

Rastrojado y siembra en una pasada

La directiva de nitratos de la UE tiene como prioridad la protección de las aguas continentales. Se consideran aguas vulnerables al llegar a 50mg/l de nitratos. Una de las medidas consideradas es evitar el drenaje de nitratos en aguas profundas mediante la cobertura permanente de los suelos con cultivos propios o cultivos intermedios, es la denominada política de Greening PAC. La cubierta vegetal sujeta y absorbe el nitrato circulante y evita su pérdida convirtiéndolo en nitrato orgánico. Al incorporar ese abonado en verde quedará a disposición del próximo cultivo (1/3), además de mejorar la estructura del suelo y evitar la erosión.

Cultivos cubierta
Hay muchas razones para promover el establecimiento de cultivos intermedios (Greening PAC), también denominados cobertura o intermedios. Se trata de mantener el suelo cubierto (de ahí su nombre) con vegetación de, por ejemplo: mostaza, rábano, phacelia (borrajas) o mezclas de cultivos en otoño, combinados con leguminosas. Estos cultivos de cobertura captan el nitrógeno mineral del suelo (mayormente nitratos) así como como el nitrógeno del aire al mezclarse con las leguminosas (proceso de fijación de nitrógeno en simbiosis con microorganismos en los nódulos de las raíces) y lo transforman en nitrógeno orgánico. Así, el nitrógeno seguirá estando disponible para los siguientes cultivos y no se perderá por drenaje o lixiviación hacia las aguas profundas y acuíferos. Además, cubrir el suelo en otoño lo protege contra la erosión y mejora su estructura.
Los modelos SH200 y SH500, con una capacidad de tolva de 200 o 500 litros, se han diseñado para cumplir con una rápida implantación del cultivo de cobertura durante las operaciones de rastrojado al tiempo que se minimizan sus costes. Además, también pueden utilizarse para el establecimiento de semillas de colza o de mezcla de diferentes pratenses (leguminosas, crucíferas, ...).

Precisión y alto rendimiento de trabajo
Hay dos modelos disponibles que se diferencian por el rango de dosis posible (semillas/ha) y el rendimiento de la máquina: El modelo SH200 se utilizará para semillas de tamaño más bien pequeño con baja dosis de siembra/ha, mientras que el SH500 se recomienda para dosis de siembra más altas (de 25 a 50 kg/ha - mezcla de semillas, hierba, etc...) para mantener una autonomía importante incluso con máquinas anchas. Ambos modelos tienen 8 salidas que repartirán el flujo de semillas uniformemente sobre la anchura de trabajo a través de los abanicos de caída.

¿Sabía que?

¿Sabía que el recambio se fabrica con los mismos altos estándares y estrictas especificaciones que las máquinas de Kubota? Las piezas genuinas siempre funcionarán y se ajustarán según lo previsto, y están garantizadas para mantener su máquina funcionando al máximo rendimiento.

Una turbina para cada semilla, velocidad de trabajo y ancho
La serie SH se fabrica con dos modelos básicos de turbina:
- Turbina eléctrica, recomendable para semillas pequeñas y que permite caudales de 4 kg/min (para una máquina de 50 kg/ha - 4m de ancho de trabajo a 12 km/h)
- Turbina hidráulica para caudales de hasta 14 kg/min.

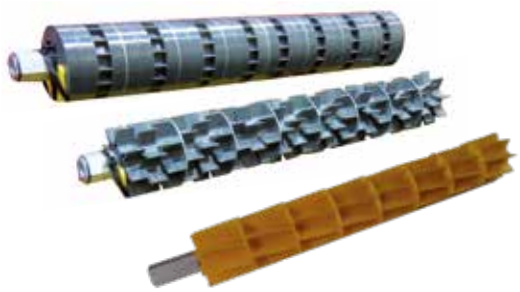

Rotores dosificadores de semillas para cada ocasión
Las SH200 y SH500 se entregan con dos rotores: uno para semillas pequeñas (colza, mostaza, col, trébol, etc...), y un rotor medio para semillas medianas (veza, hierba, girasol, ...). El agitador situado encima del rotor asegura un flujo constante de semillas. Un cepillo, situado en la base del rotor, regula el flujo y mejora la precisión del ajuste. Para las semillas de gran tamaño (guisantes, habas, etc...), se aconseja encarecidamente elegir la opción del rotor Flex, que es capaz de deformar los canjilones adaptándose al gran diámetro de las semillas. Es un equipo opcional o se consigue por recambios.

Kubota Farm Solutions

360º rendimiento para un éxito del 100%

Sabemos que para triunfar hace falta algo más que un tractor potente: es decir, un sistema integrado de productos y servicios que permita mejorar la competitividad y estar preparado para el futuro. Con Kubota Farm Solutions, hemos reunido nuestras soluciones en un sistema cuyo destinatario es usted. Las ventajas de Kubota Farm Solutions, desde la tecnología inteligente hasta los servicios individuales, se complementan entre sí y forman un círculo que termina donde empieza: con nuestro compromiso de apoyarle un poco mejor cada vez, ahora y en el futuro.

Rendimiento

Los modelos suspendidos; rígidos y plegables; así como los plegables remolcados, con anchos de trabajo de 2,0 a 7,0m y 2 filas de discos garantizan un alto rendimiento de corte en toda la sección inferior del ancho de trabajo.

Estabilidad

Los modelos remolcados son extremadamente estables durante el trabajo y garantizan la circulación segura por carretera pues incorporan un dispositivo de doble suspensión.

Consolidación

La consolidación es elemental para mejorar el contacto entre la semilla y el suelo, mantener el agua y reducir los terrones. Se fabrican 6 rodillos traseros diferentes para la adaptación a cualquier tipo de suelo.

Calidad de corte

Kubota instala en las gradas rápidas uno de los discos más resistentes (dureza demostrada) del mercado. El ángulo de corte es siempre constante gracias a su diseño cónico. Todos los rodamientos son sellados y sin engrasador.

#Características técnicas

Gama		CD1001					CD1001F		
Modelo		CD1201	CD1251	CD1301	CD1351	CD1401	CD1401F	CD1501F	CD1601F
Chasis		Rígido suspendido					Plegable suspendido		
Ancho de trabajo	(m)	2,0	2,5	3,0	3,5	4,0	4,0	5,0	6,0
Ancho en carretera	(m)	2,0	2,5	3,0	3,5	4,0	2,45		
Número de discos		16	20	24	28	32	32	40	48
Diámetro - Dureza del disco		520×5 mm - 215kg/mm²					520×5 mm - 215kg/mm²		
Separación entre secciones de discos	(mm)	900					900		
Separación entre discos	(mm)	245					250		
Profundidad de trabajo	(cm)	2-10					2-10		
Enganche		Cat. II y Cat. III					Cat. III		
Despeje bajo chasis	(mm)	794					794		
Ajuste de la profundidad de trabajo		Hidráulico o manual con separadores					Hidráulico o manual con separadores		
Peine pre-rodillo (400x10mm)		O					O		
Rastrilla trasera de dedos (450x12mm)		O					O		
Barra de paletas desterronadoras		-					-		
Rodillos disponibles		Jaula (ø 550mm), Doble Jaula (ø 400mm), Actiring (ø 540mm), Actiflex (ø 580mm), Actipack (ø 560mm), Actipress (ø 560mm) Actipress Twin (ø 560mm) - No en 4m rígido					Jaula (ø 550mm), Doble Jaula (ø 400mm), Actiring (ø 540mm), Actiflex (ø 580mm), Actipack (ø 560mm), Actipress (ø 560mm) Actipress Twin (ø 560mm) - No en 6m plegable		
Ruedas de carretera		-					-		
Ruedas de control		-					-		
Sistema de doble suspensión		-					-		
Sección chasis central	(mm)	100×100×8					100×100×8 y 200×200×10 (sección central)		
Nº de enganches hidro doble efecto		1 / 0					2 / 1		
Frenos		-					-		
Sembradora SH200/500 integrada		O					O		
Peso total con rodillo jaula*	(kg)	1.109	1.274	1.434	1.695	1.891	2.365	2.777	3.215
Peso total con rodillo Actiflex*	(kg)	1.242	1.448	1.649	1.950	2.268	2.631	3.125	3.645
Peso total con rodillo Actipack*	(kg)	1.349	1.570	1.785	2.100	2.419	2.845	3.369	3.917
Potencia mínima del tractor	(cv)	50	55	70	90	110	110	130	150
Potencia máxima del tractor	(cv)	100	120	150	180	200	200	250	300

* Los pesos de las máquinas rígidas se calculan con ajuste hidráulico de control de profundidad y luces.
** Los pesos de las máquinas remolcadas se calculan con rastrilla de dedos, ajuste hidráulico de control de profundidad, luces y ruedas delanteras de control.
*** Dos versiones de chasis – el largo es 640mm más que lo indicado; peso más aprox. +100kg para la combinación con los rodillos: Doble Jaula y Actipress Twin.
**** sólo en combinación con rodillo de 1 sección y la versión de chasis largo (extendido).

● Equipo básico incluido O Variante - No se fabrica

CD1001T***		
CD1401T	CD1501T	CD1601T
Remolcado plegable		
4,0	5,0	6,0
2,5		
32	40	48
520×5 mm - 215kg/mm²		
900		
250		
2-10		
Barra inferior Cat.III / Cat. IV		
794		
Hidráulico con separadores		
○		
○****		
○		
Jaula (ø 550mm), Actiring (ø 540mm), Actiflex (ø 580mm), Actipack (ø 560mm) Actipress (ø 560mm), Actipress Twin (ø 560mm) - extended frame		
400/60×15.5, 480/45×17 o 520/50×17		
2×340/55x16		
●		
100×100×8 y 300×200×10		
4 / 3		
Neumáticos homolog UE		
○		
3.460	3.882	4.286
3.726	4.230	4.716
3.940	4.474	4.988
130	150	170
220	260	300

#Características técnicas

Gama		CD2001					CD2001F		
Modelo		CD2201	CD2251	CD2301	CD2351	CD2401	CD2401F	CD2501F	CD2601F
Chasis		Rígido suspendido					Plegable suspendido		
Ancho de trabajo	(m)	2,0	2,5	3,0	3,5	4,0	4,0	5,0	6,0
Ancho de transporte	(m)	2,0	2,5	3,0	3,5	4,0	2,55	2,55	2,55
Número de discos		16	20	24	28	32	32	40	48
Diámetro - Dureza del disco		600×6 mm - 215kg/mm^2					600×6 mm - 215kg/mm^2		
Separación entre secciones de discos	(mm)	900					900		
Separación entre discos	(mm)	245					250		
Profundidad de trabajo	(cm)	3-15					3-15		
Enganche		Cat. II y Cat. III					Cat. III		
Despeje bajo chasis	(mm)	794					794		
Ajuste de la profundidad de trabajo		Hidráulico o manual con separadores					Hidráulico o manual con separadores		
Peine pre-rodillo (400x10mm)		O					O		
Rastrilla trasera de dedos (450x12mm)		O					O		
Barra de paletas desterronadoras		-					-		
Rodillos disponibles		Jaula (ø 550mm), Doble Jaula (ø 400mm), Actiring (ø 540mm), Actiflex (ø 580mm), Actipack (ø 560mm), Actipress (ø 560mm), Actipress Twin (ø 560mm) - No en 4m rígido					Jaula (ø 550mm), Doble Jaula (ø 400mm), Actiring (ø 540mm), Actiflex (ø 580mm), Actipack (ø 560mm), Actipress (ø 560mm), Actipress Twin (ø 560mm) - No en 6m plegable		
Ruedas de carretera		O					O		
Ruedas de control		-					-		
Sistema de doble suspensión		-					-		
Sección chasis central	(mm)	100×100×8					100×100×8 y 200×200×10		
Nº de enganches hidro doble efecto		1 / 0					2 / 1		
Frenos		-					-		
Sembradora SH200/SH500 integrada		O					O		
Peso total con rodillo jaula*	(kg)	1.390	1.509	1.720	1.937	2.197	2.766	3.226	3.782
Peso total con rodillo Actiflex*	(kg)	1.564	1.683	1.935	2.192	2.574	3.032	3.574	4.212
Peso total con rodillo Actipack*	(kg)	1.671	1.805	2.071	2.342	2.725	3.246	3.818	4.484
Potencia mínima del tractor	(cv)	50	70	90	110	130	150	170	190
Potencia máxima del tractor	(cv)	160	180	200	220	240	250	300	350

* Los pesos de las máquinas rígidas se calculan con ajuste hidráulico de control de profundidad y luces.
** Los pesos de las máquinas remolcadas se calculan con rastrilla de dedos, ajuste hidráulico de control de profundidad, luces y ruedas delanteras de control.
*** Dos versiones de chasis – el largo es 640mm más que lo indicado; peso más aprox. +100kg para la combinación con los rodillos: Doble Jaula y Actipress Twin.
**** sólo en combinación con rodillo de 1 sección y la versión de chasis largo (extendido).

● Equipo básico incluido O Variante - No se fabrica

CD2001T***			
CD2401T	CD2501T	CD2601T	CD2701T
Remolcado plegable			
4,0	5,0	6,0	7,0
2,75	2,75	2,75	2,75
32	40	48	56
600×6 mm - 215kg/mm^2			
900			
250			
3-15			
Barra inferior Cat.III / Cat. IV			
794			
Hidráulico con separadores			
○			
○****			
○			
Jaula (ø 550mm), Actiring (ø 540mm), Actiflex (ø 580mm), Actipack (ø 560mm) Actipress (ø 560mm), Actipress Twin (ø 560mm) - extended frame			
400/60×15.5, 480/45×17 o 520/50×17			
2×340/55x16			
●			
100×100×8 y 300×200×10 (sección central)			
4 o 3			
Neumáticos homolog UE			
○			
3.908	4.376	4.960	5.421
4.174	4.724	5.390	5.931
4.388	4.968	5.662	6.231
150	170	190	210
250	300	350	400

KUBOTA ESPAÑA, S.A.

Calle Fernando Alonso, 15 - 28914, Leganés, Madrid

www.kubota-eu.com

Esta publicación no puede reproducirse total ni parcialmente de ninguna forma sin el consentimiento previo por escrito de KUBOTA. Corresponde al estado en el momento de la impresión. El fabricante se reserva el derecho de cambiar las especificaciones técnicas sin previo aviso. Algunas de las piezas que se muestran en la publicación son opcionales y no forman parte del equipo estándar. Puede obtener información sobre garantía y seguridad, así como más información sobre el producto, del distribuidor autorizado de KUBOTA.

v_2/2022