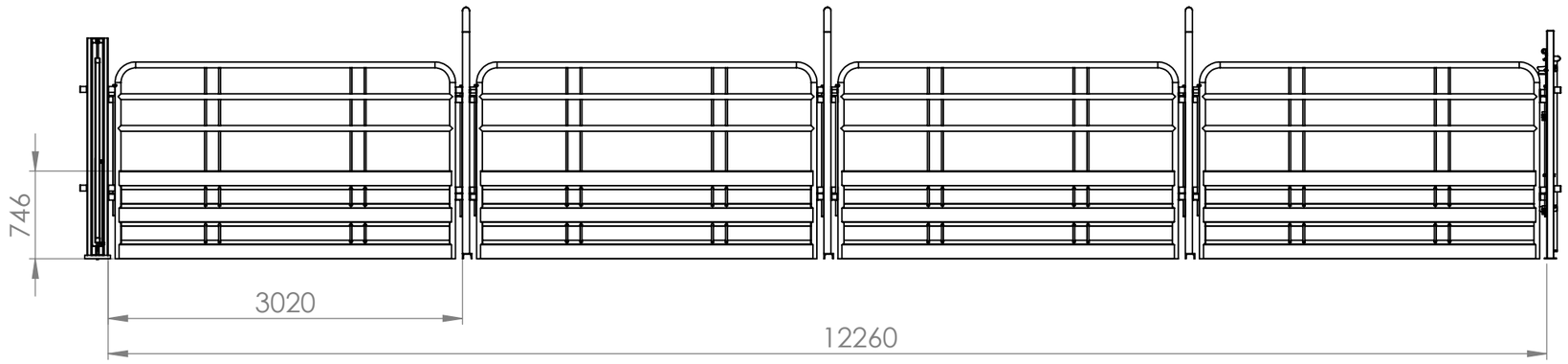

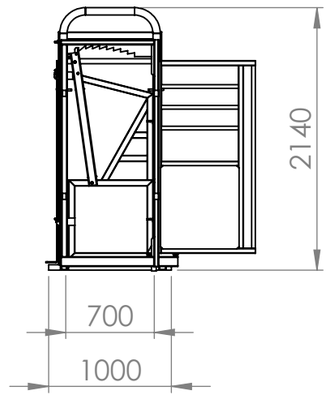

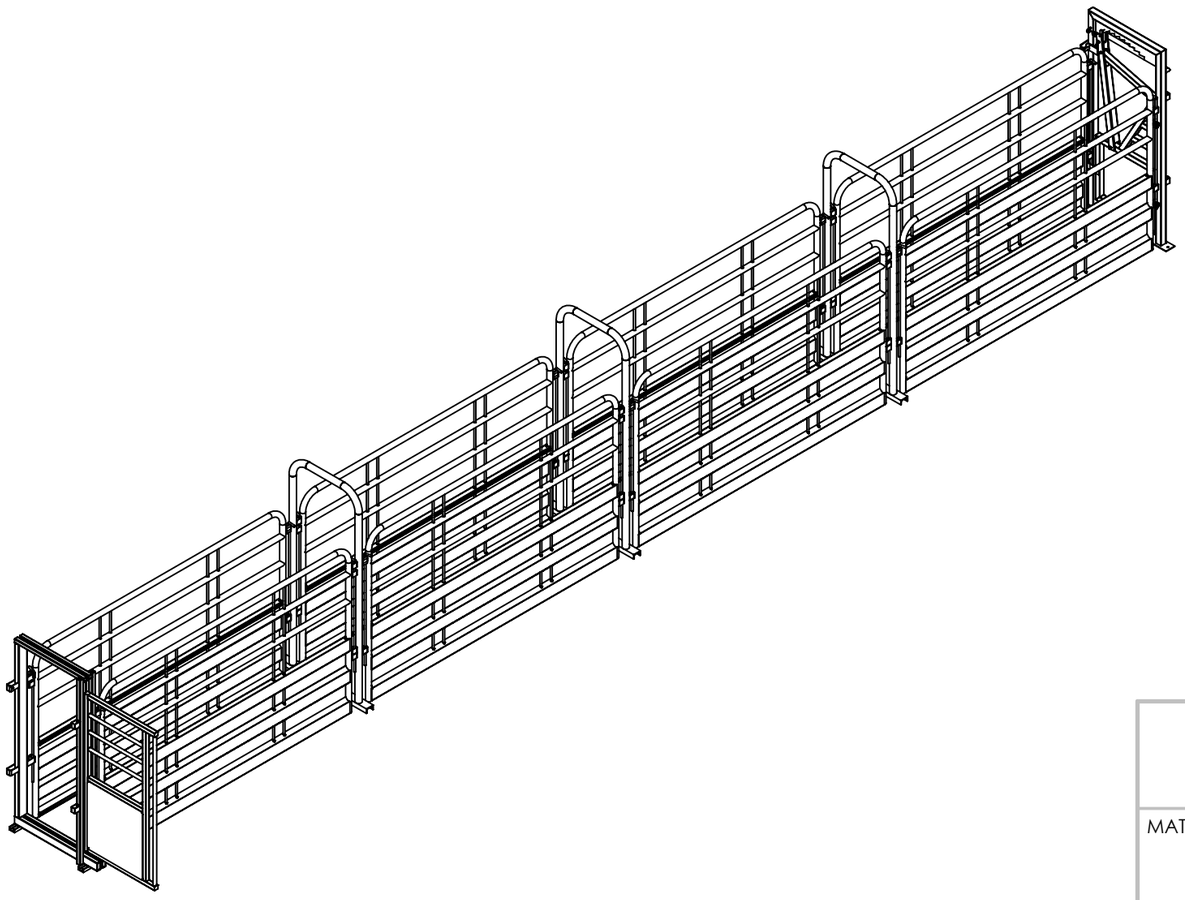

	JAVIER CAMARA INDUSTRIAS GANADERAS		NOMBRE	FECHA
		DIBUJADO	JAVIER ARACIL	30/07/2021
		PLANOS		30/08/2021
MATERIAL:	DESCRIPCIÓN:	PRODUCTO:		
ESCALA: 1:50 HOJA 1 DE 1		CÓDIGO: A017-12M		