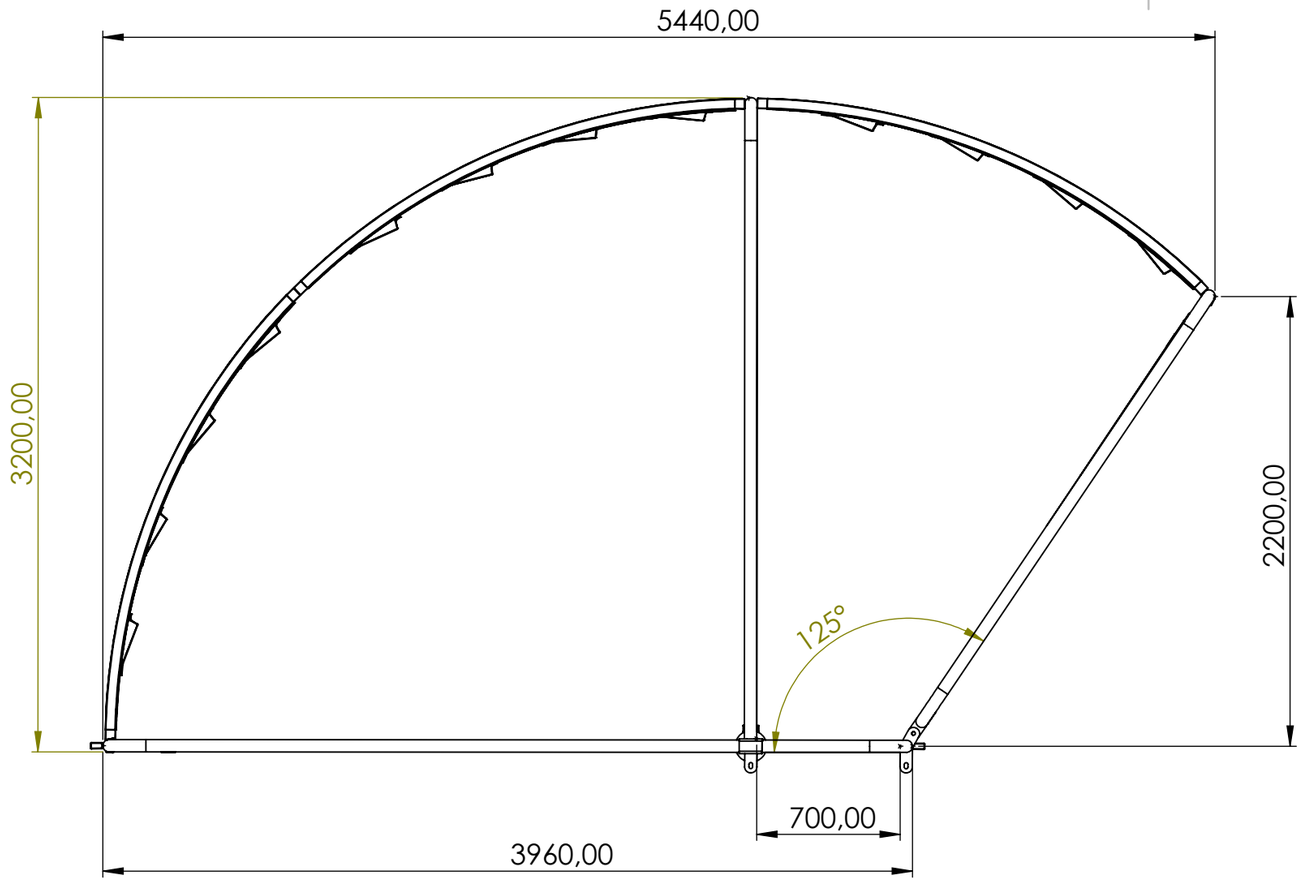

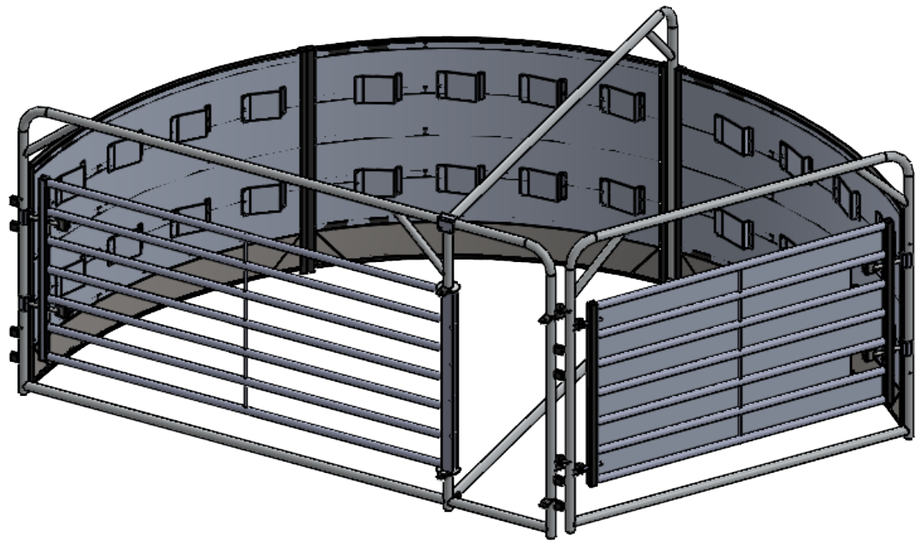

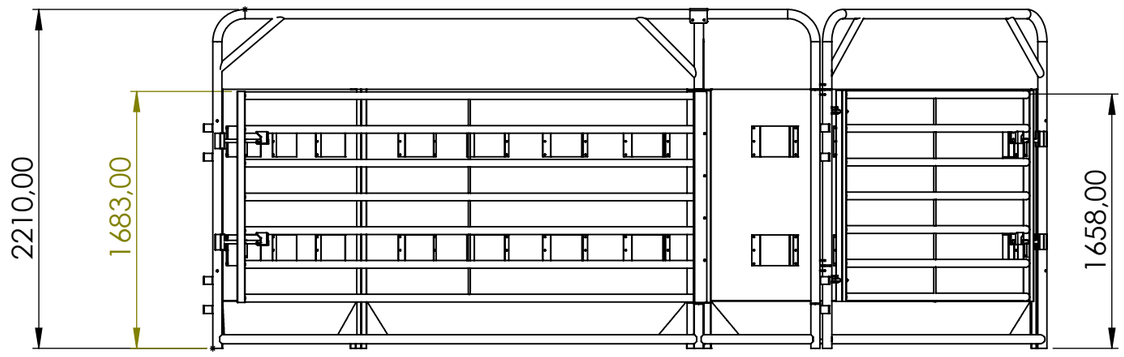

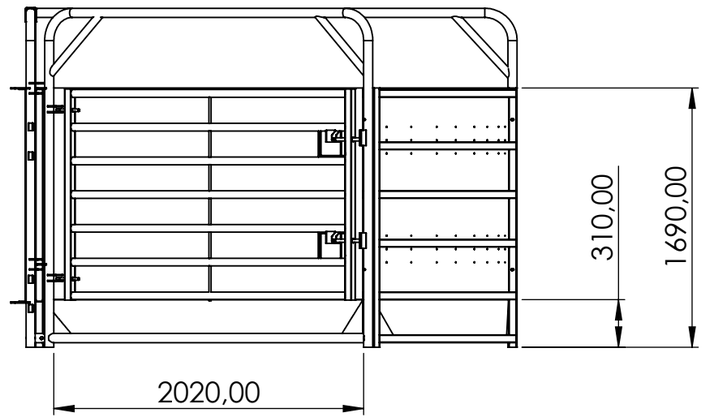

		NOMBRE	FECHA
JAVIER CAMARA INDUSTRIAS GANADERAS	CONJUNTO		16/03/2023
	PLANO	ALBERTO TENA	07/06/2023

PRODUCTO:

ESCALA: 1:50

DESCRIPCIÓN:

CÓDIGO:

A650-Sin manga