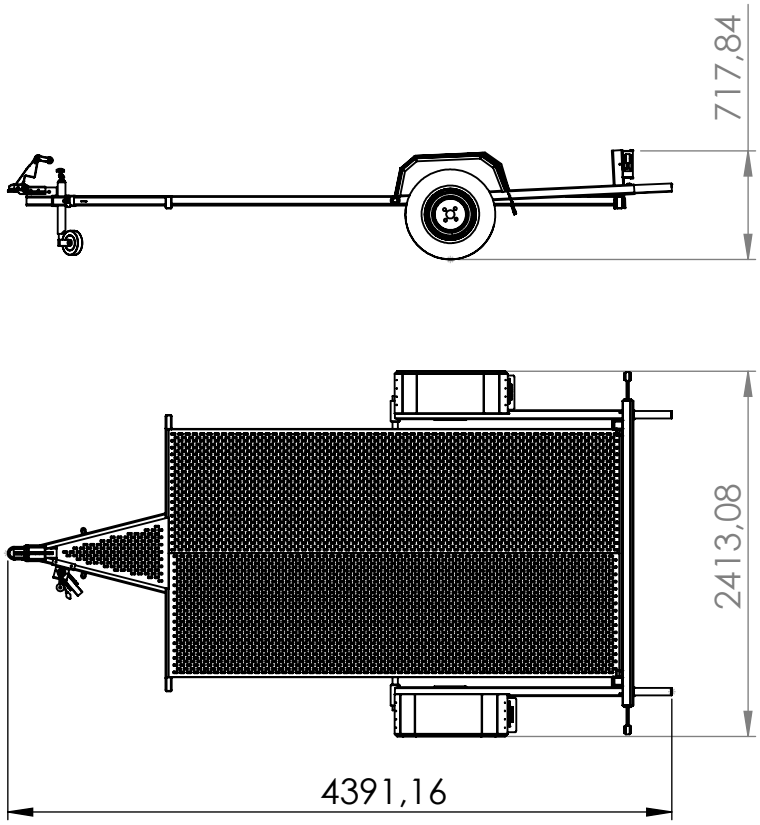

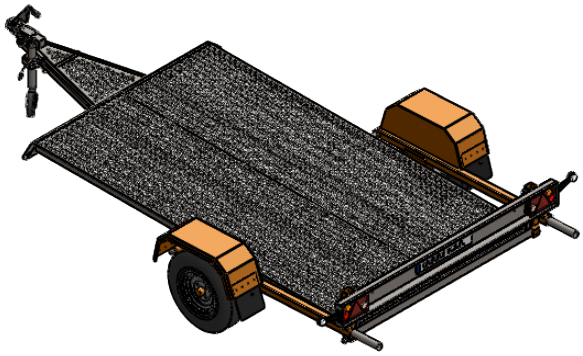

JAVIER CAMARA INDUSTRIAS GANADERAS		NOMBRE	FECHA
	DIBUJADO		20/01/2021
	REVISADO		
Nº DE PLANO	B375 - Remolque restrainer		
ESCALA: 1:50	MATERIAL:	ACABADO:	RUGOSIDAD:
A4 HOJA 1 DE 1	PESO:	TOLERANCIA GENERAL 2768mk	