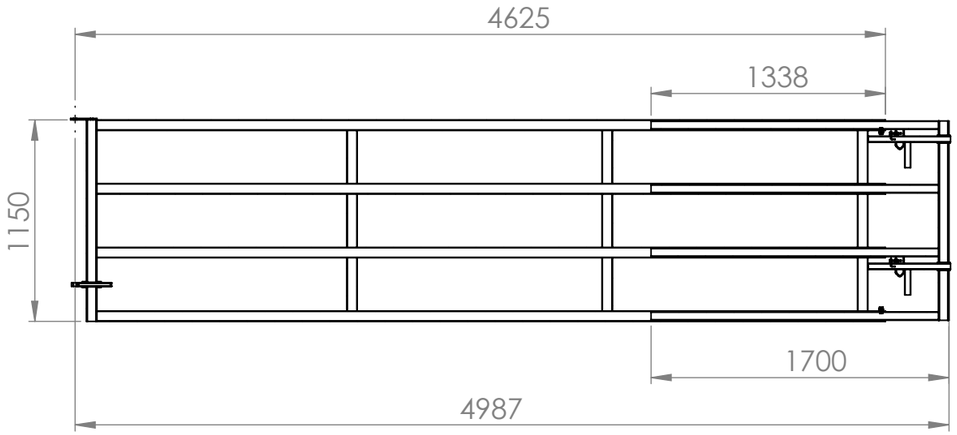

Sin extender

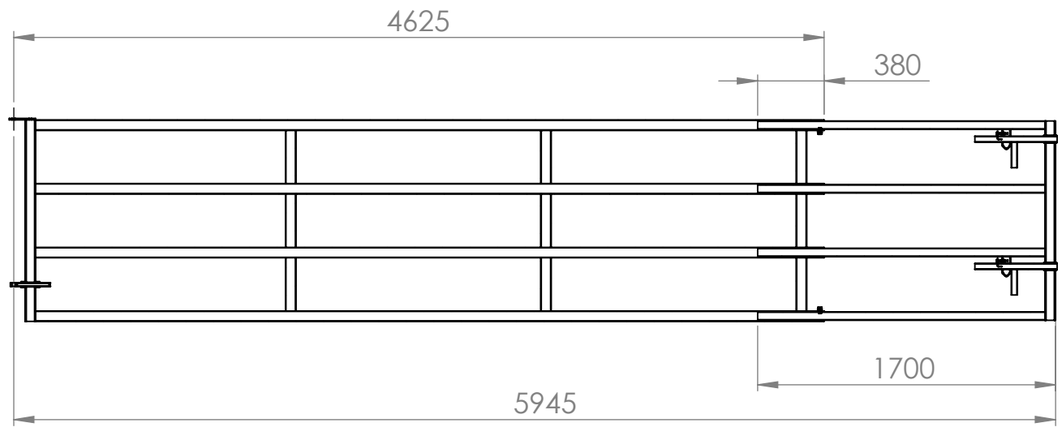

Extendido

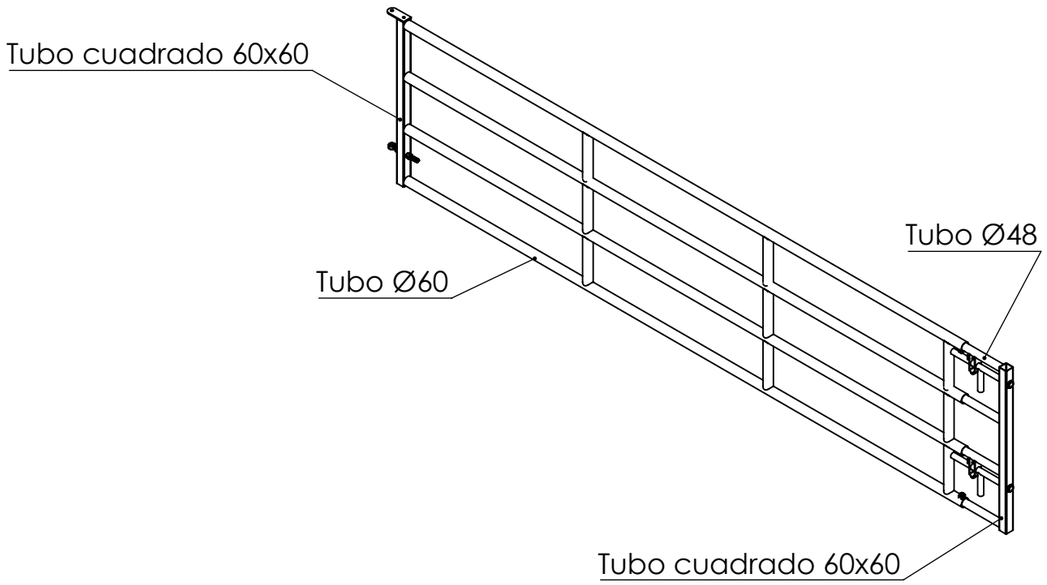

Longitud parte fija (mm)	4625
Longitud parte extensible (mm)	1700

	Sin extender	Extendido
Longitud máxima (mm)	4987	5945
Longitud de acople (mm)	1338	380

JAVIER CAMARA
INDUSTRIAS GANADERAS

	NOMBRE	FECHA
PIEZA	JAVIER ARACIL	17/09/2021
PLANO	JAVIER ARACIL	29/10/2021

ESPESOR: mm

DESCRIPCIÓN:

PRODUCTO: Puerta vacuno extensible de 5 a 6 metros

MANO:

DIMENSIONES GENERALES (CH DESPLEGADA): mm

CÓDIGO: G410

ESCALA: 1:35

HOJA 1 DE 1

FABRICADO:

MATERIAL: