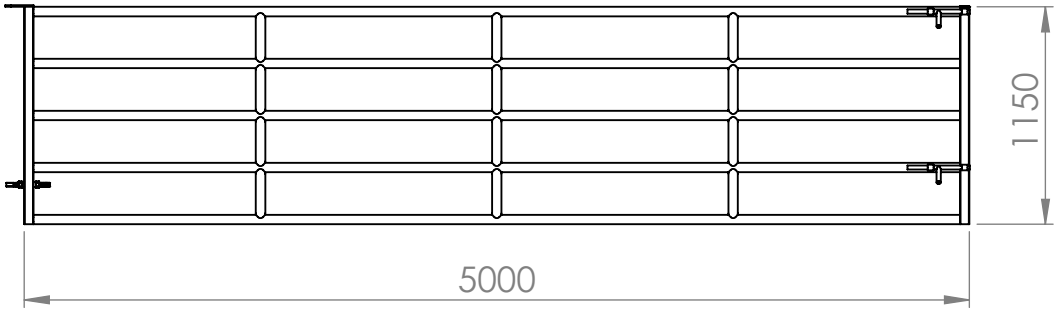

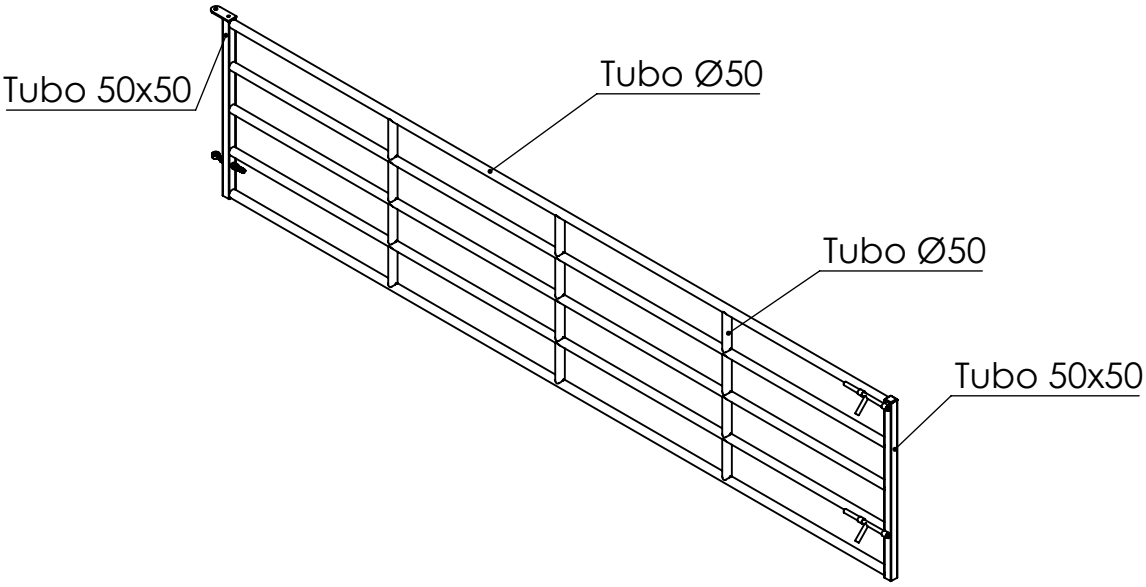

			NOMBRE	FECHA
	JAVIER CAMARA INDUSTRIAS GANADERAS	PIEZA	JAVIER ARACIL	15/12/2021
		PLANOS	JAVIER ARACIL	15/12/2021
DESCRIPCIÓN:	Dimensiones generales puerta de cerca G498	CÓDIGO:	G498	