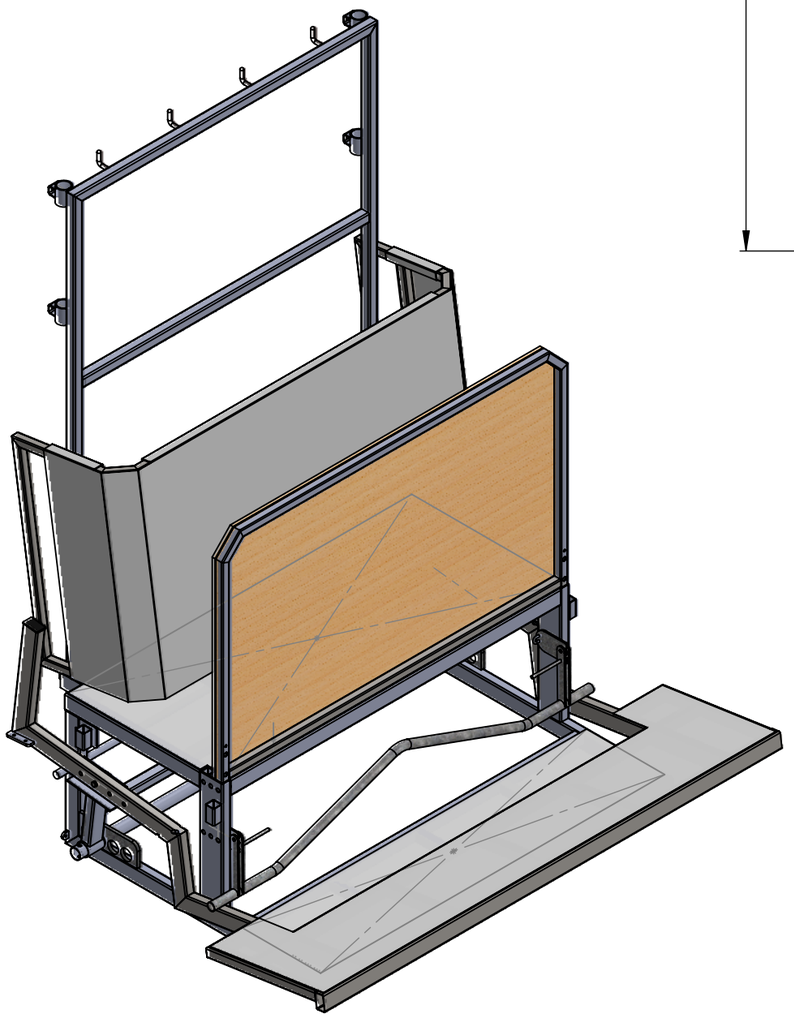

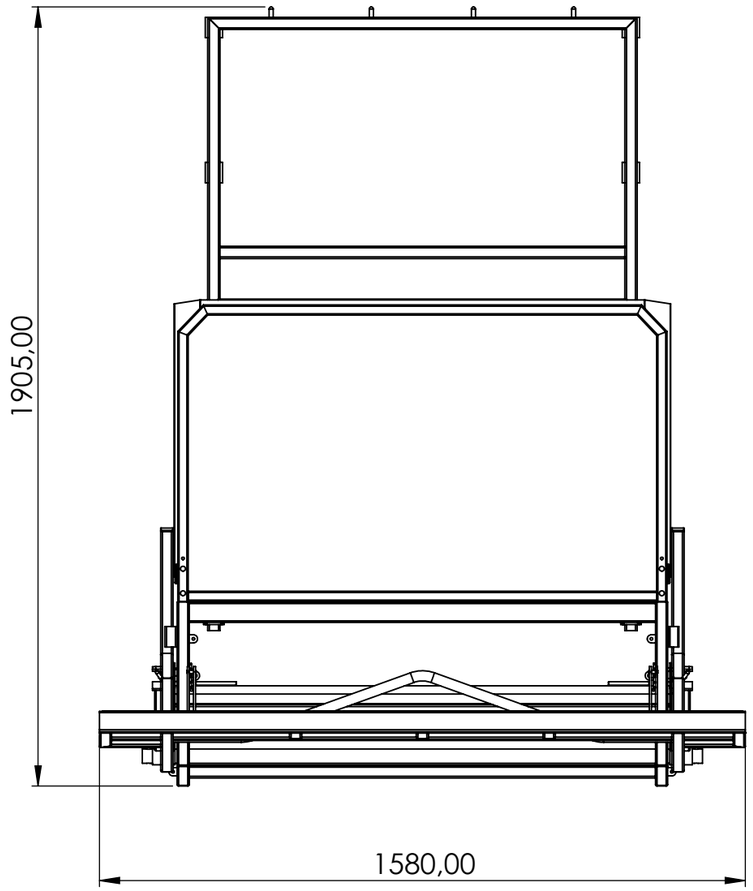

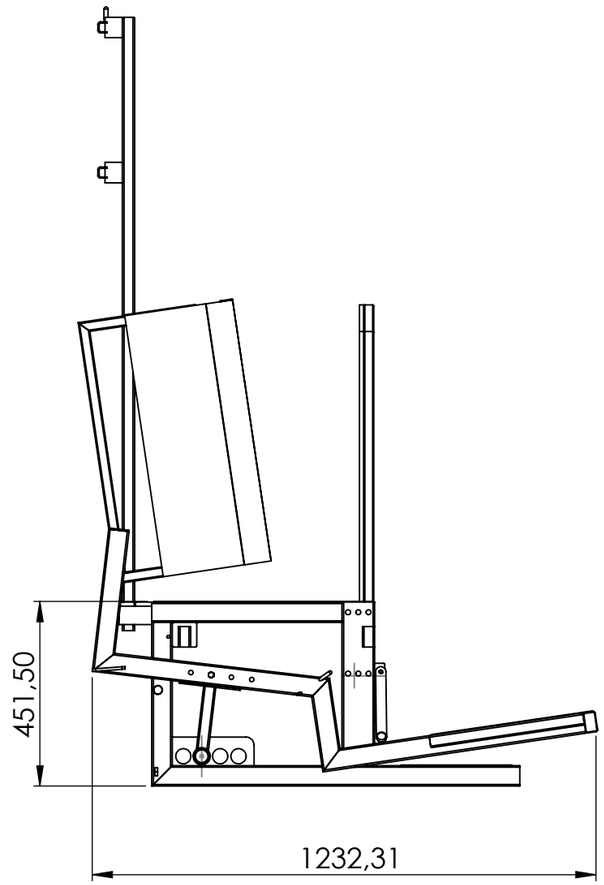

JAVIER CAMARA INDUSTRIAS GANADERAS			NOMBRE	FECHA
		DIBUJADO	NOELIA SUBIÑAS	11/02/2020
		REVISADO		
Nº DE PLANO		TÍTULO: S100-Sistema de inmovilización para ovino. GEC		
ESCALA: 1:15	MATERIAL:	ACABADO:	RUGOSIDAD:	
A3 HOJA 1 DE 1	PESO:	TOLERANCIA GENERAL 2768mk		