DOWNS

Manutention de la pomme de terre

Les solutions à la carte

CORTADORA DE PATATAS DE SIEMBRA CON DISO

DUBRULLE SAS
RD 916 «Le Petit Bruxelles» BP 6
59670 Ste MARIE-CAPPEL (FRANCE)
Tél : 03 28 40 58 58 / Fax : 03 28 40 57 58
contact@downs.com

www.downs-fr.com

DOWNS une marque du groupe DUBRULLE

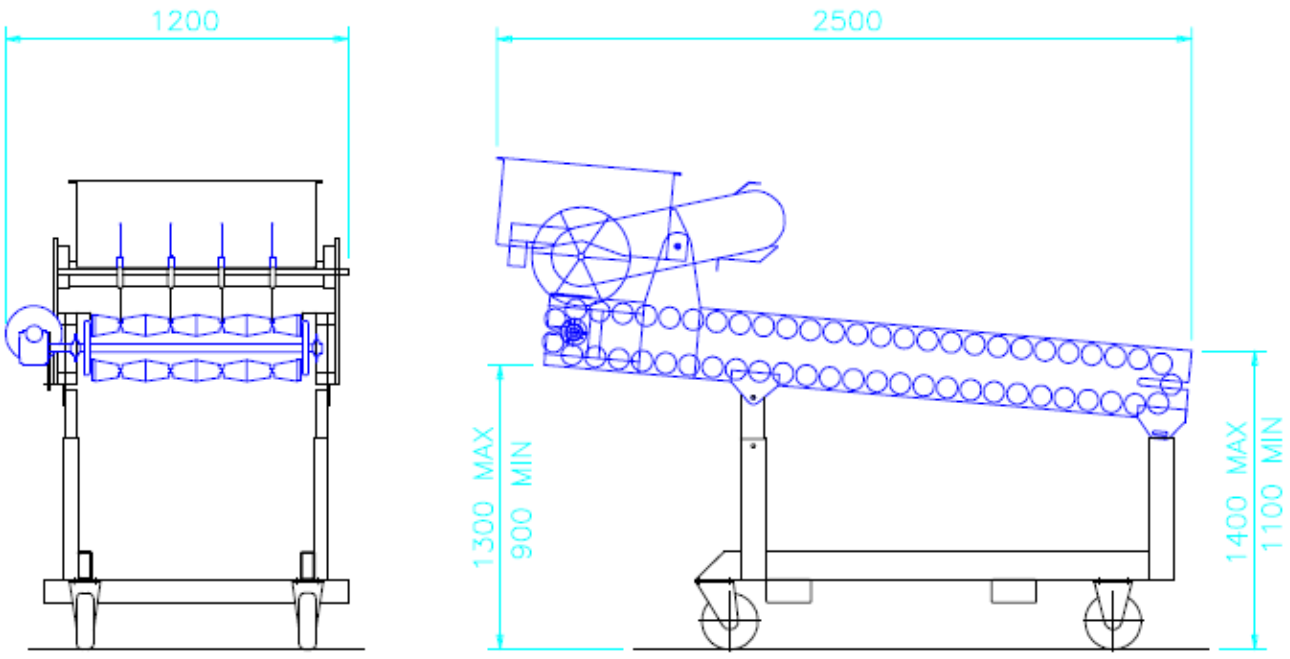

El tubérculo se desplaza sobre unos diábolos especiales que tienen distintas funciones:

Alinear los tubérculos sobre 4 hileras, posicionar la parte mas larga perpendicular al disco y centrar la patata con el fin de cortarla en dos partes idénticas.

Los discos cónicos están hechos de un material especial resistente al calor.

Cuando llegan los tubérculos sobre los cuchillos, son cortados en dos por un disco que gira continuamente y que está caliente (alrededor de 350° C). A esta temperatura los cuchillos están esterilizados y libres de patógenos.

Los microbios no pueden pasar a otro tubérculo.

Además de esterilizar la superficie del corte, el sistema cauteriza la cara cortada del tubérculo, seca la savia y cura más rápidamente la patata. Esta máquina lleva muchos años funcionando y ha cortado miles de toneladas de patatas de siembra, siempre con un corte preciso, limpio y fiable.

Hay dos versiones, gas o eléctrico. No se utilizan desinfectantes, por lo tanto, no hay residuos de éstos en la patata.

La ganancia económica de este sistema es muy consistente.

La máquina se puede amortizar con unas 100 toneladas de patatas de siembra, dependiendo de la variedad, del espacio entre los surcos y del espacio entre las patatas plantadas.

DUBRULLE SAS
RD 916 «Le Petit Bruxelles» BP 6
59670 Ste MARIE-CAPPEL (FRANCE)
Tél : 03 28 40 58 58 / Fax : 03 28 40 57 58
contact@downs.com