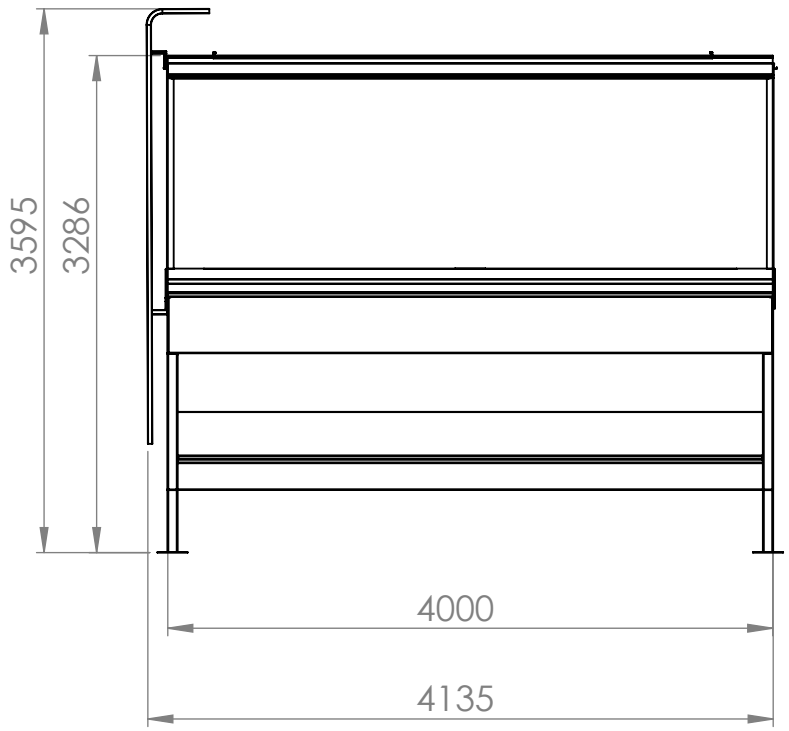

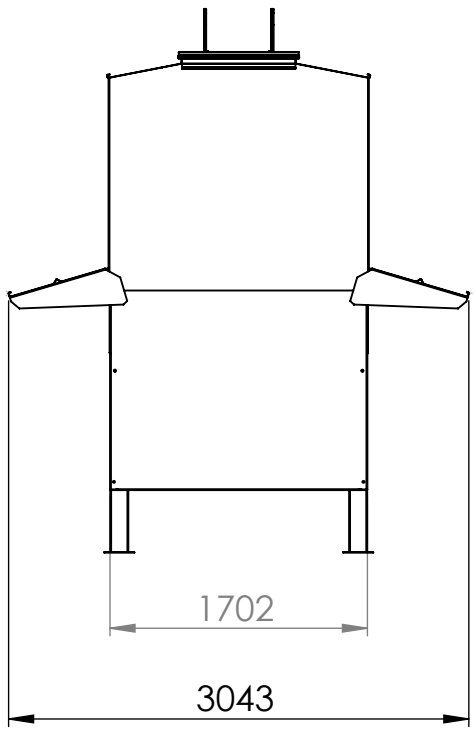

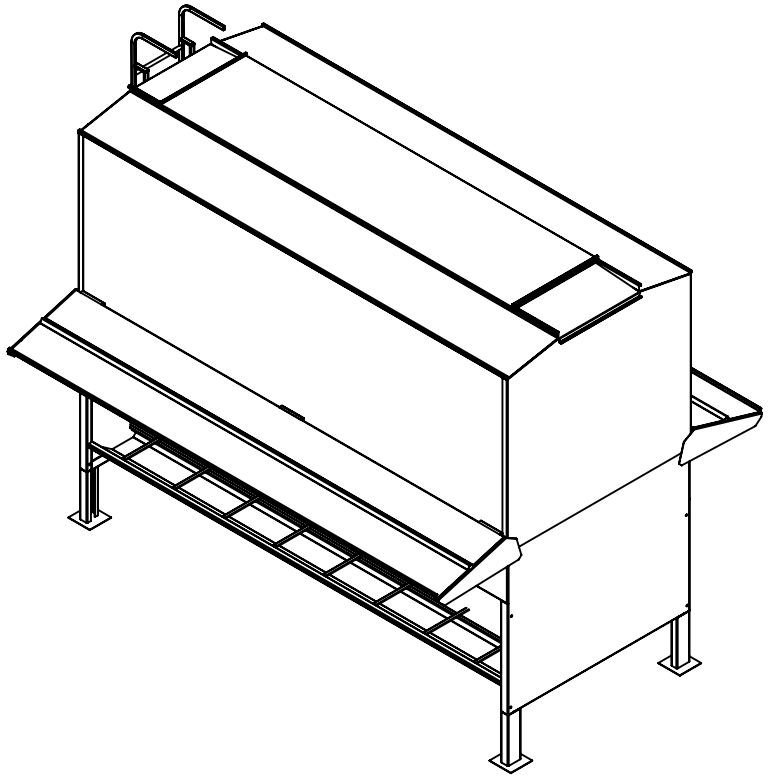

Volumen útil: 15,2m³
Masa máxima (peso específico pienso = 600kg/m³): 9120kg

		NOMBRE	FECHA
JAVIER CAMARA INDUSTRIAS GANADERAS	PIEZA	JAVIER ARACIL	23/05/2022
	PLANOS	JAVIER ARACIL	27/05/2022
DESCRIPCIÓN: Tolva 2 caras A021-4M	CÓDIGO: A021-4M		