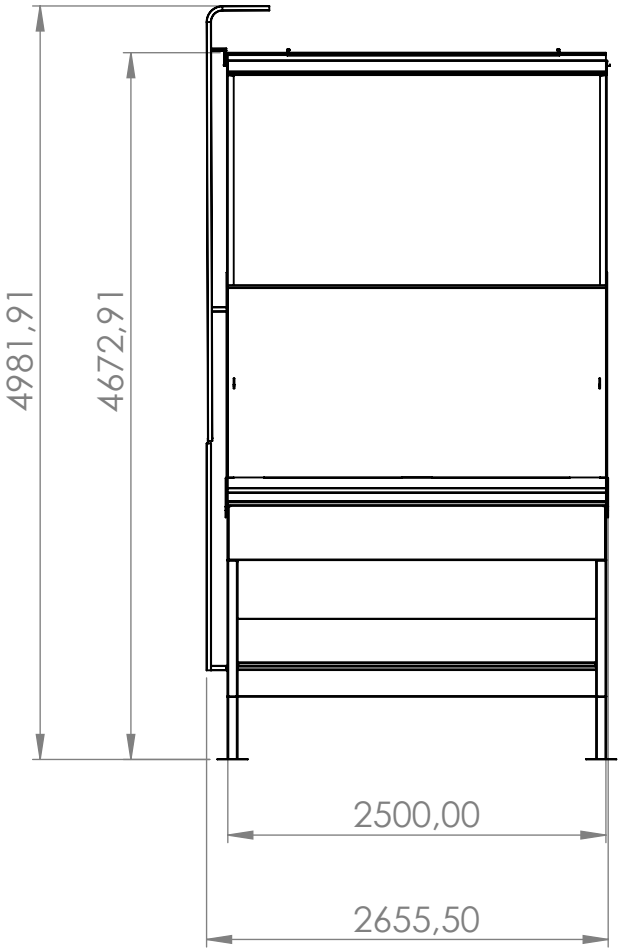

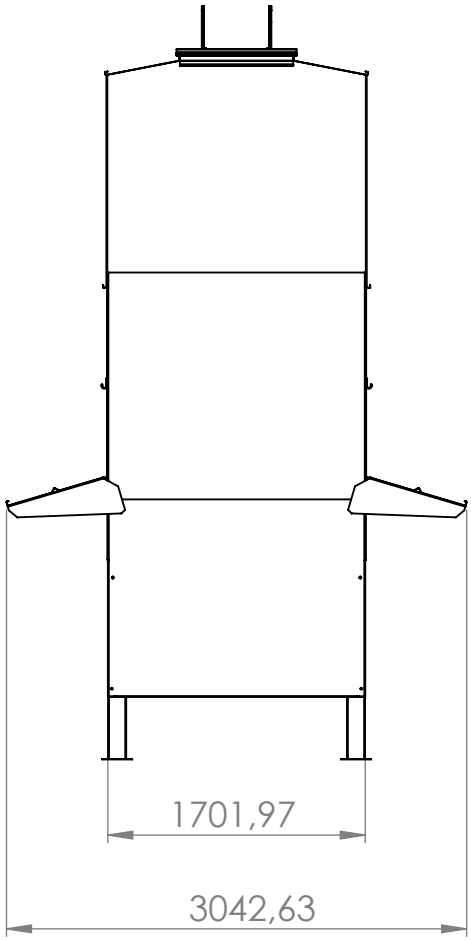

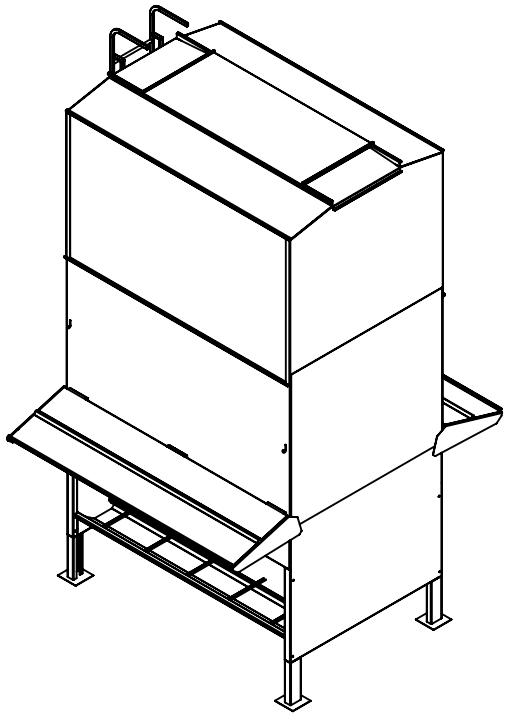

Volumen útil : 16,2m³
Masa máxima (peso específico trigo = 600kg/m³) : 9720kg

		NOMBRE	FECHA
JAVIER CAMARA INDUSTRIAS GANADERAS	PIEZA	JAVIER ARACIL	23/05/2022
	PLANOS	JAVIER ARACIL	31/05/2022
DESCRIPCIÓN: Tolva dos caras con suplemento	CÓDIGO: A021-2,5M-1S		