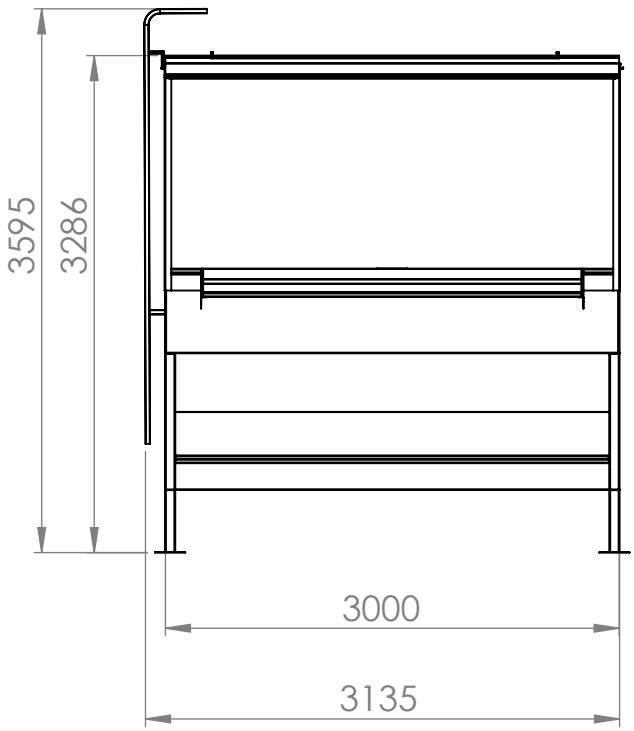

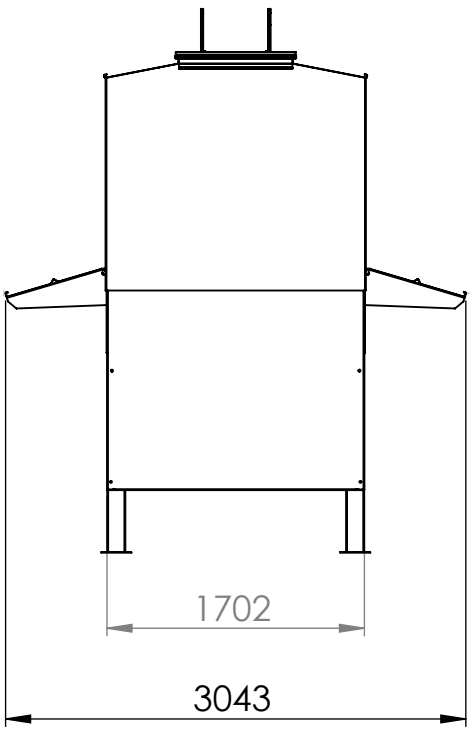

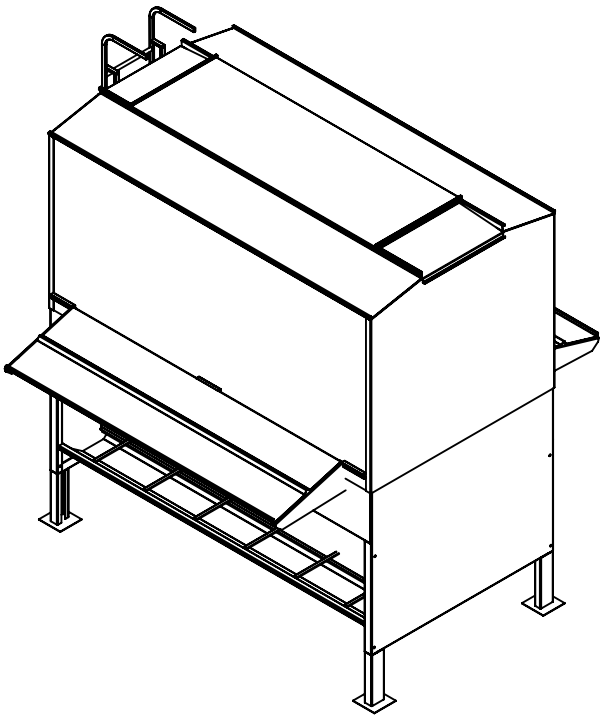

Volumen útil: 11,4m³
Masa máxima (peso específico pienso = 600kg/m³): 6840kg

		NOMBRE	FECHA
JAVIER CAMARA INDUSTRIAS GANADERAS	PIEZA	JAVIER ARACIL	23/05/2022
	PLANOS	JAVIER ARACIL	27/05/2022
DESCRIPCIÓN: Tolva 2 caras A021-3M	CÓDIGO:	A021-3M	