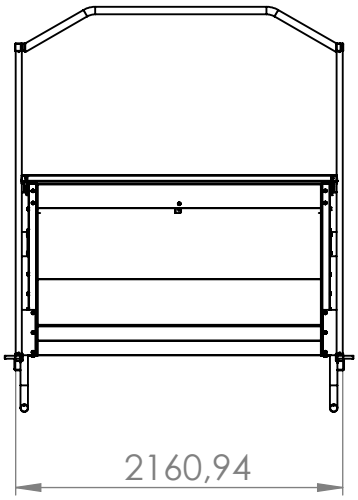

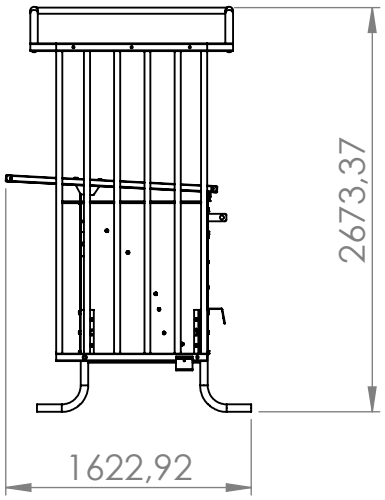

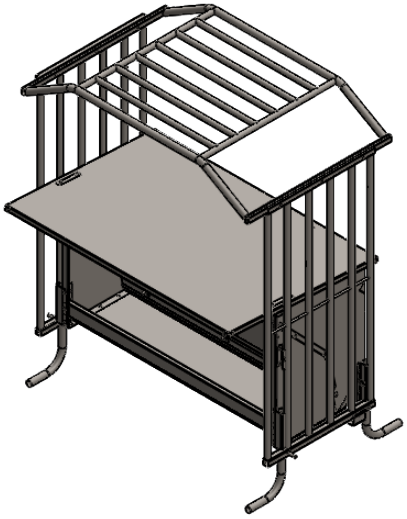

JAVIER CAMARA INDUSTRIAS GANADERAS			NOMBRE	FECHA
		PIEZA	JAVIER ARACIL	17/10/2019
		PLANOS		02/06/2021
ESPESOR:	DESCRIPCIÓN:		PRODUCTO:	
MANO:	DIMENSIONES GENERALES (CH DESPLEGADA): mm		CÓDIGO: A080-transporte	
ESCALA: 1:50 HOJA 1 DE 1	FABRICADO:	MATERIAL:		