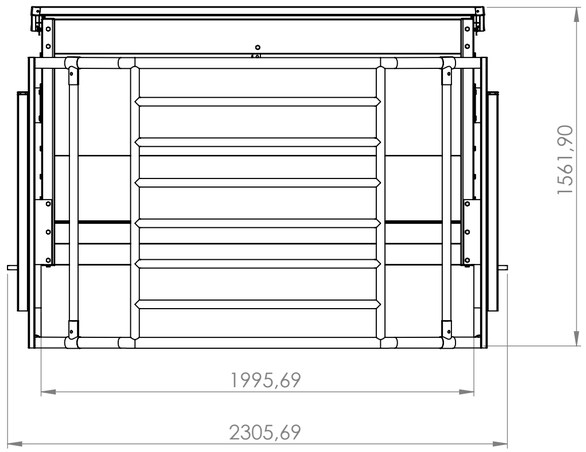

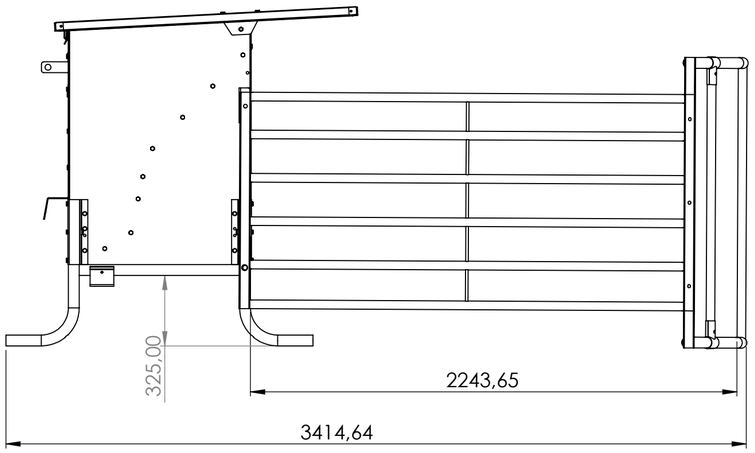

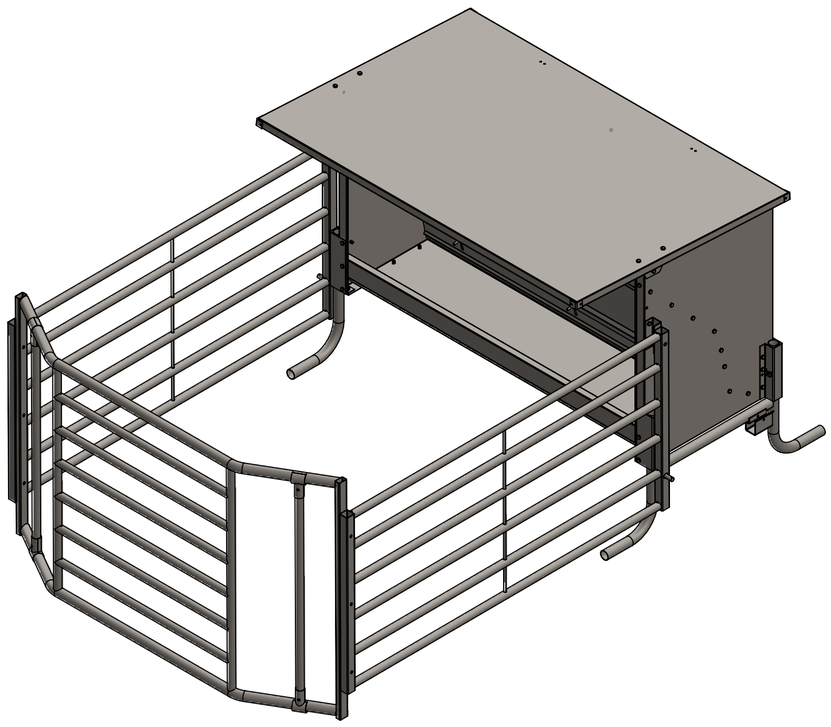

Volumen útil: 1m³
Masa máxima (peso específico trigo = 600kg/m²) : 600 kg

JAVIER CAMARA INDUSTRIAS GANADERAS		NOMBRE	FECHA
	DIBUJADO	NOELIA SUBIÑAS	30/09/2021
	REVISADO		
Nº DE PLANO		TÍTULO: A080-Tolva vacuno	
ESCALA: 1:20	MATERIAL:	ACABADO:	RUGOSIDAD:
A2 HOJA 1 DE 1	PESO:	TOLERANCIA GENERAL 2768mk	