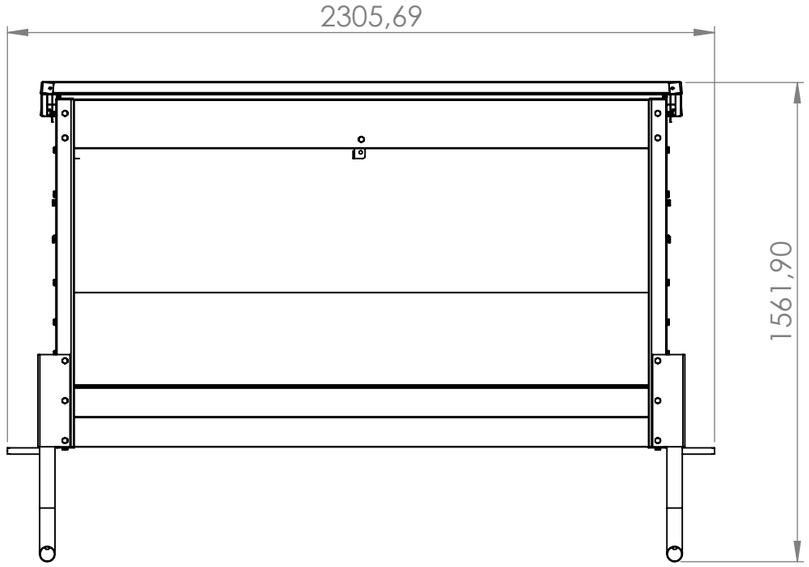

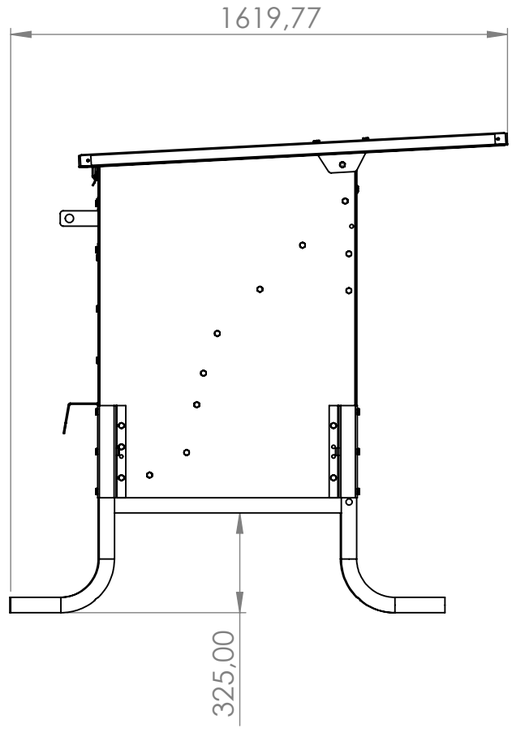

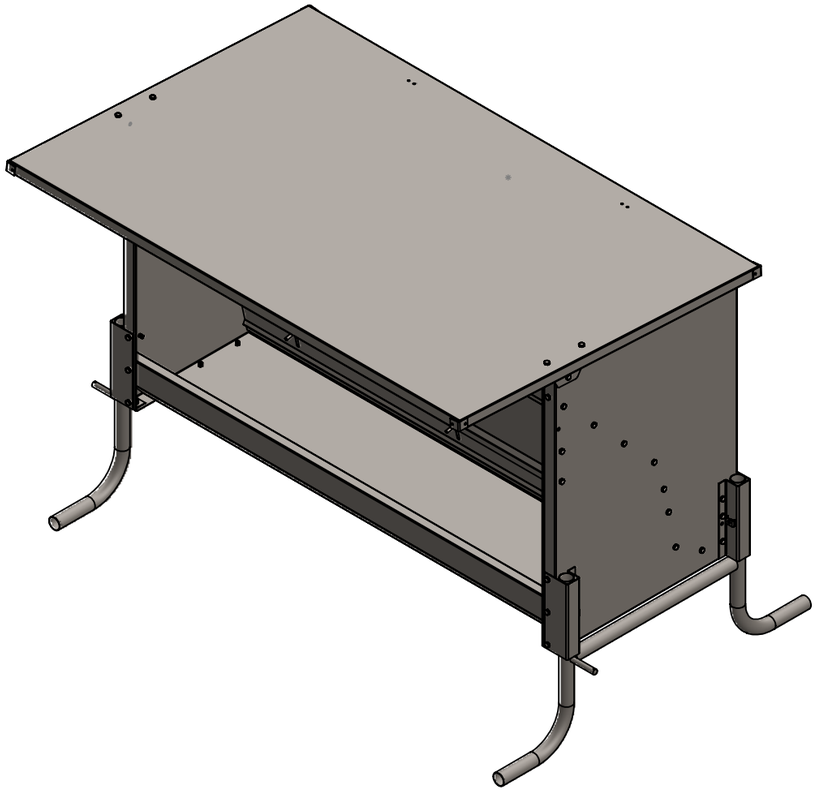

Volumen útil: 1m³
Masa máxima (peso específico trigo = 600kg/m²) : 600 kg

JAVIER CAMARA INDUSTRIAS GANADERAS			NOMBRE	FECHA
		DIBUJADO	NOELIA SUBIÑAS	30/09/2021
		REVISADO		
Nº DE PLANO		TÍTULO: A081-Tolva vacuno exterior sin parque		
ESCALA: 1:20	MATERIAL:	ACABADO:	RUGOSIDAD:	
A3 HOJA 1 DE 1	PESO:	TOLERANCIA GENERAL 2768mk		