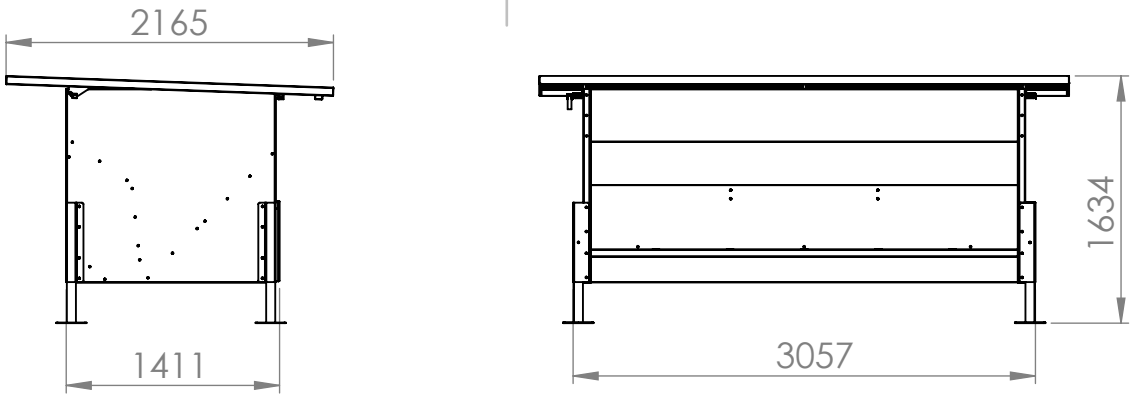

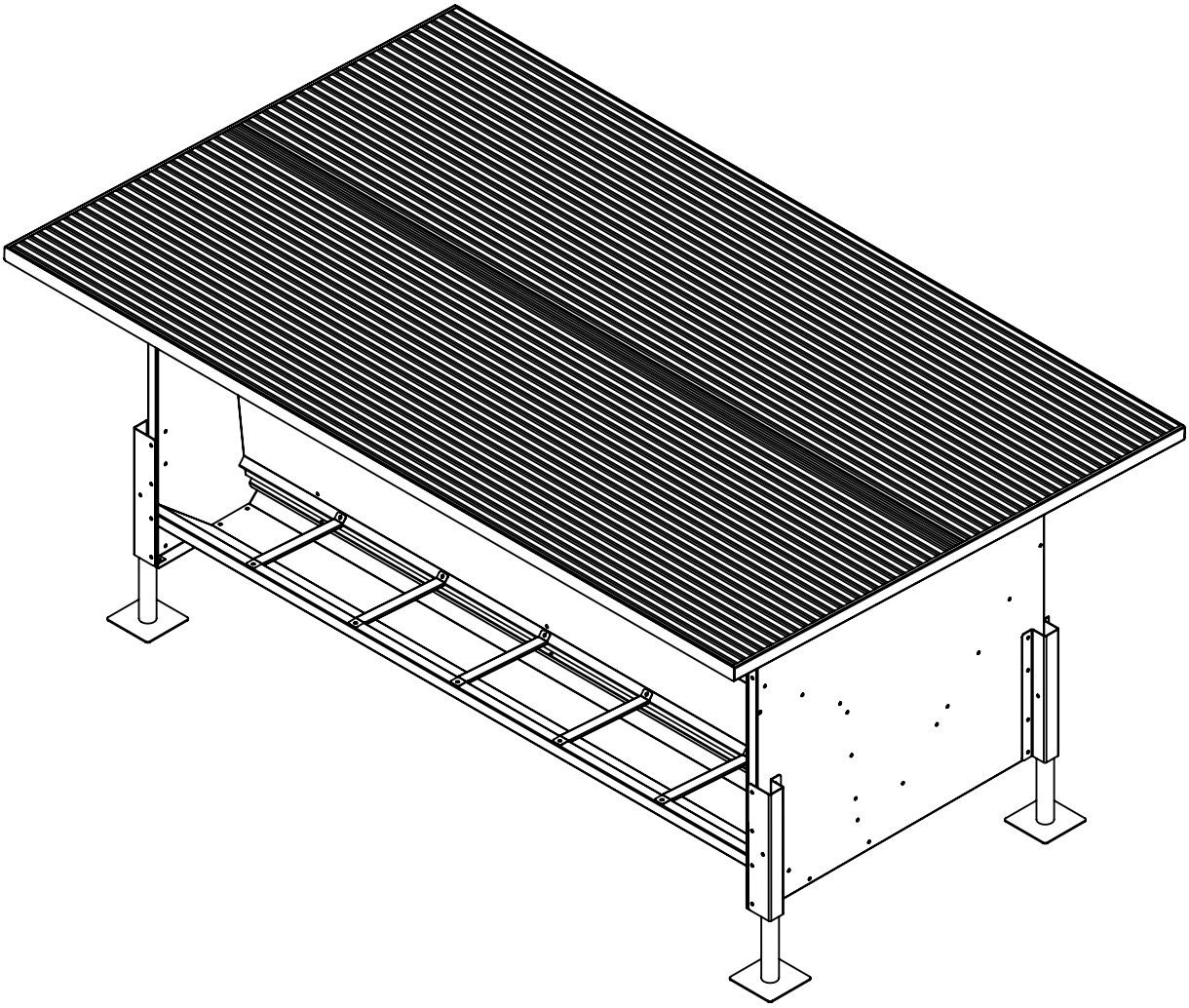

Volumen útil: 2,95m³
Masa máxima (peso específico trigo = 600kg/m³) : 1770kg

		NOMBRE	FECHA
JAVIER CAMARA INDUSTRIAS GANADERAS	PIEZA	JAVIER ARACIL	03/06/2019
	PLANOS	JAVIER ARACIL	09/02/2022
DESCRIPCIÓN: Dimensiones generales tolva 3 metros una cara interior	CÓDIGO: A091-3M-INT		