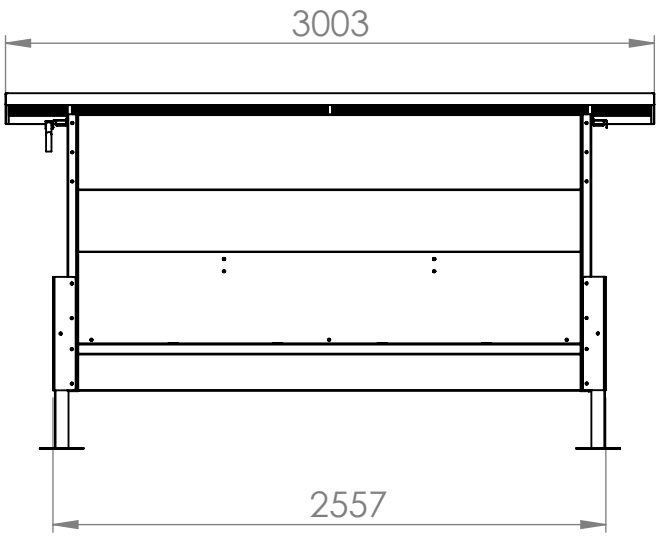

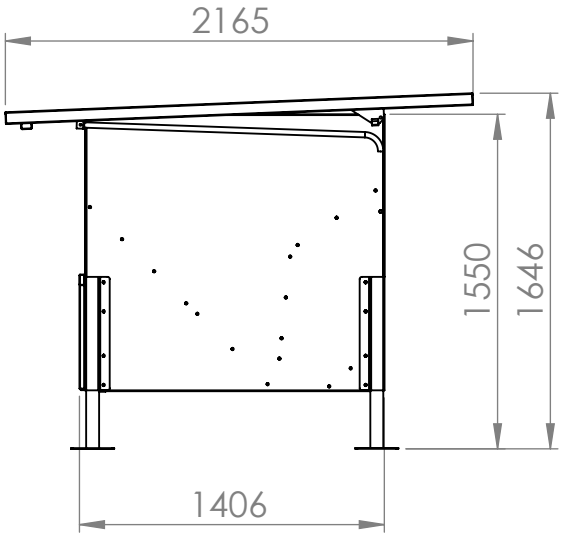

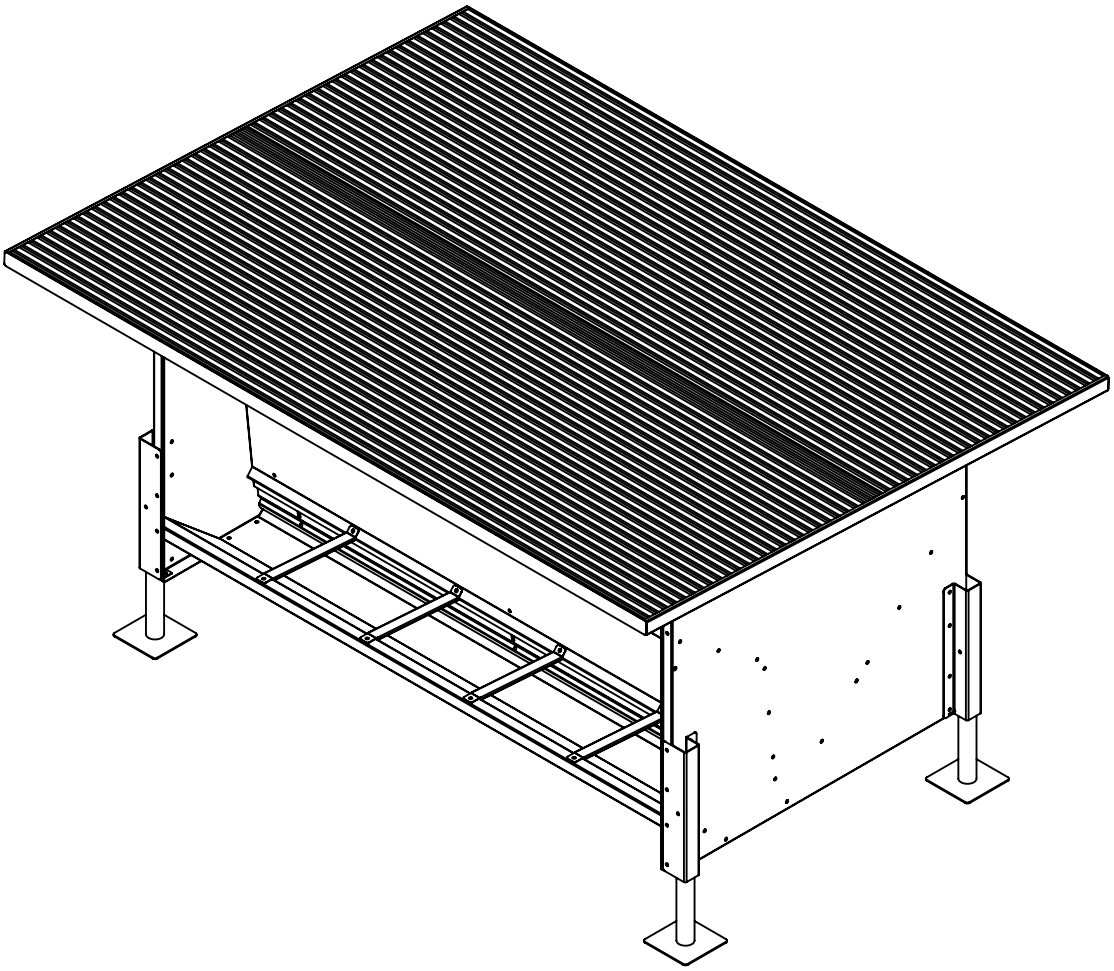

Volumen útil: 2,45m³
Masa máxima (peso específico trigo = 600kg/m³) : 1475kg

		NOMBRE	FECHA
JAVIER CAMARA INDUSTRIAS GANADERAS	PIEZA	JAVIER ARACIL	03/06/2019
	PLANOS	JAVIER ARACIL	14/02/2022
DESCRIPCIÓN: Dimensiones generales A091-2,5M	CÓDIGO:	A091-2,5M	