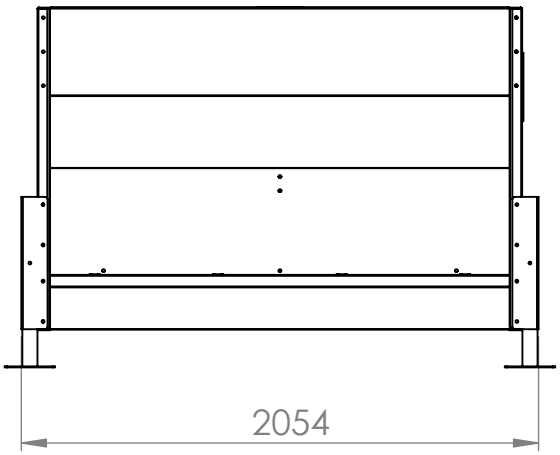

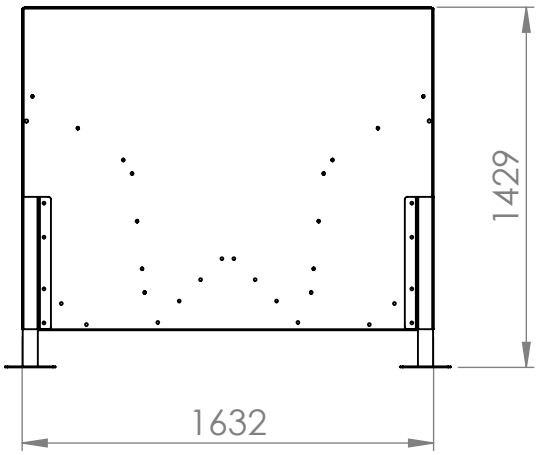

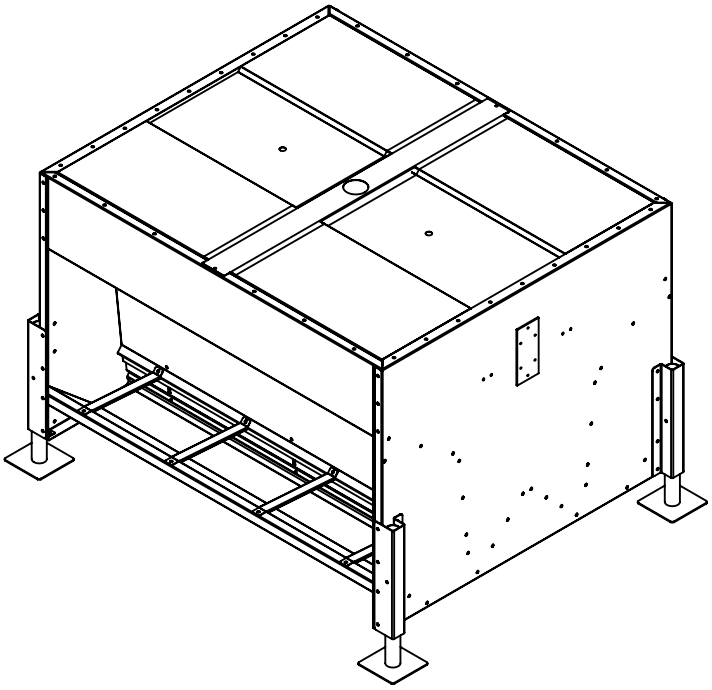

Volumen útil: 3,2m³
Masa máxima (peso esoecífico trigo=600 kg/m³): 1920 kg

		NOMBRE	FECHA
JAVIER CAMARA INDUSTRIAS GANADERAS	PIEZA	JAVIER ARACIL	14/02/2022
	PLANOS	JAVIER ARACIL	17/02/2022
DESCRIPCIÓN: Dimensiones generales A092-2M-INT	CÓDIGO: A092-2M-INT		