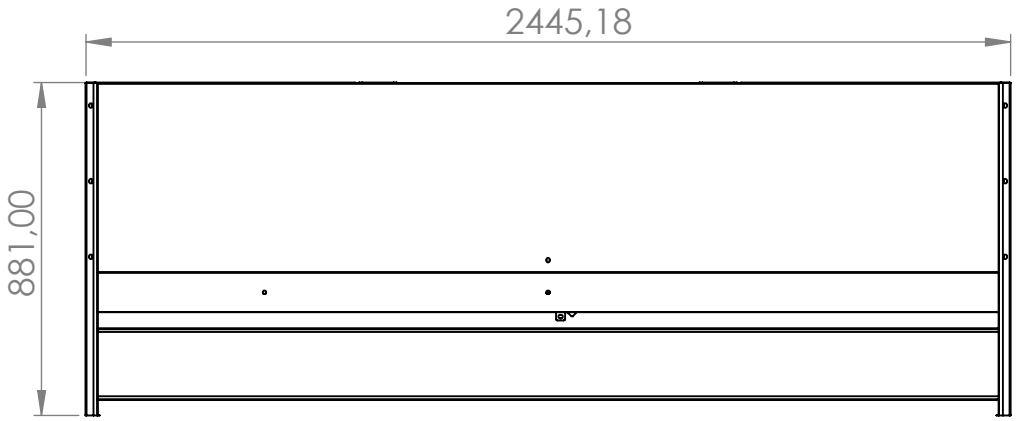

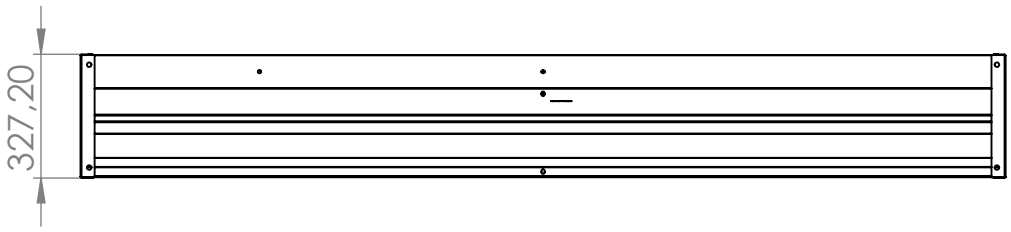

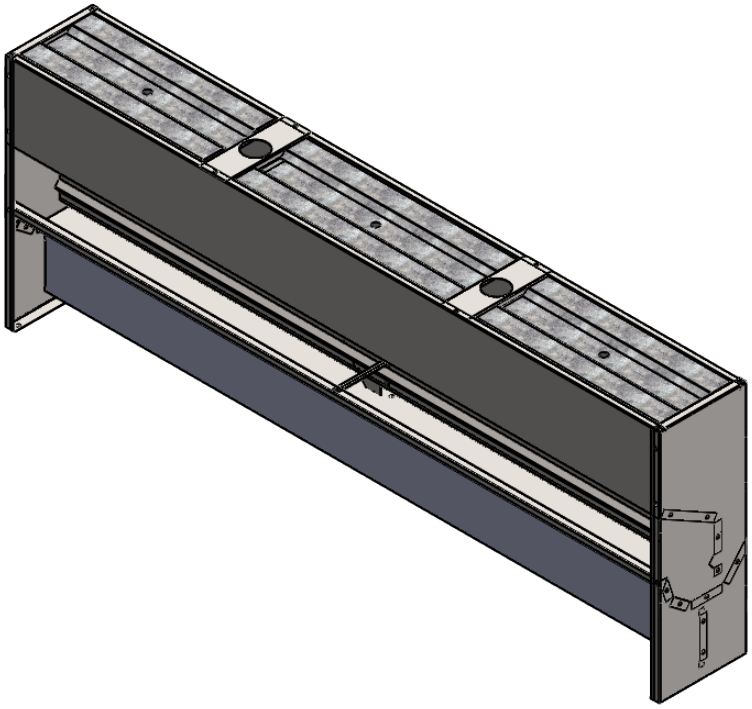

Volumen útil: 0,329 m³

Masa máxima (peso específico trigo = 600 kg/m³) : 197 kg

JAVIER CAMARA INDUSTRIAS GANADERAS		NOMBRE	FECHA
	DIBUJADO	JAVIER ARACIL	24/11/2020
	REVISADO		
Nº DE PLANO	E003 - 2,5M		
ESCALA: 1:20	MATERIAL:	ACABADO:	RUGOSIDAD:
A4 HOJA 1 DE 1	PESO:	TOLERANCIA GENERAL 2768mk	