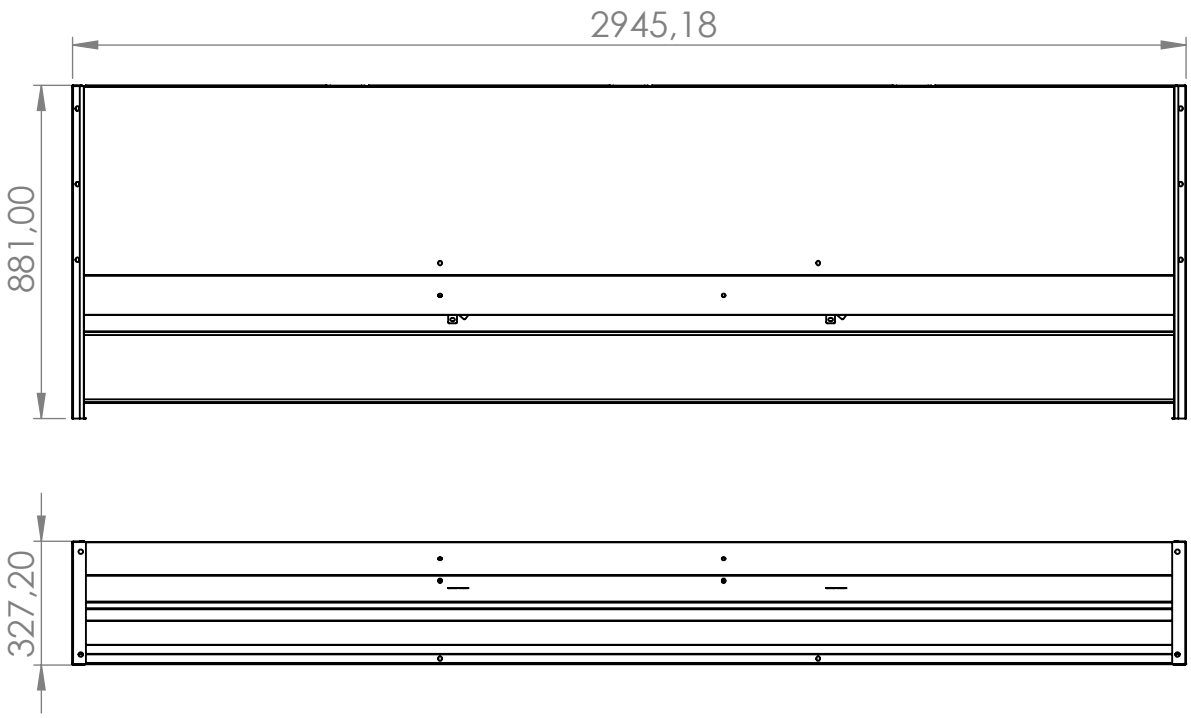

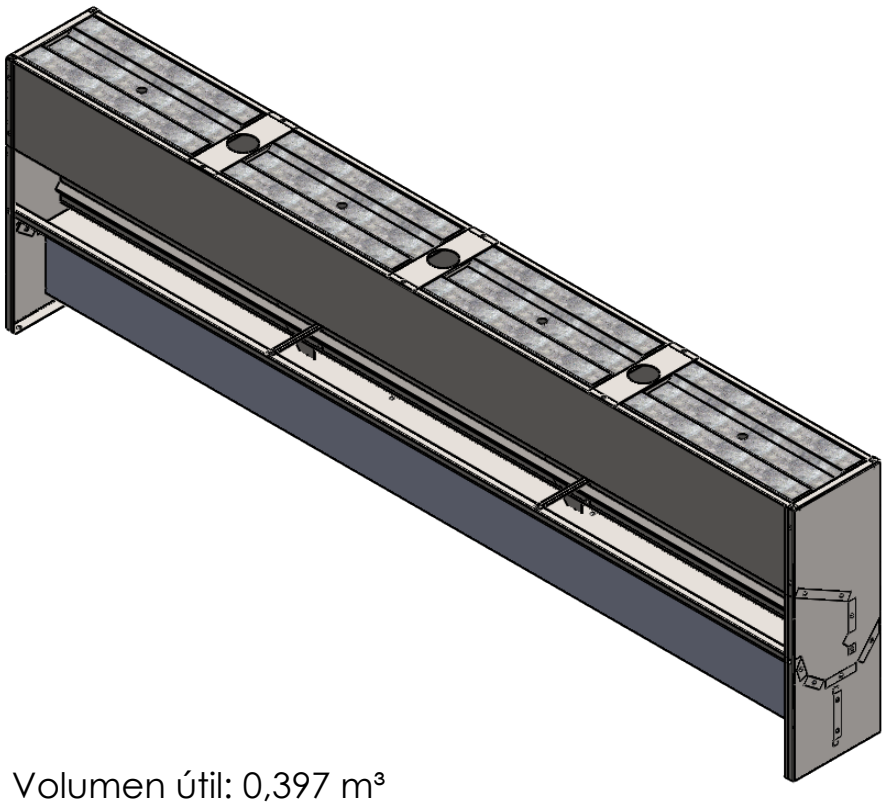

Volumen útil: 0,397 m³

Masa máxima (peso específico trigo = 600 kg/m³) : 238 kg

JAVIER CAMARA INDUSTRIAS GANADERAS		NOMBRE	FECHA
	DIBUJADO	JAVIER ARACIL	24/11/2020
	REVISADO		
Nº DE PLANO		E003 - 3M	
ESCALA: 1:20	MATERIAL:	ACABADO:	RUGOSIDAD:
A4 HOJA 1 DE 1	PESO:	TOLERANCIA GENERAL 2768mk	